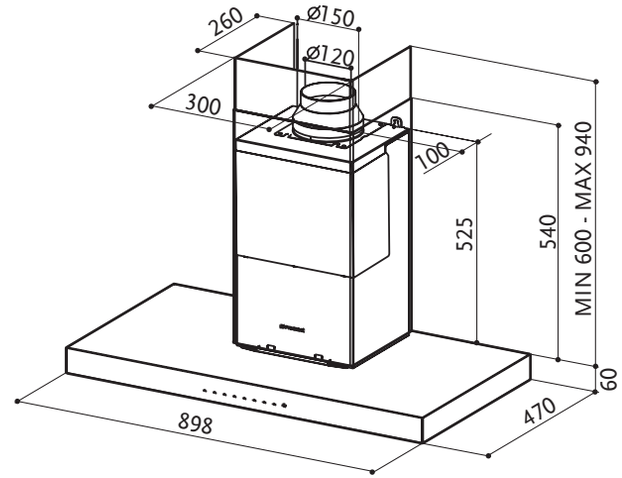
260
Ø150
Ø120
300
100
525
540
MIN 600 - MAX 940
60
898
470