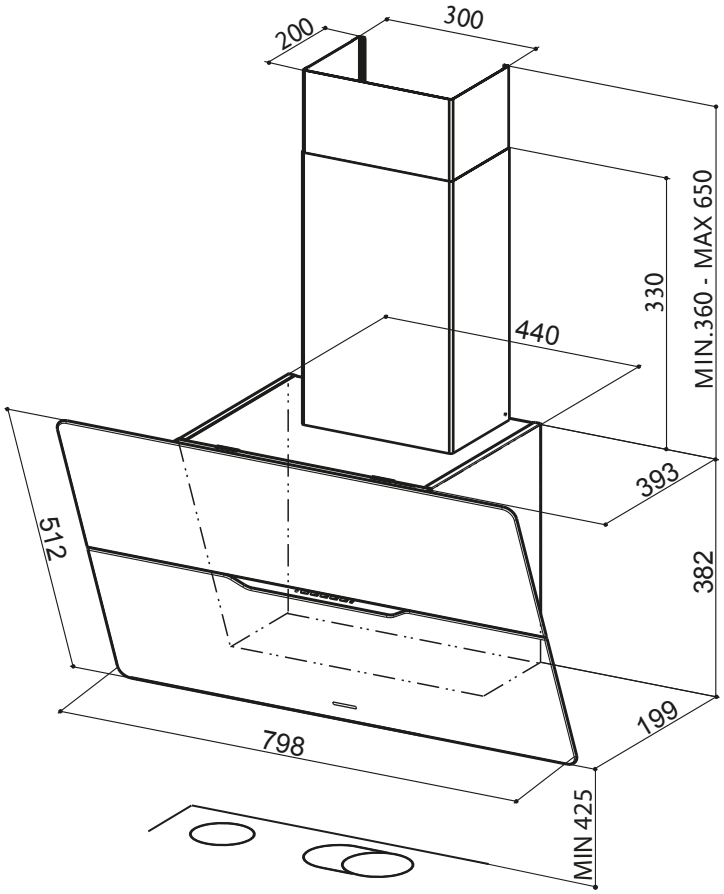
200
300
MIN.360 - MAX 650
330
440
393
512
382
199
798
MIN 425