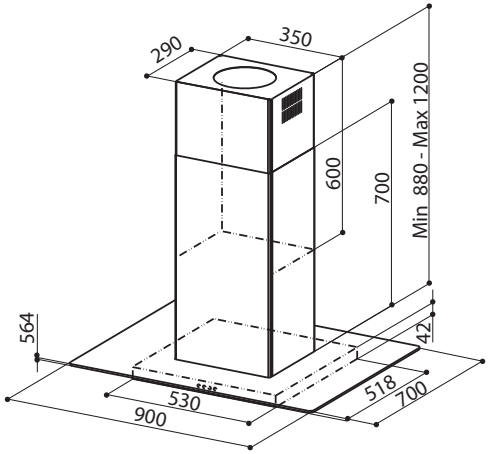
290
350
600
700
Min 880 - Max 1200
564
42
530
900
518
700