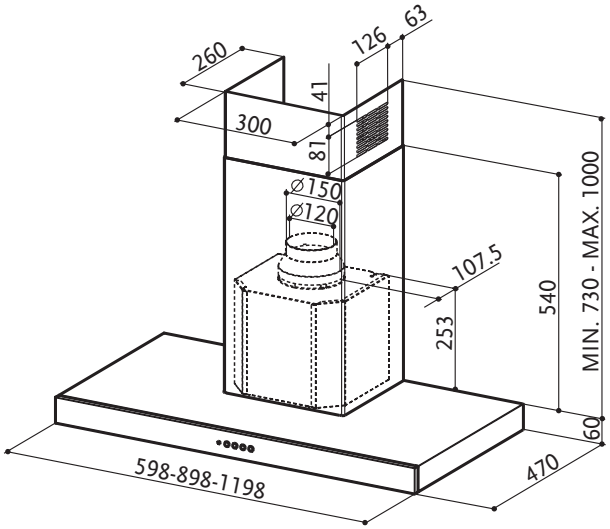
260
300
41
81
126
63
⌀150
⌀120
107.5
253
540
MIN. 730 - MAX. 1000
60
470
598-898-1198