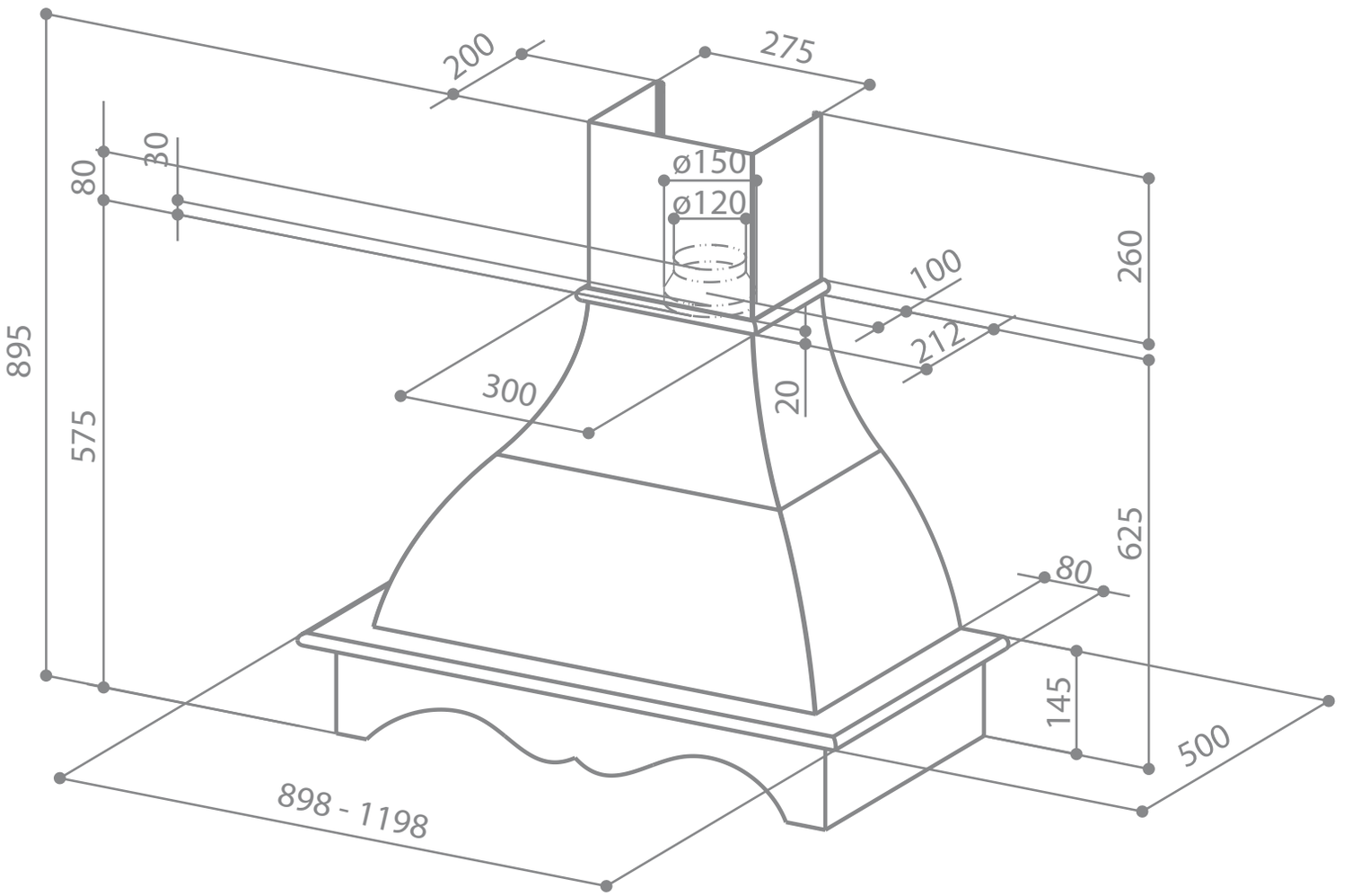
200
275
80
30
ø150
ø120
260
100
212
895
300
20
575
625
80
145
500
898 - 1198