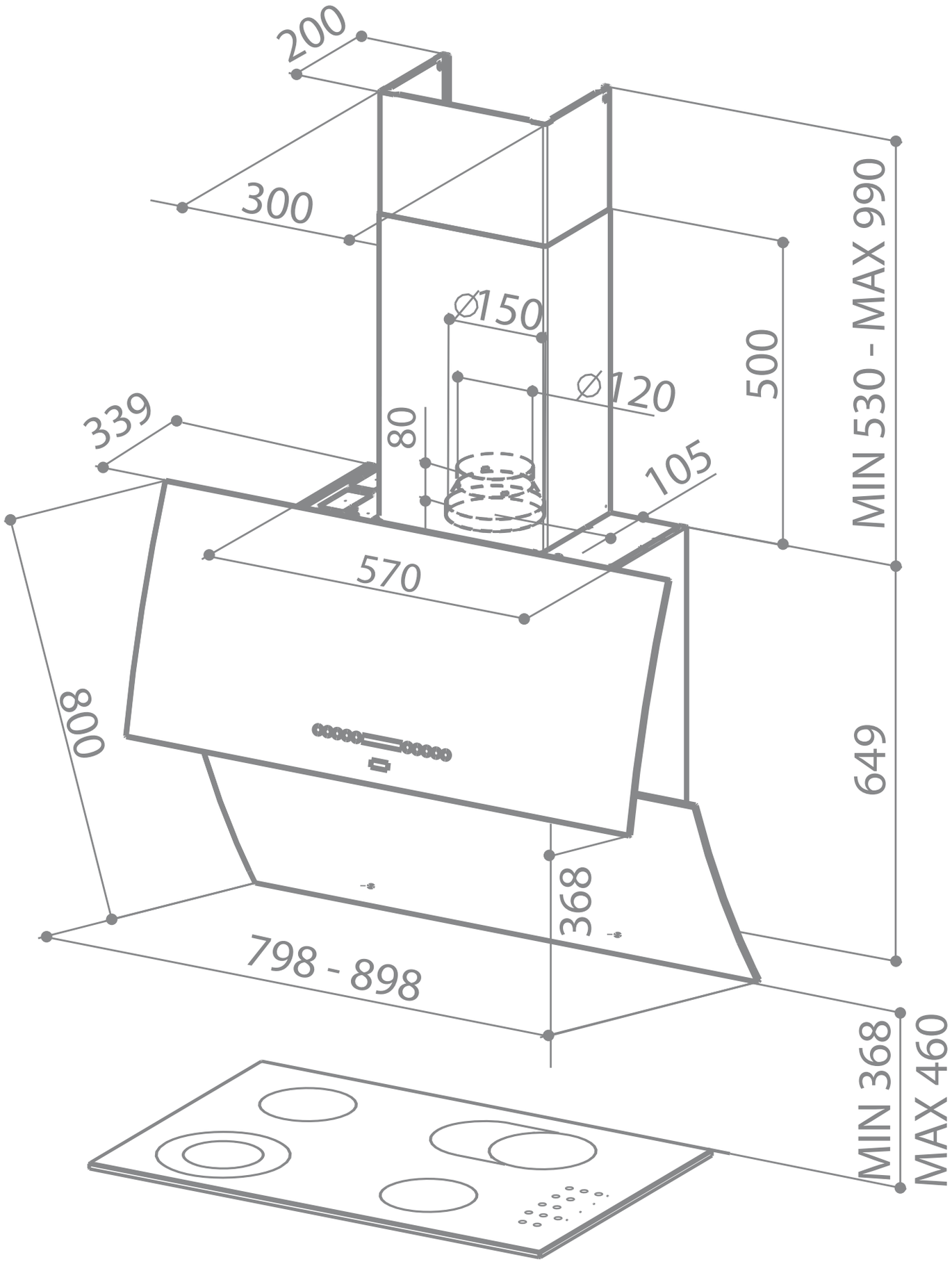
200
300
Ø150
Ø120
500
MIN 530 - MAX 990
339
80
105
570
800
649
368
798 - 898
MIN 368
MAX 460