EN

INSTALLATION MANUAL

EN Warning! Before proceeding with installation, read the Recommendations and Suggestions in the User Manual.

DE

INSTALLATIONSANLEITUNG

DE Achtung! Lesen Sie vor Beginn der Installation die Sicherheitshinweise in der Bedienungsanleitung.

FR

MANUEL D'INSTALLATION

FR Attention! Veuillez lire les consignes de sécurité que contient la Notice d'utilisation avant d'installer l'appareil.

NL

INSTALLATIE-INSTRUCTIES

NL Waarschuwing! Lees de veiligheidsinformatie in de gebruikershandleiding voordat u met de installatie begint.

ES

MANUAL DE INSTALACIÓN

ES ¡Atención! Antes de realizar la instalación, lea la información de seguridad del Manual del usuario.

PT

LIVRO DE INSTRUÇÕES PARA INSTALAÇÃO

PT Atenção! Antes de continuar a instalação, leia as informações de segurança no Manual de Utilizador.

IT

LIBRETTO DI INSTALLAZIONE

IT Attenzione! Prima di procedere all'installazione, leggere le Avvertenze e Suggerimenti contenute nel Libretto di Uso.

SV

INSTALLATIONSHANDBOK

SV Varning! Läs säkerhetsanvisningarna i bruksanvisningen innan du fortsätter med installationen.

NO

INSTALLASJONSVEILEDNING

NO Advarsel! Les sikkerhetsinformasjonene i bruksanvisningen før du begynner installasjonen.

FI

ASENNUSOHJEET

FI Varoitus! Ennen kuin aloitat asennuksen, lue käyttöohjeen sisältämät turvallisuusohjeet.

DA

INSTALLATIONSVEJLEDNING

DA Vigtigt! Læs brugsanvisningens instruktioner vedrørende sikkerhed, før installationen påbegyndes.

RU

РУКОВОДСТВО ПО УСТАНОВКЕ

RU Внимание! Перед тем как приступать к установке, прочтите информацию по технике безопасности в руководстве пользователя.

ET

PAIGALDUSJUHEND

ET Hoiatus! Enne paigaldamist lugege läbi kasutusjuhendis olevad ohutusjuhised.

LV

UZSTĀDĪŠANAS ROKASGRĀMATA

LV Brīdinājums! Pirms turpināt uzstādīšanu, izlasiet lietotāja rokasgrāmatā ietverto drošības informāciju.

LT

ĮRENGIMO VADOVAS

LT Įspėjimas! Prieš montuodami perskait ykite saugos informaciją naudojimo instrukcijoje.

UK

ІНСТРУКЦІЯ ЗІ ВСТАНОВЛЕННЯ

UK Увага! Перед початком встановлення прочитайте інформацію щодо безпеки у Посібнику користувача.

HU

ÜZEMBE HELYEZÉSI ÚTMUTATÓ

HU Vigyázat! Mielőtt továbblépne az üzembe helyezéssel, olvassa el a biztonsági információkat a felhasználói kézikönyvben.

CS

NÁVOD K MONTÁŽI

CS Upozornění! Před začátkem instalace si přečtěte bezpečnostní informace v návodu k použití.

SK

INŠTALAČNÁ PRÍRUČKA

SK Upozornenie! Pred inštaláciou si prečítajte bezpečnostné pokyny v návode na používanie.

RO

MANUAL DE INSTALARE

RO Atenție! Înainte de a trece la instalare, citiți informațiile privind siguranța din Manualul Utilizatorului.

PL

INSTRUKCJA INSTALACJI

PL Ostrzeżenie! Przed rozpoczęciem instalacji należy przeczytać informacje dotyczące bezpieczeństwa podane w Instrukcji obsługi.

HR

KNJIŽICE S UPUTAMA

HR Upozorenje! Prije instalacije pročitajte sigurnosne informacije u Uputama za uporabu.

SL

NAVODILO ZA NAMESTITEV

SL Opozorilo! Pred nadaljevanjem z namestitvijo preberite varnostna navodila v navodilih za uporabo.

EL

ΟΔΗΓΙΕΣ ΕΓΚΑΤΑΣΤΑΣΗΣ

EL Προειδοποίηση! Πριν συνεχίσετε με την εγκατάσταση, διαβάστε τις πληροφορίες ασφάλειας στο εγχειρίδιο χρήστη.

TR

MONTAJ KITAPÇIĞI

TR Uyarı! Montaj işlemine başlamadan önce, kullanma kılavuzundaki güvenlik bilgilerini okuyunuz.

BG

РЪКОВОДСТВО ЗА МОНТАЖ

BG Внимание! Преди да пристъпите към инсталирането, прочетете информацията за безопасност в Ръководството за потребителя.

KK

ОРНАТУ НҰСҚАУЛЫҒЫ

KK Ескерту! Орнату алдында, пайдаланушы нұсқаулығындағы қауіпсіздік туралы ақпаратты оқыңыз.

MK

УПАТСТВО ЗА МОНТАЖА

MK Предупредување! Пред да започнете со монтажа, прочитајте ги информациите за безбедност во Упатството за корисник.

SQ

UDHËZUES PËR INSTALIMIN

SQ Paralajmërim! Përpara se të kryeni instalimin, lexoni të dhënat e sigurisë në Manualin e Përdorimit.

SR

УПУТСТВО ЗА ИНСТАЛИРАЊЕ

SR Упозорење! Пре него што приступите инсталирању уређаја, прочитајте информације о безбедности у Упутству за употребу.

AR

كتيّب التركيب

AR تنبيــه! قبل البدء بالتركيب، يرجى قراءة تعليمات السلامة الموجودة في كتيب تعليمات الاستعمال.

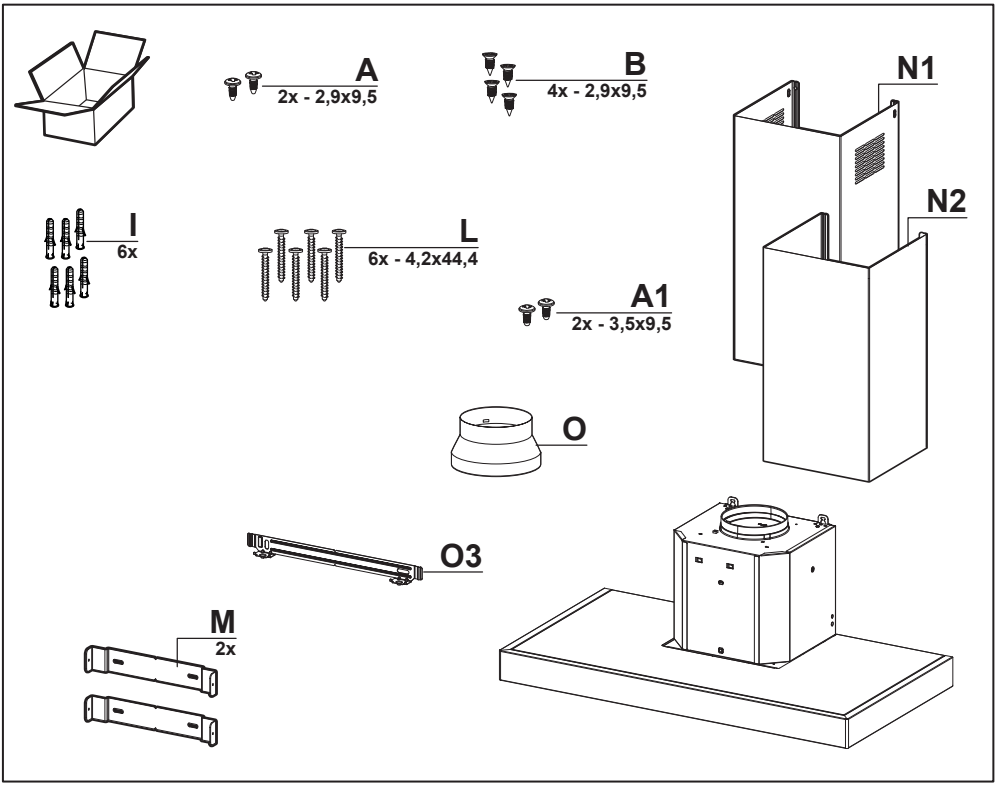
A
2x - 2,9x9,5
B
4x - 2,9x9,5
N1
N2
I
6x
L
6x - 4,2x44,4
A1
2x - 3,5x9,5
O
O3
M
2x

OK!

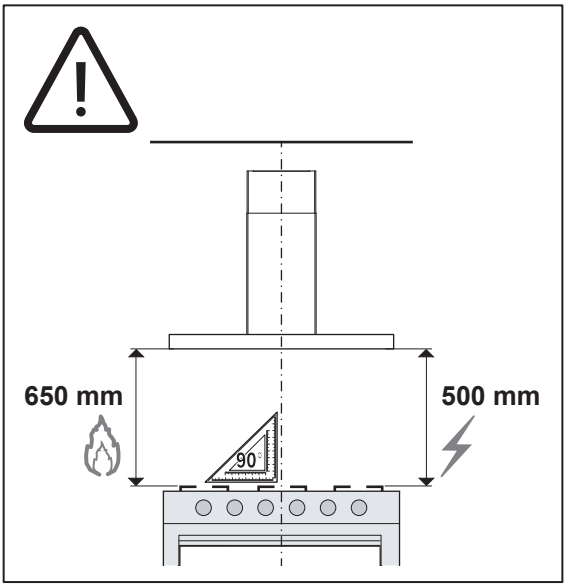
650 mm
500 mm
90°

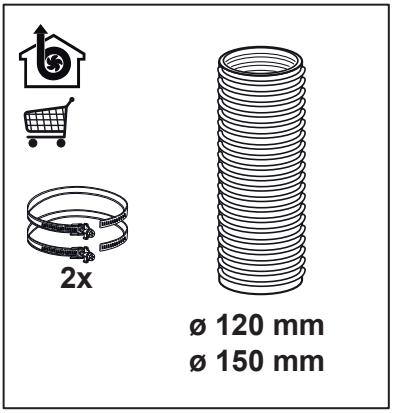
2x
ø 120 mm
ø 150 mm

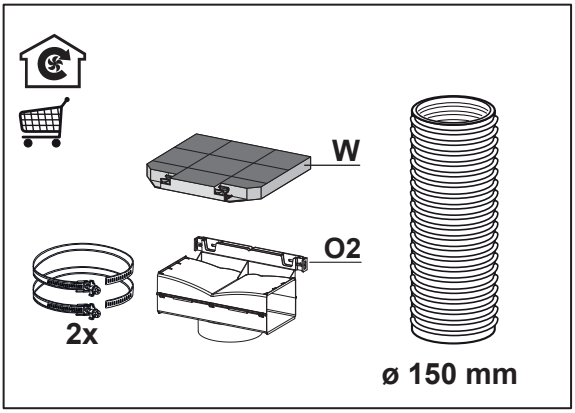
W
O2
2x
ø 150 mm

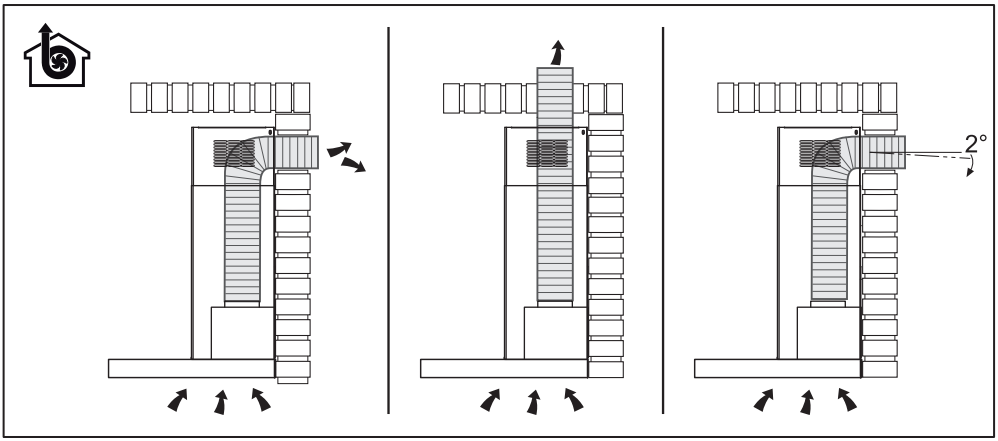
2°

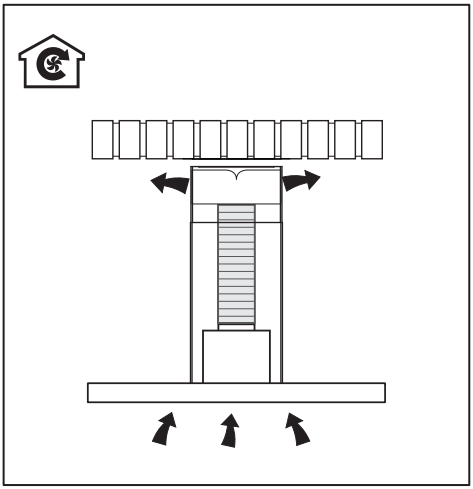

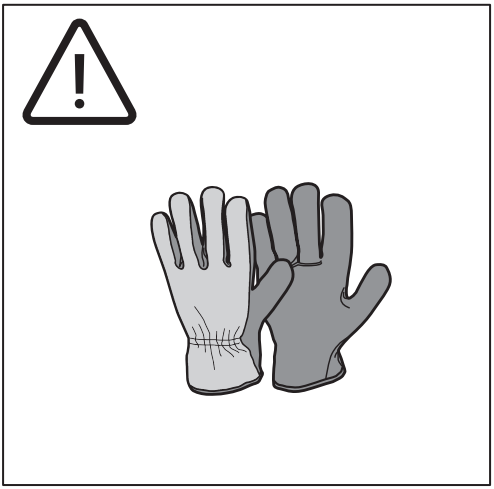

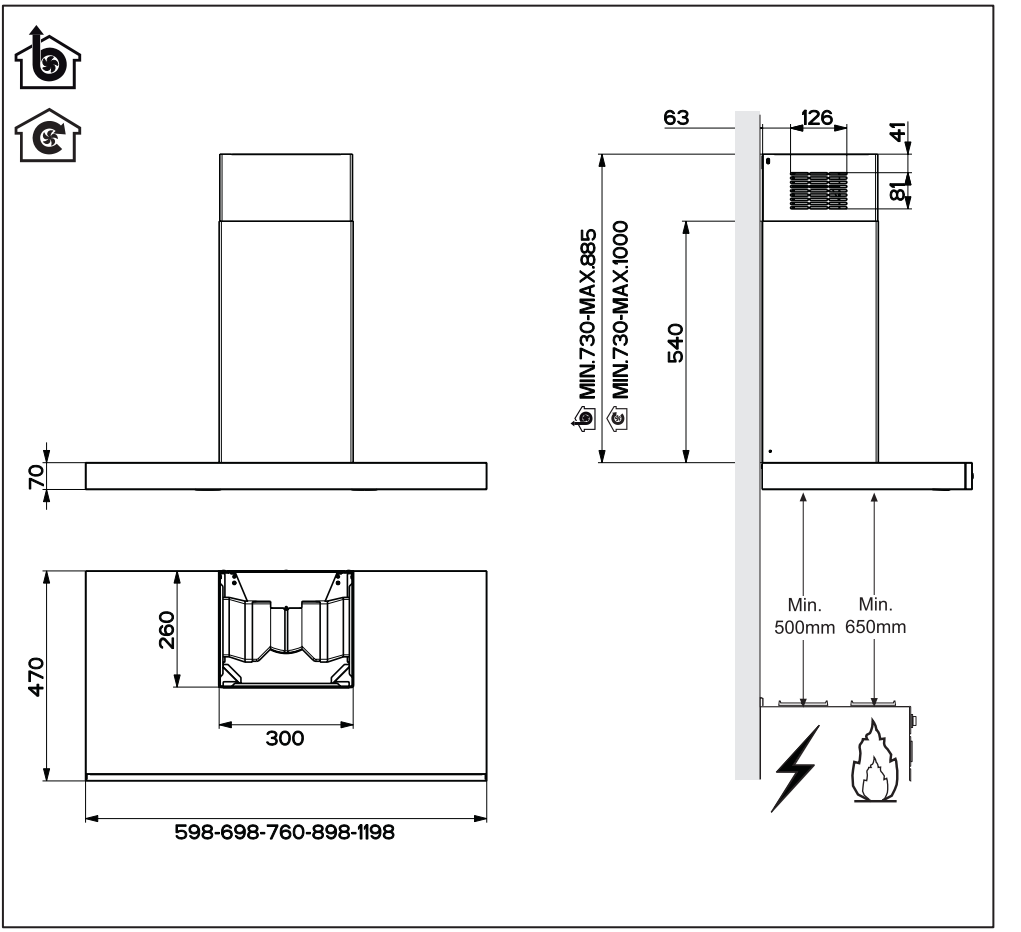
63
126
41
81
MIN.730-MAX.885
MIN.730-MAX.1000
540
70
260
470
300
598-698-760-898-1198
Min.
500mm
Min.
650mm

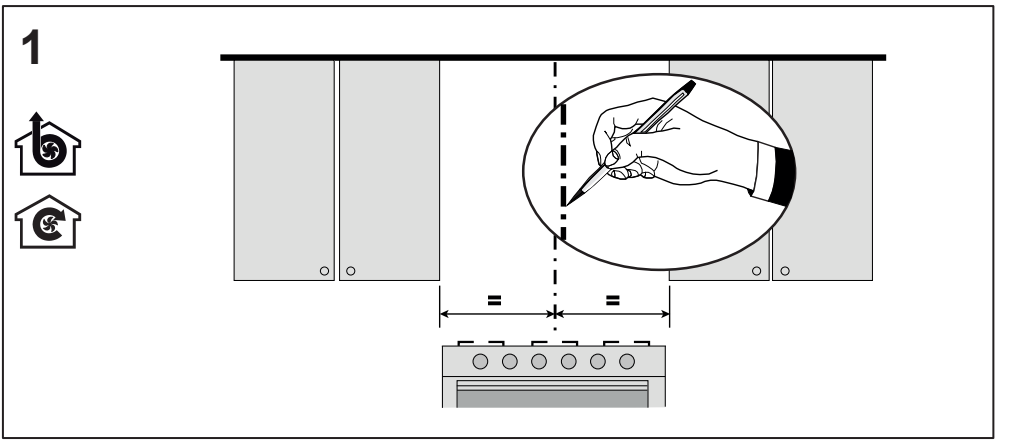
1
=
=

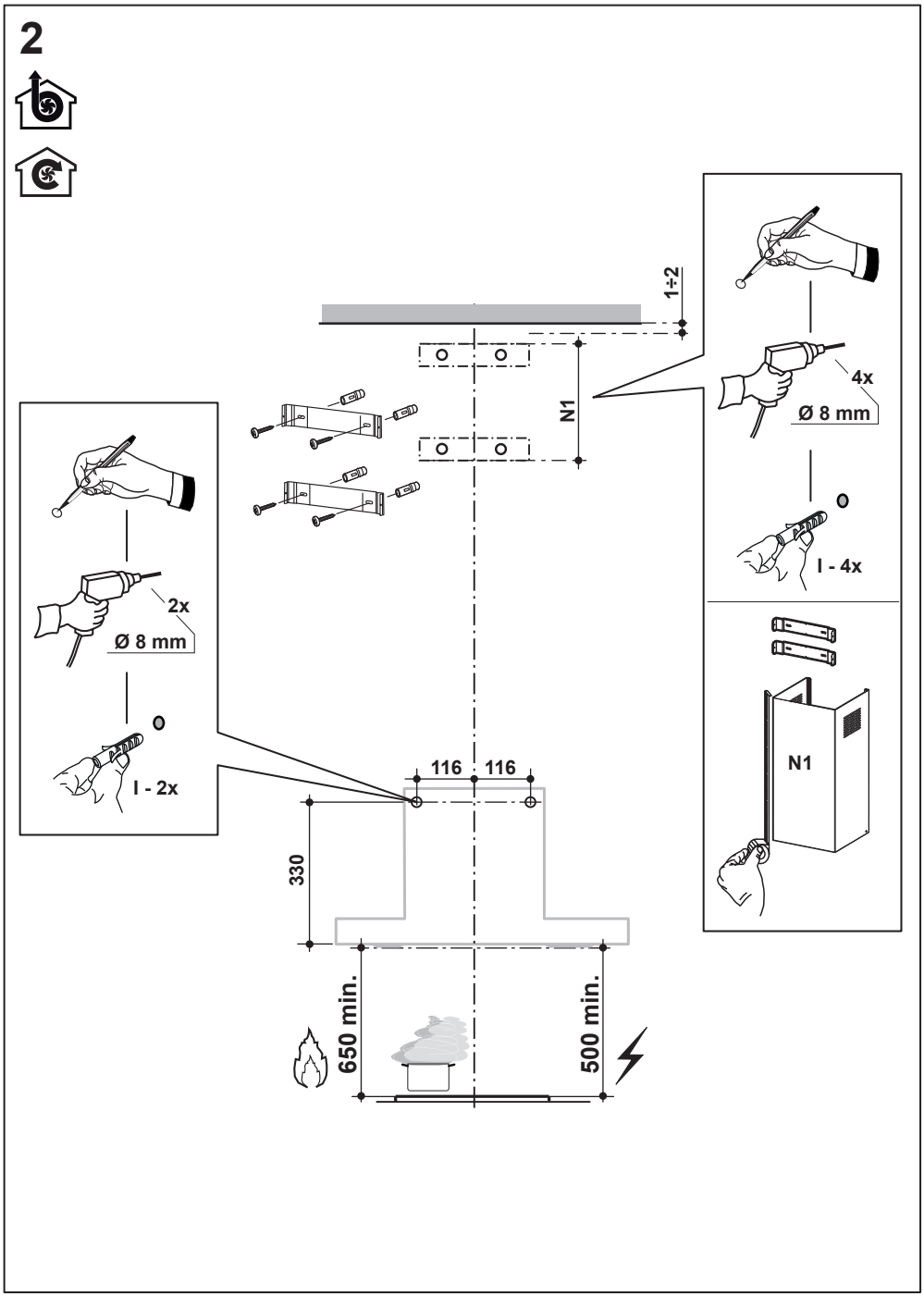
2
1÷2
N1
4x
Ø 8 mm
I - 4x
N1
2x
Ø 8 mm
I - 2x
116
116
330
650 min.
500 min.

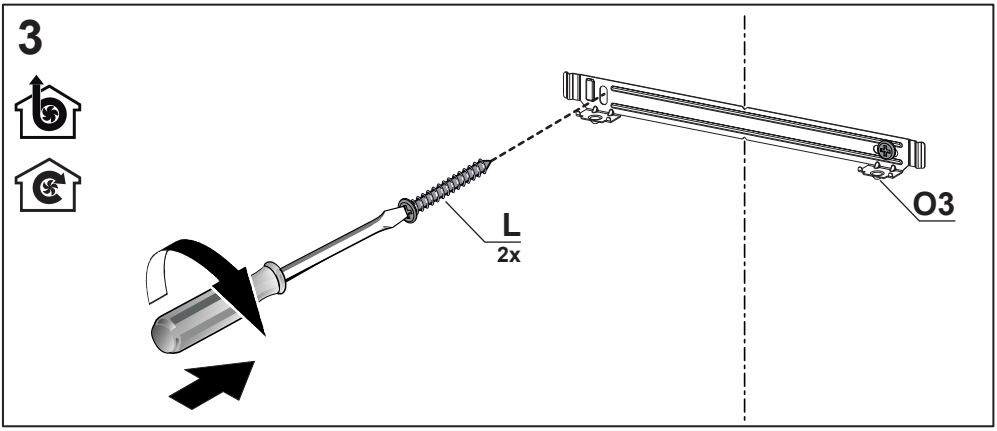
3
L
2x
O3

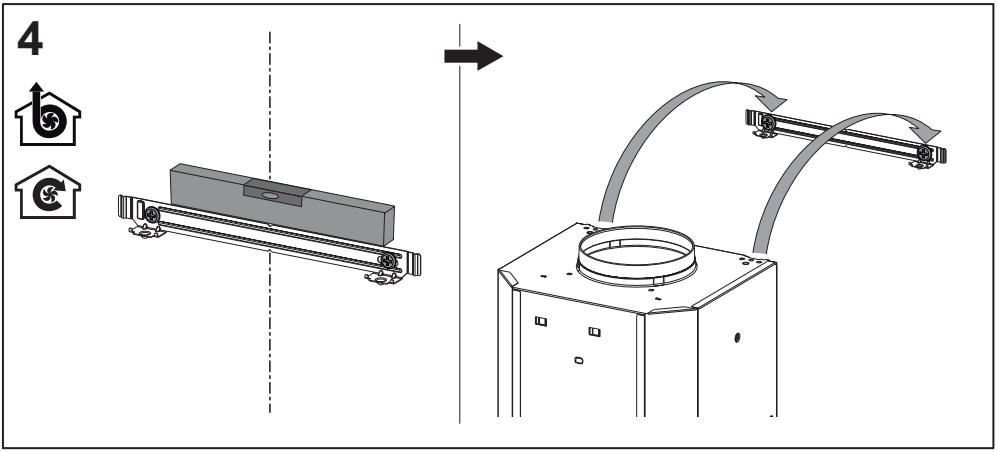
4

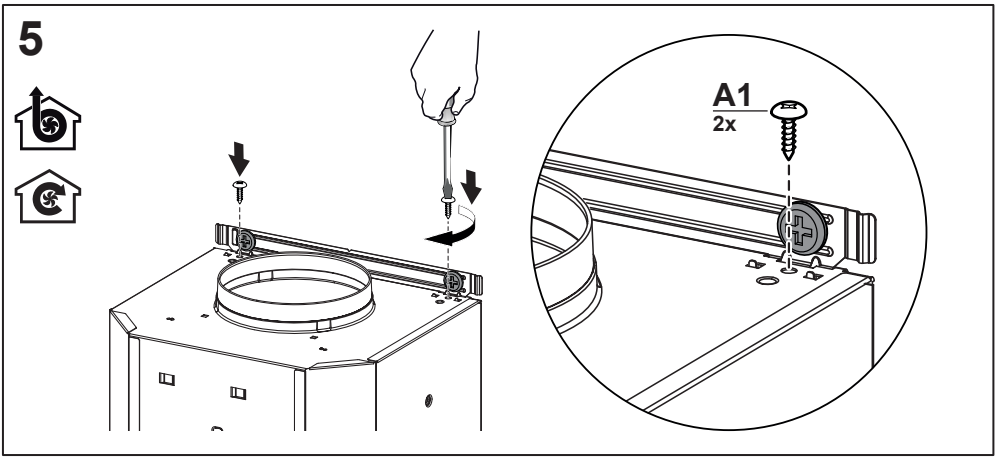
5
A1
2x

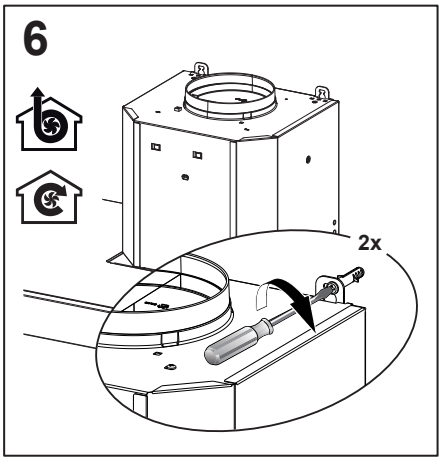
6
2x

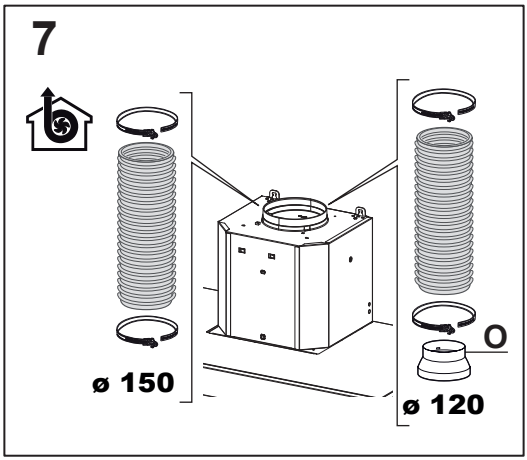
7
O
ø 150
ø 120

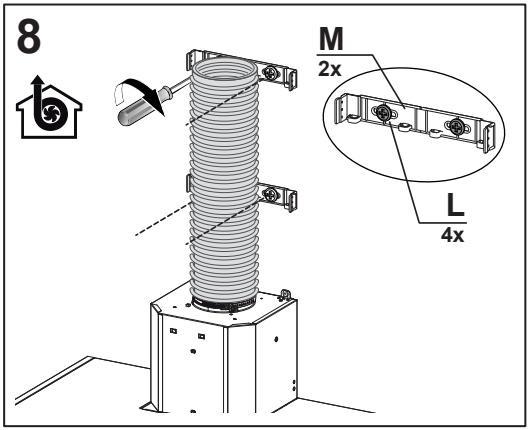
8
M
2x
L
4x

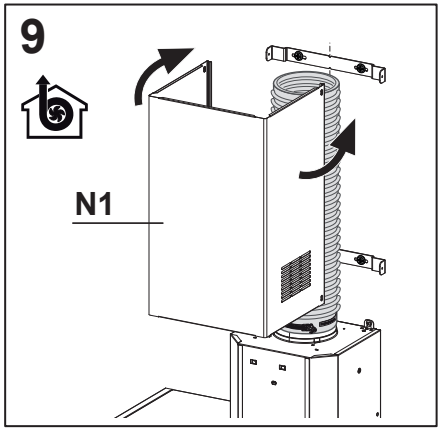
9
N1

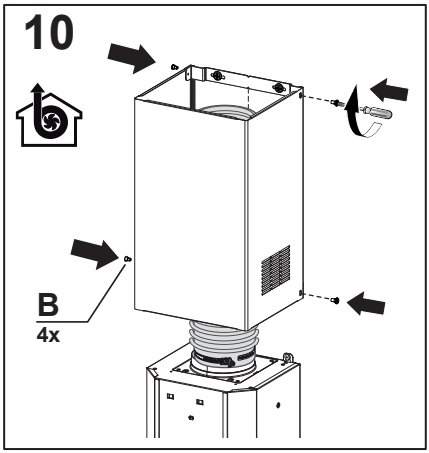
10
B
4x

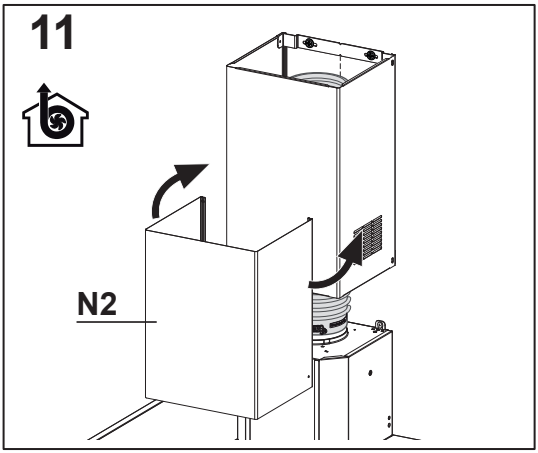
11
N2

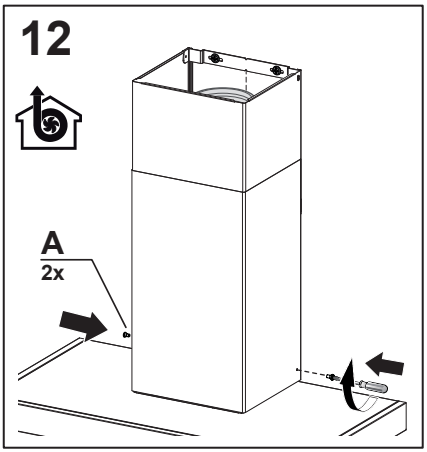
12
A
2x

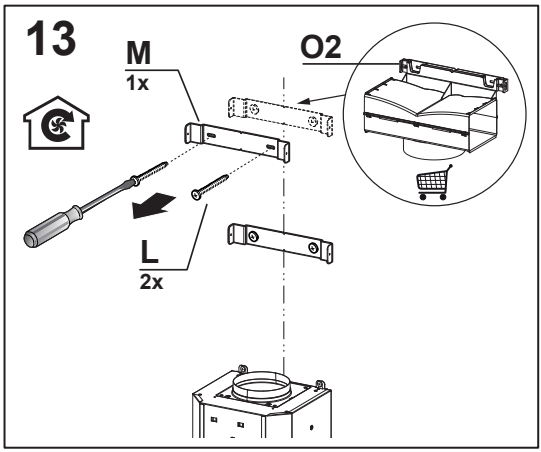
13
M
1x
O2
L
2x

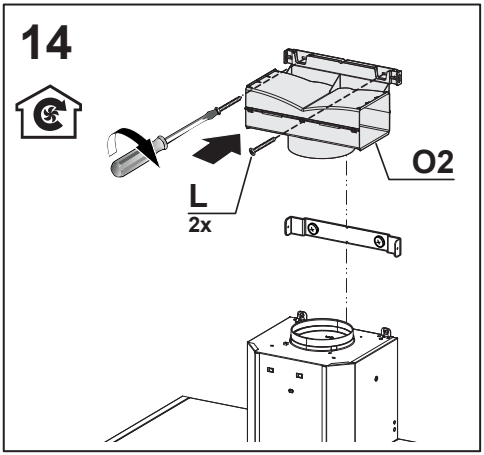
14
L
2x
O2

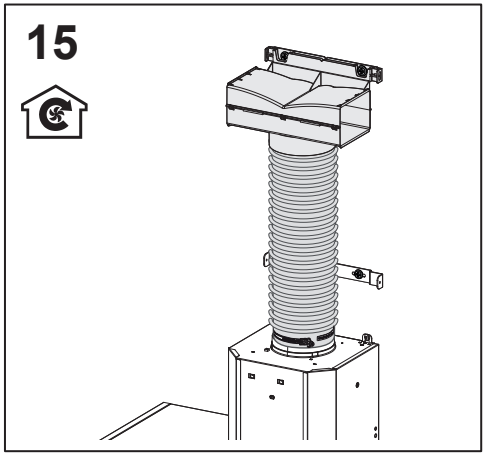
15

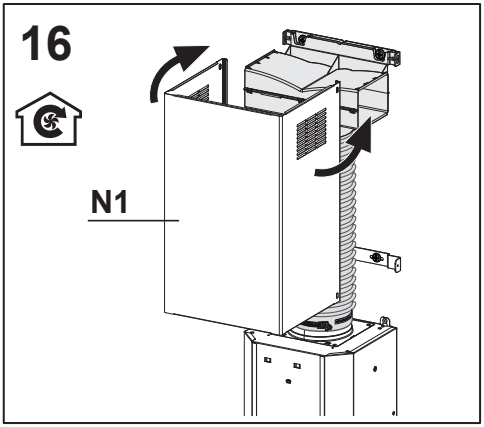
16
N1

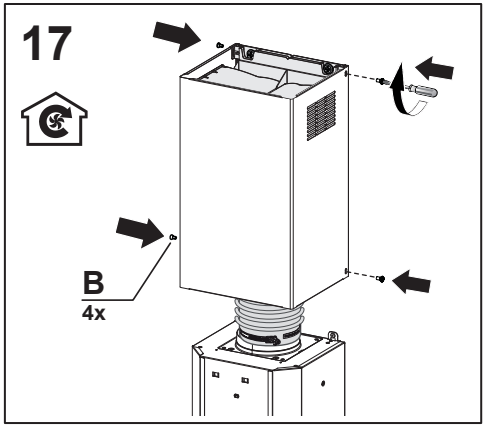
17
B
4x

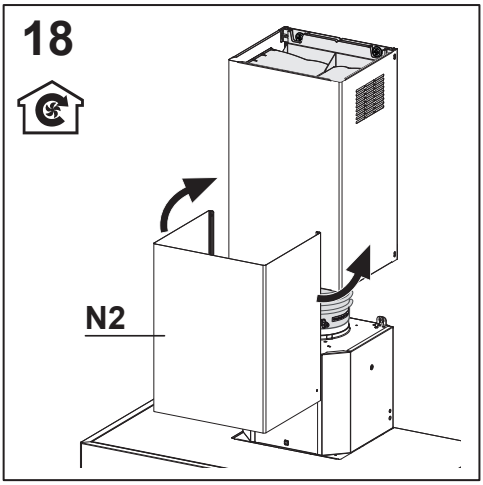
18
N2

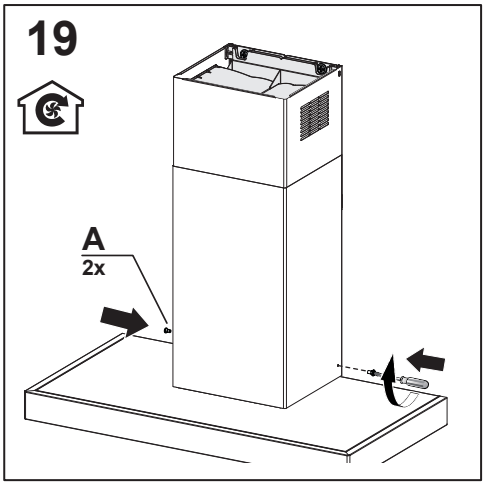
19
A
2x

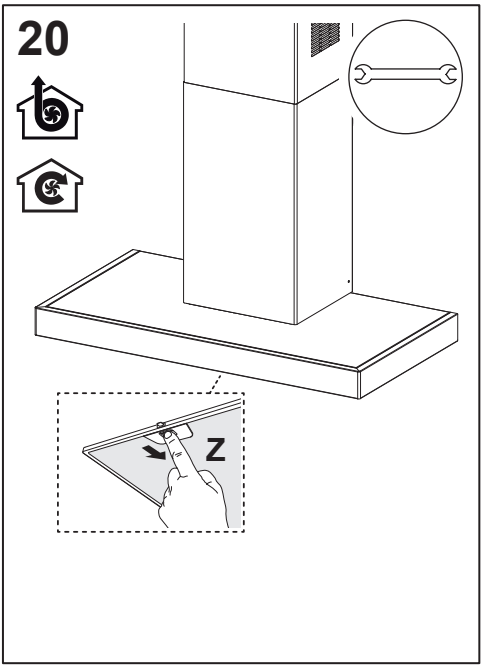
20
Z

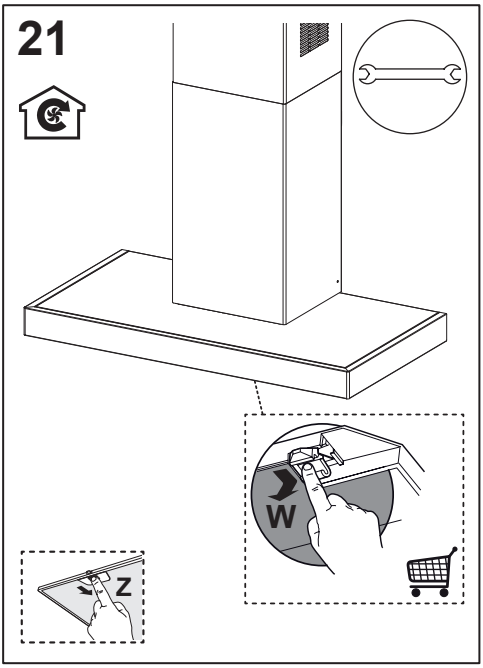
21
W
Z

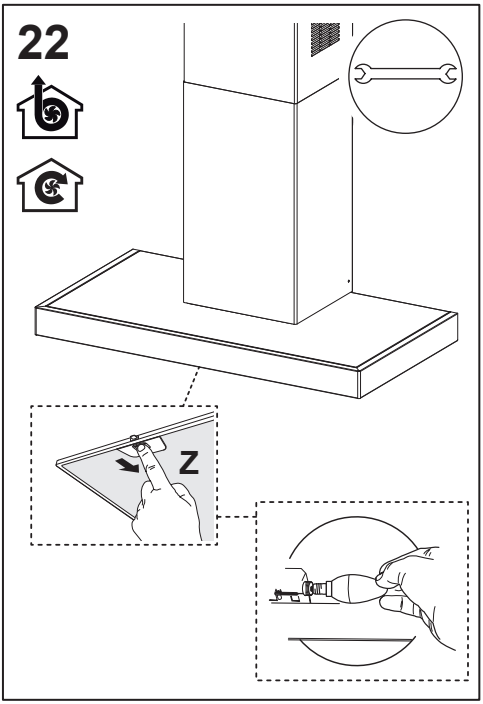
22
Z

991.0570.045_01 - 181121 - D00005436_00