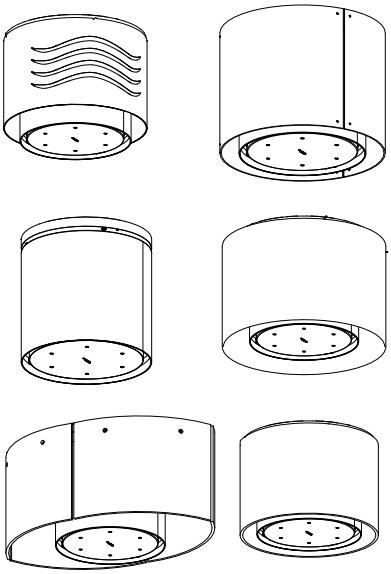

Naudojimosi instrukcija

TURINYS

LT

SAUGUMO INFORMACIJA 3
PRIETAISO APRAŠYMAS..... 6
MONTAVIMAS 20
NAUDOJIMAS 31
PRIEŽIŪRA IR VALYMAS..... 33

SAUGUMO INFORMACIJA

ⓘ Kad įrenginys saugiai ir tinkamai veiktų, prieš įrengimą ir naudojimą atidžiai perskaitykite šį vadovą. Visada išsaugokite šias instrukcijas prie įrenginio, net jei persikelsite gyventi į kitą vietą arba jį parduosite. Naudotojai privalo visiškai būti susipažinę su šio įrenginio veikimo ir saugumo savybėmis.

⚠ Laidus sujungti privalo kvalifikuotas specialistas.

- Gamintojas nebus atsakingas už bet kokią žalą, kuri atsiras dėl netaisyklingo ar netinkamo įrengimo.
- Minimalus saugus atstumas tarp viryklės viršaus ir gartraukio gaubto yra 650 mm (kai kuriems modeliams gali būti sumontuotas žemesniame aukštyje, žr. į darbinių gabaritų ir montavimo paragrafus).
- Jei dujų degikliui skirtose montavimo instrukcijose nurodytas didesnis atstumas, į tai turi būti atsižvelgta.
- Patikrinkite, ar elektros tinklo įtampa atitinka įtampą, kuri nurodyta techninių duomenų lentelėje gartraukio viduje.
- Atjungimo priemonės privalo būti sumontuotos elektros laidų sistemoje laikantis elektros įrengimo taisyklių.
- I klasės įrenginiai: patikrinkite, ar tiekiant elektrą buitiniam vartotojui garantuojamas pakankamas įžeminimas.
- Prijunkite ištraukiklį prie išmetimo dūmtakio, naudodami ne mažesnį kaip 120 mm diametro vamzdį. Jungimas prie dūmtakio turi būti kuo trumpesnis.
- Reikia laikytis oro šalinimo taisyklių.
- Nejunkite ištraukiančio gartraukio prie vamzdynų, kuriais šalinami dūmai (boilerių, židinių ir t. t.).

- Jei ištraukiklis yra naudojamas kartu su neelektriniais įrenginiais (pvz., dujas deginančiais įrenginiais), reikia užtikrinti pakankamą vėdinimą, kad išmetamos dujos negrįžtų atgal į patalpą. Kai gartraukis yra naudojamas su įrenginiais, kuriems reikalinga kitokia energijos rūšis (ne elektra), neigiamas slėgis patalpoje neturi viršyti 0,04 mbar – taip bus užtikrinta, kad gartraukis nestums garų į patalpą.
- Oras neturi būti nukreipiamas į dūmtakį, kuris skirtas dūmams iš įrenginių, naudojančių dujas ar kitas kuro rūšis, šalinti.
- Jei elektros tiekimo kabelis yra pažeistas, jį privalo pakeisti gamintojas arba priežiūros paslaugas teikiantis agentas.
- Įkiškite kištuką į lizdą, atitinkantį nurodytus reikalavimus, esantį lengvai prieinamoje vietoje.
- Atsižvelgiant į dūmų išmetimui taikomas technines ir saugumo priemones, svarbu laikytis vietinių institucijų nurodytų taisyklių.

⚠ **ĮSPĖJIMAS!** Prieš montuodami garų surinktuvą, nuo jo pašalinkite apsauginę plėvelę.

- Gartraukiui atremti naudokite tik sraigtus ir mažas dalis.

⚠ **ĮSPĖJIMAS!** Jei sraigtai arba tvirtinantys įrenginiai bus montuojami nesilaikant šių nurodymų, elektra gali kelti pavojų.

- Nežiūrėkite į šviesos šaltinius per optinius prietaisus (žiūronus, didinamuosius stiklus...).
- Po trauktuvu neruoškite patiekalų, kuriuos reikia užpilti spiritiniu gėrimu ir padegti, nes kyla gaisro pavojus.
- Šį įrenginį gali naudoti vaikai nuo 8 metų ir vyresni bei asmenys su ribotais fiziniais, jutiminiais ar protiniais sugebėjimais arba asmenys, kuriems trūksta patirties ir žinių, jei jie yra prižiūrimi ar buvo apmokyti, kaip saugiai elgtis su įrenginiu, ir supranta su juo susijusius pavojus. Vaikams žaisti su įrenginiu negalima. Vaikai atlikti valymo ir priežiūros darbus be suaugusiųjų negali.
- Vaikus reikia prižiūrėti, kad jie su prietaisu nežaistų.

- Įrenginio neturėtų naudoti asmenys (įskaitant vaikus), kuriems yra pablogę fiziniai, jutiminiai ar protiniai sugebėjimai arba trūksta patirties ir žinių, išskyrus atvejus, jei tokie asmenys yra prižiūrimi arba buvo apmokyti, kaip su tokiais įrenginiais elgtis.

⚠ Jei viryklės naudojamos, rankomis paliečiamos dalys gali būti karštos.

- Išvalykite ir / ar pakeiskite filtrus po nurodyto laiko (gaisro pavojus). Žiūrėkite paragrafą „Priežiūra ir valymas“.
- Kai trauktuvas yra naudojamas tuo pačiu metu, kaip ir dujas ar kitas kuro rūšis degimui naudojantys įrenginiai (netaikoma įrenginiams, kurie tik nukreipia orą atgal į patalpą), patalpose turi būti pakankama ventiliacija.

- Ant gaminio arba jo pakuotės esantis simbolis nurodo, kad šis prietaisas nepriskiriamas prie įprastų buities atliekų. Prietaisas turi būti perduotas į reikiamą surinkimo punktą, užsiimantį elektros ir elektroninės įrangos perdirbimu. Tinkamai sunaikindami šį gaminį, aplinką ir žmogaus sveikatą apsaugosite nuo galimų neigiamų pasekmių, kurių gali atsirasti dėl netinkamo šio gaminio utilizavimo. Norėdami gauti daugiau informacijos apie šio gaminio utilizavimą, kreipkitės į miesto institucijas, savo buitinių atliekų tvarkymo tarnybą arba parduotuvę, kurioje prietaisą pirkote.

PRIETAISO APRAŠYMAS

Sudedamosios dalys („Zoom“ modelis)

Nuor.	Kiekis	Gaminio sudedamosios dalys
1	1	Gaubto kupolas su: valdymo elementais, lempute, filtrais, varikliu.
2	1	Gartraukio atraminė plokštelė.
4	1	Kabelio kanalas
14	1	Įdėklas
Nuor.	**Kiekis**	**Montavimo sudedamosios dalys**
11	4	ø 10 mm sienų kamščiai
12h	4	M5 x 70 sraigtai
12g	1	Įdėklo sraigtai
	Kiekis	**Dokumentacija**
	1	Instrukcijos vadovas

ZOOM (15 Kg)

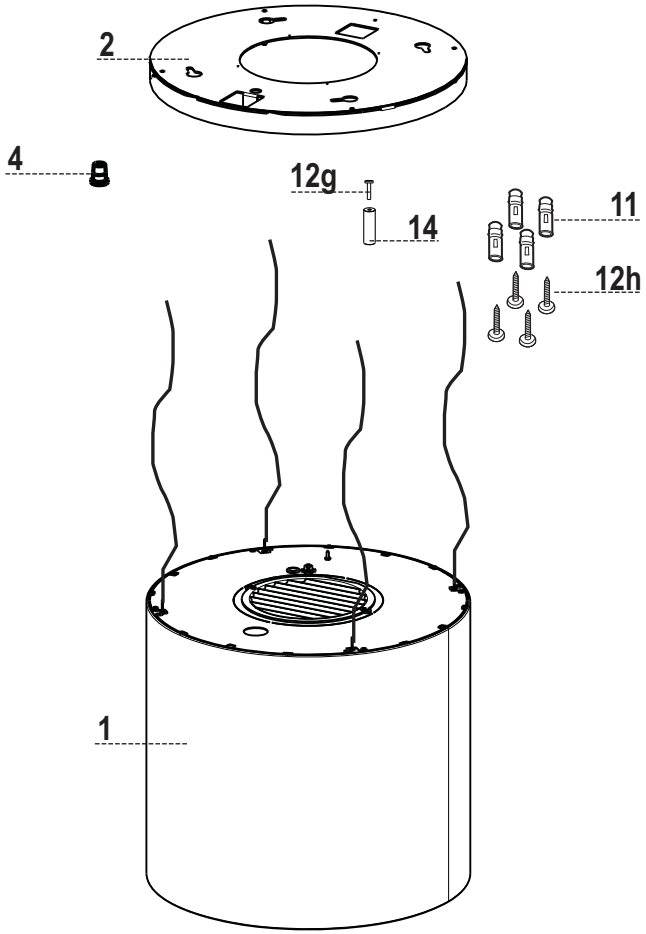

Sudedamosios dalys („Chic–Vanilla“ modeliai)

Nuor.	Kiekis	Gaminio sudedamosios dalys
1	1	Gaubto kupolas su: valdymo elementais, lempute, filtrais, varikliu.
2	1	Gartraukio atraminė plokštė (su lempos laikikliu).
4	1	Kabelio kanalas
5	3	Stiklas
6	3	Stiklą tvirtinančios plokštės
14	1	Įdėklas
Nuor.	**Kiekis**	**Montavimo sudedamosios dalys**
11	4	ø 10 mm sienų kamščiai
12h	4	M5 x 70 sraigtai
12d	6	M4 x 20 sraigtai
12e	6	M4 x 10 sraigtai
12g	1	Įdėklo sraigtai
22	12	Guminės poveržlės
	Kiekis	**Dokumentacija**
	1	Instrukcijos vadovas

CHIC / VANILLA (30 Kg)

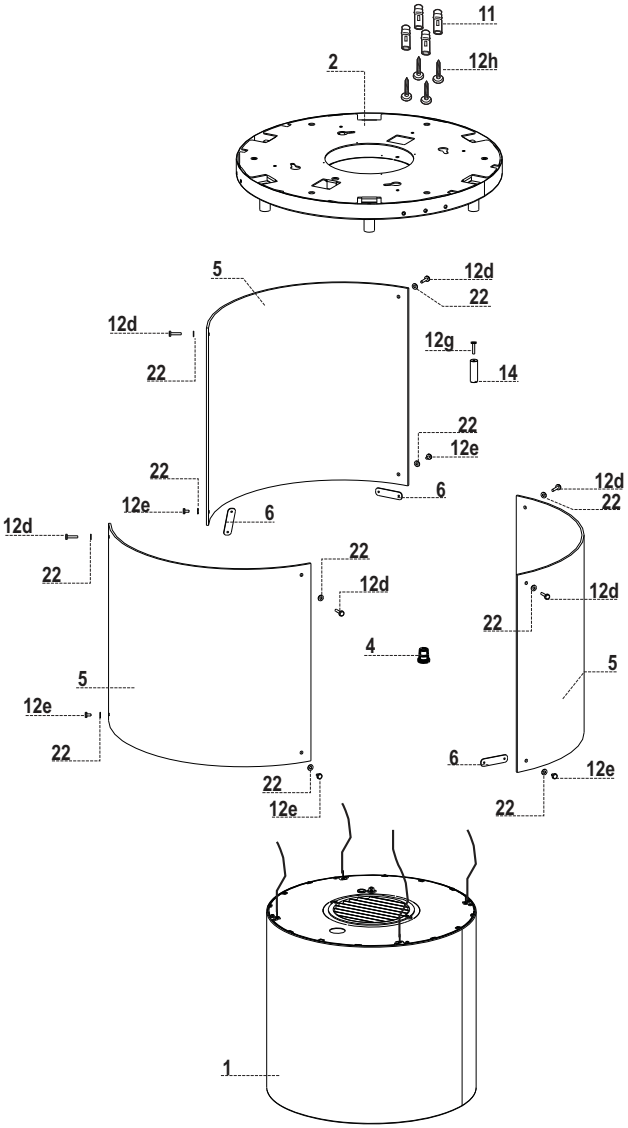

Sudedamosios dalys („Nest“ modeliai)

Nuor.	Kiekis	Gaminio sudedamosios dalys
1	1	Gaubto kupolas su: valdymo elementais, lempute, filtrais, varikliu.
2	1	Gartraukio atraminė plokštė (su lempos laikikliu).
2.1	2	Gartraukio atraminės plokštelės pailginimas
4	1	Kabelio kanalas
5	4	Stiklas (stiklo detalės montuojamos rankomis)
14	1	Įdėklas
Nuor.	**Kiekis**	**Montavimo sudedamosios dalys**
7.1	8	Stiklo tvirtinimo laikiklis su įvore
11	10	ø 10 mm sienų kamščiai
12h	10	M5 x 70 sraigtai
12d	24	M4 veržlė (tvirtinanti laikiklius prie plokštelės pailginimo)
12e	8	Stiklą tvirtinančios rankenėlės
12f	8	Stiklo apsauginiai tarpikliai
12g	1	Įdėklo sraigtai
12h	8	Apsauginiai stiklo tarpikliai
	Kiekis	**Dokumentacija**
	1	Instrukcijos vadovas

NEST (39 Kg)

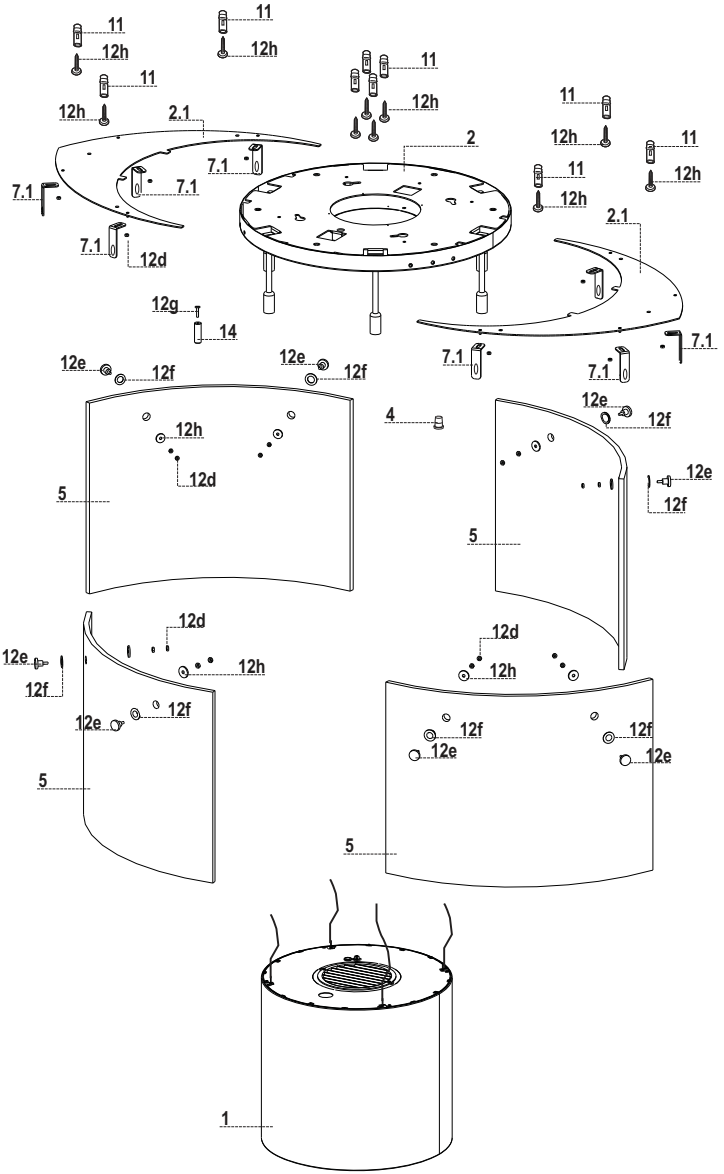

Sudedamosios dalys („Vertigo“ modelis)

Nuor.	Kiekis	Gaminio sudedamosios dalys
1	1	Gaubto kupolas su: valdymo elementais, lempute, filtrais, varikliu.
2	1	Gartraukio atraminė plokštė (su lempos laikikliu).
4	1	Kabelio kanalas
5	1	Stiklas ar kitos medžiagos panelis
14	1	Įdėklas
Nuor.	**Kiekis**	**Montavimo sudedamosios dalys**
11	4	ø 10 mm sienų kamščiai
12h	4	M5 x 70 sraigtai
12d	4	Chromuotas stiklo tvirtinimo kaištis / sraigtas
12g	1	Įdėklo sraigtai
	Kiekis	**Dokumentacija**
	1	Instrukcijos vadovas

VERTIGO (20 Kg)

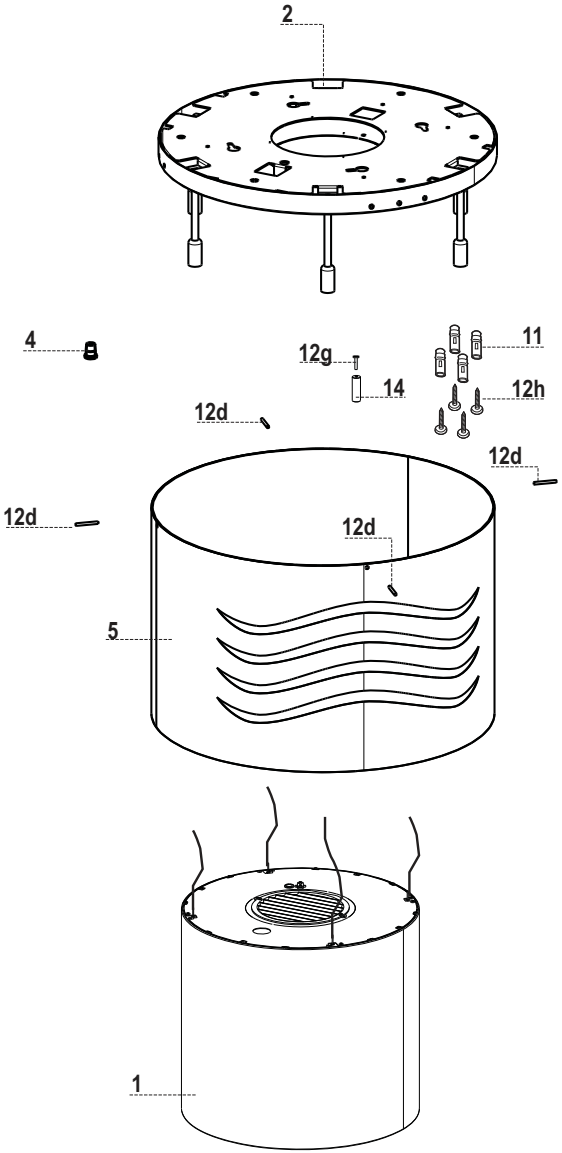

Sudedamosios dalys („Kaleidos“ modelis)

Nuor.	Kiekis	Gaminio sudedamosios dalys
1	1	Gaubto kupolas su: valdymo elementais, lempute, filtrais, varikliu.
2	1	Gartraukio atraminė plokštė (su lempos laikikliu).
4	1	Kabelio kanalas
5	1	Stiklas ar kitos medžiagos panelis
14	1	Įdėklas
Nuor.	**Kiekis**	**Montavimo sudedamosios dalys**
11	4	ø 10 mm sienų kamščiai
12h	4	M5 x 70 sraigtai
12d	4	Chromuotas stiklo tvirtinimo kaištis / sraigtas
12g	1	Įdėklo sraigtai
	Kiekis	**Dokumentacija**
	1	Instrukcijos vadovas

KALEIDOS (18 Kg)

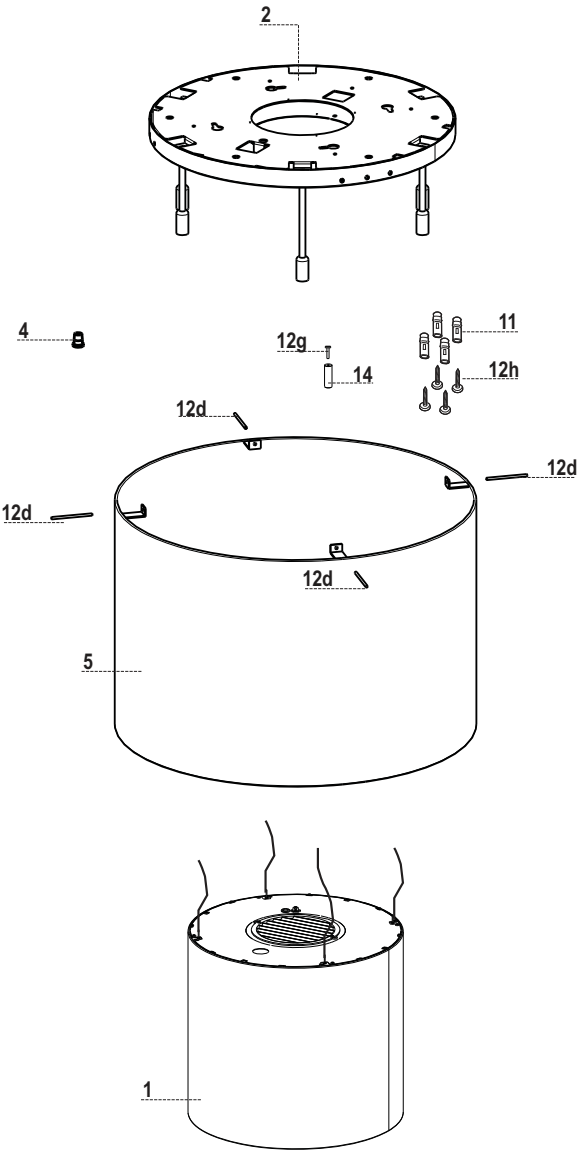

Sudedamosios dalys („Luxia“ modelis)

Nuor.	Kiekis	Gaminio sudedamosios dalys
1	1	Gaubto kupolas su: valdymo elementais, lempute, filtrais, varikliu.
2	1	Gartraukio atraminė plokštė (su lempos laikikliu).
3	1	Elektros tiekimo kabelio fiksatorius
5	1	Stiklas
14	1	Įdėklas
Nuor.	**Kiekis**	**Montavimo sudedamosios dalys**
11	4	ø 10 mm sienų kamščiai
12h	4	M5 x 70 sraigtai
12d	4	Chromuotas stiklo tvirtinimo kaištis / sraigtas
12g	1	Įdėklo sraigtai
	Kiekis	**Dokumentacija**
	1	Instrukcijos vadovas

LUXIA (30 Kg)

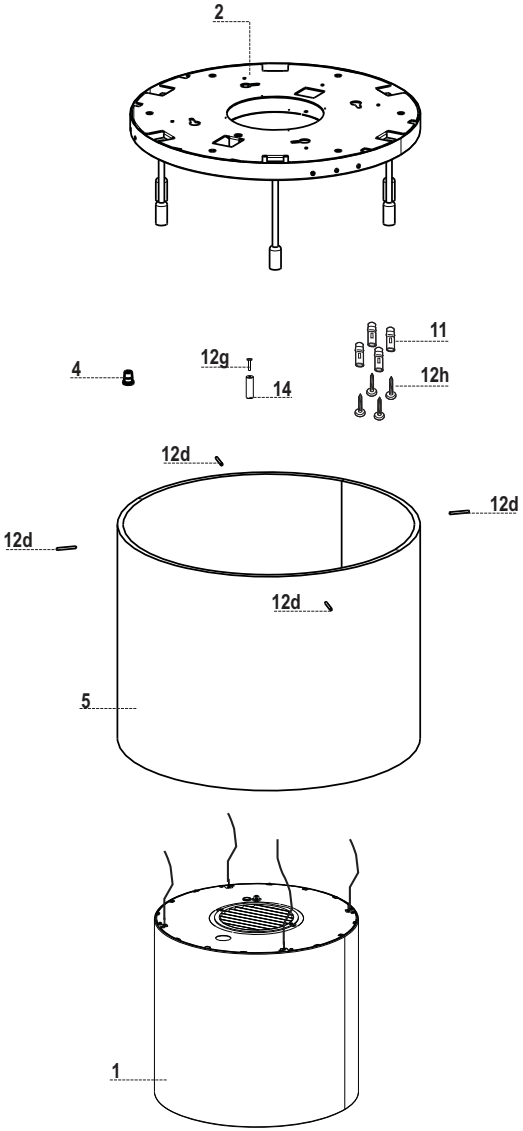

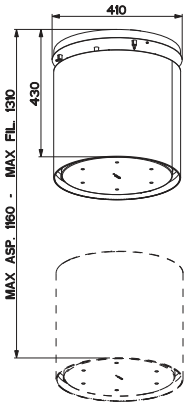

ZOOM

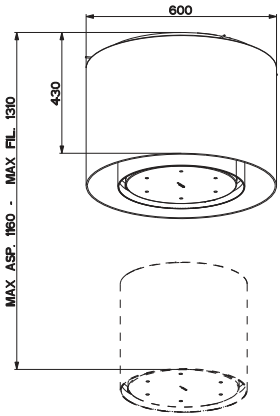

KALEIDOS

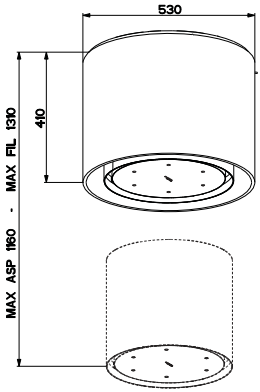

LUXIA

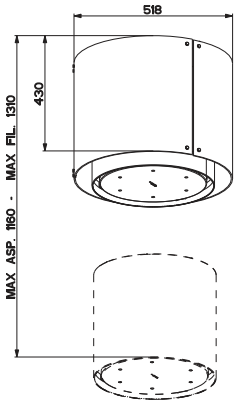

CHIC / VANILLA

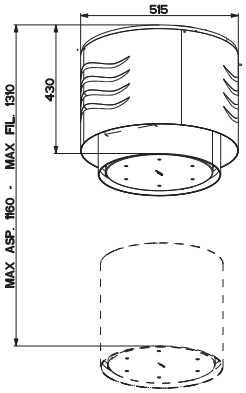

VERTIGO

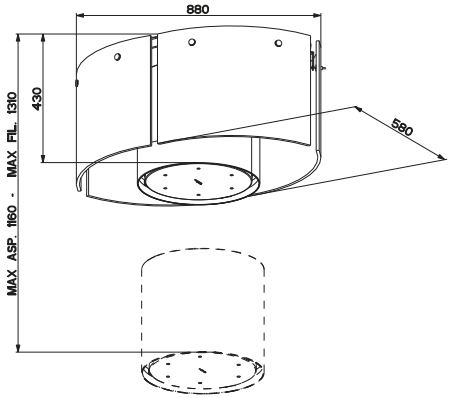

NEST

MONTAVIMAS

Gartraukis yra skirtas montuoti ant perdengimo / lentynos, virš laisvai stovinčio viryklės degiklio (min. 650 mm).

- **Ištraukimo režimu:** oras šalinamas į lauką.
- **Recirkuliaciniu režimu:** oro cirkuliacija patalpos viduje.

Įspėjimas! F apšvietimo gartraukis yra sistema, susidedanti iš gartraukio bei lempos, turi būti įrengtos atskiros elektros laidų išvedžiojimo sistemos, viena gartraukiui, kita – lempai. „Zoom“ modelis lempos neturi.

Darbų eiga. Montavimas

- **Pasiruošimas montuoti**
- **Perdengimų / lentynos gręžimas ir atraminės plokštės tvirtinimas**
- **Jungimai**
- **Gaubto korpuso tvirtinimas**
- **Funkcinis patikrinimas**
- **Pakuotės išmetimas į atliekas**

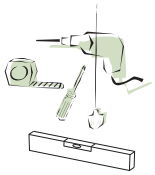

Ribojančio įdėklo tvirtinimas

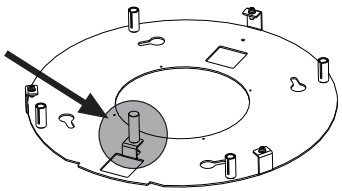

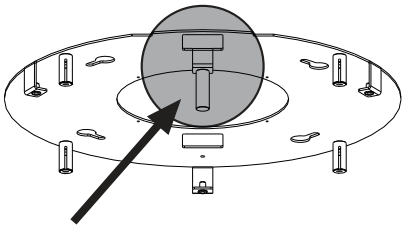

- Atsukite 3 sraigtus, kurie jungia plokštės dalis (skirtingų formų ir / ar dydžių), naudodami pateiktą raktą.
- Paimkite įdėklą ir, naudodami pateiktą sraigtą, pritvirtinkite jį prie laikiklio brėžinyje nurodytoje padėtyje.
- Paimkite lempučių laikiklius ir uždėkite juos ant pateiktų laikiklių, juos atskirsite pagal šakutės formos galus.
  Įspėjimas! Laidams tvirtinti naudojamų gnybtų negalima nukirsti.
- Pritvirtinkite sraigtą, tvirtinantį lempų laikiklius, prie laikytuvo taip, kad jis laikytųsi tarp 2 poveržlių.

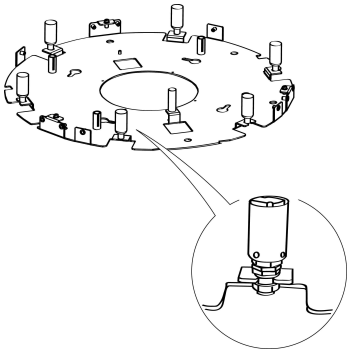

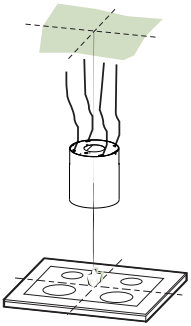

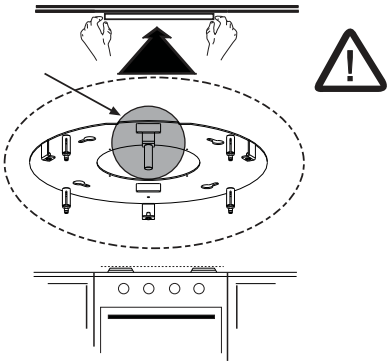

Perdegimo / lentynos gręžimas ir plokštės tvirtinimas

PERDENGIMO / LENTYNOS GRĘŽIMAS

- Naudodami svambalą, ant atraminės perdangos / lentynos pažymėkite dujų degiklio centrą.
- Atremkite plokštę prieš perdengimą / lentyną, ribojantis įdėklas turi būti nukreiptas montuojamos detalės ir viryklės degiklio link (ribojančio įdėklo nereikia maišyti su 4 kitais, naudojamais su plieno kabeliais, kurie judina gartraukį).
- Ant perdengimo pažymėkite skylių centrus plokštėje.
- Išgręžkite šiuos taškus
  - Perdengimas yra kietas betonas: kaip nurodyta naudojamiems betono kamščiams.
  - Perdengimas tuščiavidurėmis plytomis, 20 mm patvarumo storis: išgręžkite ø 10 mm skylę (tuoj pat įdėkite pateiktus kamščius **11**).
  - Mediniai sijų perdengimai: kaip nurodyta naudojamiems mediniams sraigtams (nepateikti).
  - Medinė lentyna, patvarumo storis 15 mm: išgręžkite ø 7 mm skylę.
  - Elektros tiekimo kabelis: išgręžkite ø 10 mm skylę.

    Įspėjimas! Bus jungiamos dvi linijos: tiesioginė elektros linija, kuri tieks elektrą gartraukiui, ir kita linija su lempos jungikliu. Tai netaikoma „Zoom“ modeliui.
  - Oro anga (ištraukimo versija): pagal jungties prie išorinio vamzdyno vamzdžio diametrą.
- Įdėkite du sraigtus, juos sukryžiuodami ir palikdami 4–5 mm nuo perdengimo.
  - Kietas betonas: betono kamščiai, nepateikti.
  - Tuščiavidurės plytos, apytiksliai 20 mm patvarumo storis: sraigtai **12h** nepateikti.
  - Medinės sijos, medžio sraigtai, nepateikti.
  - Medinės lentynos, sraigtai su poveržlėmis ir veržlėmis, nepateikti.

PLOKŠTĖS TVIRTINIMAS

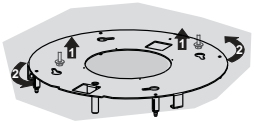

- Pakelkite tvirtinančią plokštę, atkreipkite dėmesį, kad ribojantis įdėklas būtų priekyje.
- Įdėkite angas į jau anksčiau įdėtus perdengimo sraigtus, sukite juos, kol jie bus reguliavimo angų centre.
- Visiškai priveržkite du sraigtus ir prisukite kitus varžtus; prieš sraigtus visiškai pritvirtinant, galima priderinti plokštę ją pasukant, įsitikinus, kad sraigtai nekyšo iš jų reguliuojamų kiaurymių.
- Įrenginys turi būti saugiai pritvirtintas dėl gartraukio svorio ir spaudimo, kuris kartais gali atsirasti jau sumontuotą įrenginį pastumiant. Įrenginį pritvirtinę, įsitikinkite, ar plokštė yra stabili.
- Tais atvejais, kai perdengimas nėra pakankamai stiprus pakabos vietoje, montavimo darbus atliekantis darbuotojas privalo sutvirtinti jį atitinkamomis plokštėmis, pritvirtintomis prie struktūriškai tvirtų elementų.

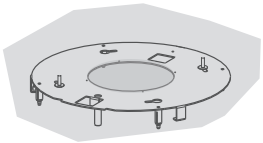

PLOKŠTĖS PAILGINIMO TVIRTINIMAS („NEST“ MODELIS)

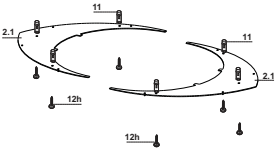

- Paimkite 2 pailginimus **2.1** ir užkabinkite juos ant plokštės **2** esančių kiaurymių, kurios buvo paruoštos.
- Ant perdengimo pažymėkite skylių centrus plokštėje.
- Nuimkite pailginimus.
- Išgręžkite ø 10 mm skylę (tuoj pat įdėkite pateiktus kamščius **11**).
- Vėl užkabinkite pailginimus ir juos pritvirtinkite, naudodami pateiktus sraigtus **12h**.

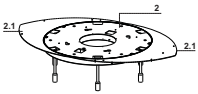

GARTRAUKIO KABELIŲ PLOKŠTĖS JUNGIMAS

GERAI ĮSIDĖMĖKITE! Prie tęsiant montavimo darbus, būtina nustatyti gartraukį, kad jis būtų bent 650 mm virš viryklės degiklio, naudojant atramą ar padedant kitam asmeniui.

⚠ Tai yra ypač svarbu, nes gartraukio kabeliai privalo būti **būtinai** prijungti prie plokštės, tvirtinamos prie perdengimo be svorio, kuris veiktų struktūrą, laikančią gartraukį.

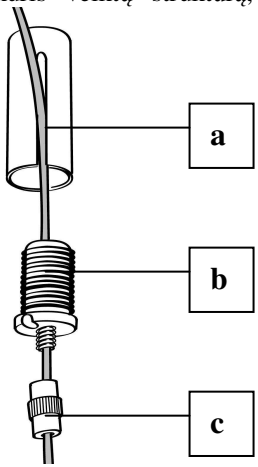

- Kabelio tvirtinimo sistema susideda iš 3 dalių
  - Srieginio įdėklo (**a**), jau sumontuoto ant perdengimo plokštės
  - Kabelį tvirtinančio varžto (**b**), pateiktas.
  - Apsauginės tvirtinimo detalės (**c**), pateikta.

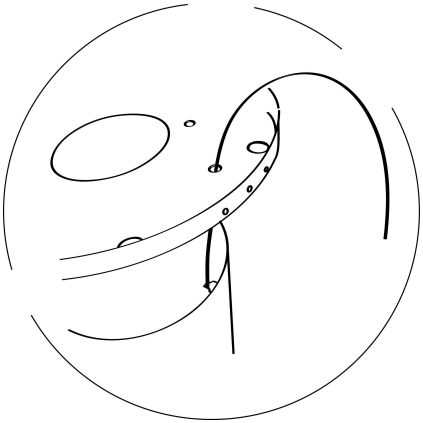

- Išmontavę prakiškite gartraukio gaubto kabelius į atitinkamas plokštės dangčio skyles.

- Įdėkite kabelio kanalą **4** į plokštės dangčio kiaurymę ir per jį prakiškite elektros tiekimo laidą.

Įspėjimas! Nenulaužkite arba nenuimkite gnybto, tvirtinančio elektros kabelį prie gartraukio.

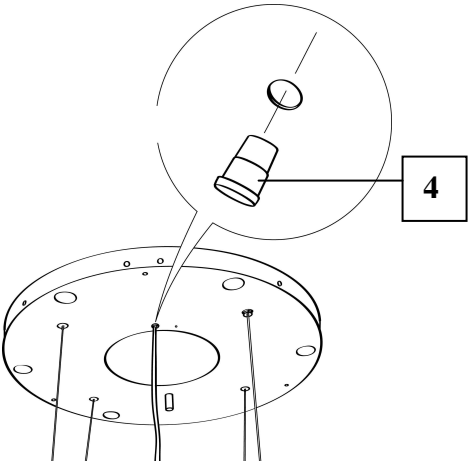

• Reikia atkreipti dėmesį į plokštės tvirtinimą prie perdengimo (ribojantis plokštės įdėklas, pritvirtintas prie perdengimo, turi atitinkamą skylę plokštės dangtyje ir gartraukio gaubte).

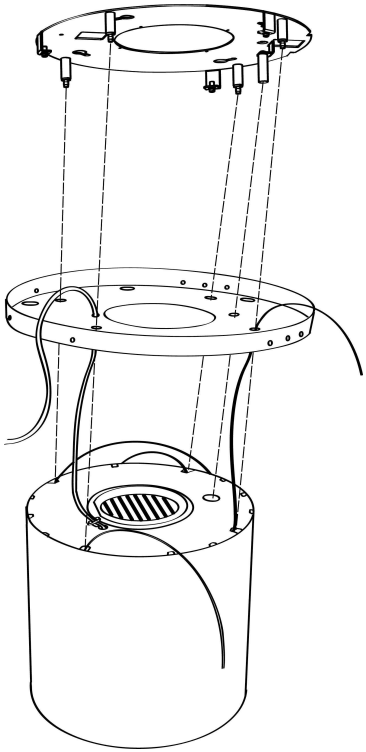

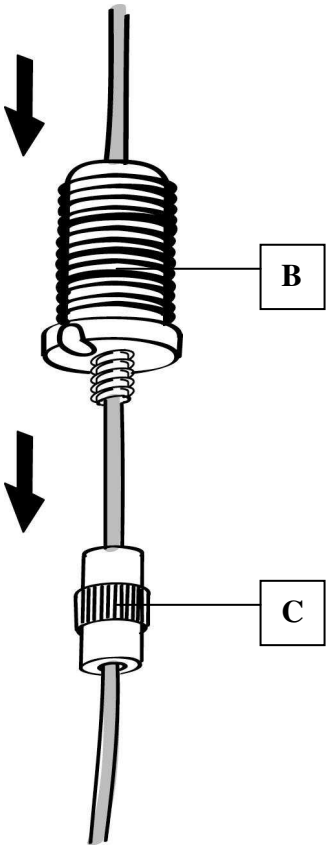

• Ant atitinkamų kabelių uždėkite apsaugines detales (**c**), sriegis nukreiptas į viršų.
• Ant kabelių uždėkite atitinkamus tvirtinančius varžtus (**b**).

- Prakiškite kabelį per srieginio įdėklo kiaurymę (**a**) ir prisukite kabelio tvirtinančius varžtus (**b**) prie pačių įdėklų.

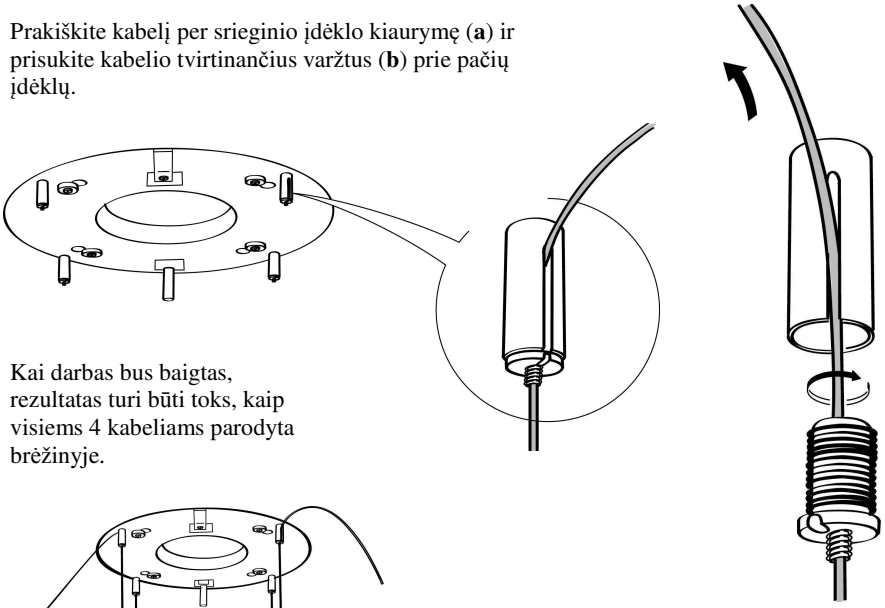

- Kai darbas bus baigtas, rezultatas turi būti toks, kaip visiems 4 kabeliams parodyta brėžinyje.

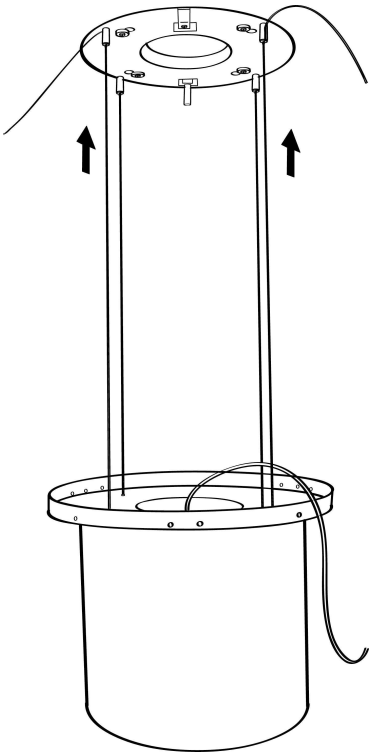

- Šiuo momentu visi 4 kabeliai prijungti prie plokštės.

Įtempkite kabelius, patraukdami juos į viršų, kad jie pralįstų per kabelio tvirtinantį varžtą ir srieginio įdėklo angą.

Tai yra įmanoma, nes kabelio fiksuojantis varžtas turi sistemą, jei ji tinkamai sumontuota, ji leidžia kabeliui judėti tik viena kryptimi, jis apsaugomas nuo judėjimo priešinga kryptimi.

Dėmesio! Kabeliai yra to paties ilgio, kad būtų geriau atlikti galutinius lygio nustatymo darbus. Priekinis kairysis laidas neturi būti daugiau atsileidęs nei kiti.

GARTRAUKIO IŠLYGINIMAS

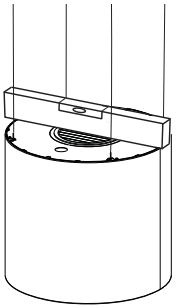

- Gartraukio paslankus skyrius turi būti išlygintas, kad jis tinkamai veiktų ir judėtų.
- Gartraukis reguliuojamas nustatant apsauginius įdėklus.

- Ant gartraukio uždėkite gulsčiuką.

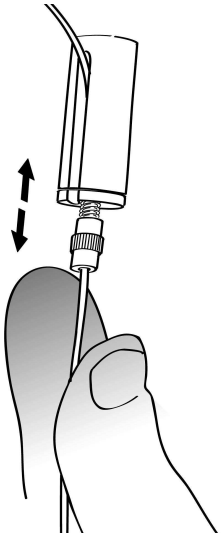

- Spaudžiant apsauginę detalę į viršų, gartraukis atjungiamas ir gali judėti. Stumiant arba traukiant kabelį iš tvirtinančio varžto į priekį arba atgal, galima reguliuoti paslankaus gartraukio gaubto lygį.
- Kai gartraukis bus nustatytas lygiai, tvirtinimo detalę reikia vėl priveržti.

Įspėjimas!

- **Patikrinkite, ar visi 4 kabeliai yra įtempti.**
- **Patikrinkite, ar atliekant darbus visi 4 kabeliai nebuvo pažeisti.**
- **Reikia atsiminti, kad minimalus atstumas nuo gartraukio iki viryklės degiklio turi būti 650 mm.**
- **Paslankaus įrenginio (gartraukio gaubtas) maksimali eiga gartraukiui dirbant recirkuliaciniu režimu turėtų būti 900 mm, o dirbant ištraukimo režimu – 750 mm.**

Jungtys

ORO IŠĖJIMO ANGA. IŠTRAUKIMO VERSIJA

Norėdami sumontuoti gartraukį ištraukimo režimu, laikykitės nurodymų, pateiktų gartraukio vamzdyno komplekte.

ORO IŠĖJIMO ANGA. RECIRKULIACINĖ VERSIJA

- Atidarykite apšvietimo bloką, patraukdami pateiktą išpjovą.
- Išimkite riebalų filtrą.
- Patikrinkite, ar buvo sumontuotas aktyvuotos anglies kvapo filtras.

ELEKTROS TIEKIMO LAIDO TVIRTINIMAS

- Priveržkite elektros tiekimo kabelį ir, naudodami jau uždėtą įlaidą ir 2 sraigtus, pritvirtinkite jį prie laikiklio, esančio ant perdengimo montuojamos plokštės.
- Įdėkite kabelį su kabelio kanalu į angą, kad apsaugotumėte nuo galimo pažeidimo.
- Prijunkite gaubtą prie elektros tinklo, naudodami dvipolį jungiklį, tarpas tarp kontaktų turi būti ne mažesnis nei 3 mm.

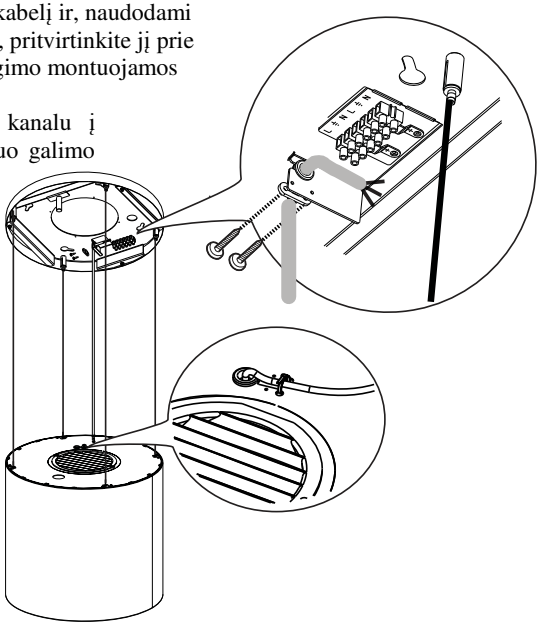

- Išimkite riebalų filtrus (žr. paragrafą „Priežiūra“) ir įsitikinkite, ar elektros kabelis buvo tinkamai įkištas į traukimo ventiliatoriaus lizdą.
- Šiuo metu galima nuimti gnybtą, tvirtinantį elektros laidą prie gartraukio gaubto.
- Šiuo metu įmanoma prijungti gartraukį ir, jei yra, lempą prie elektros tinklo naudojant atitinkamus elektros laidus.

PLOKŠTĖS DANGČIO MONTAVIMAS

- Uždarykite plokštės dangtį, naudodami anksčiau išsuktus sraigtus 3, naudodami pateiktą raktą.

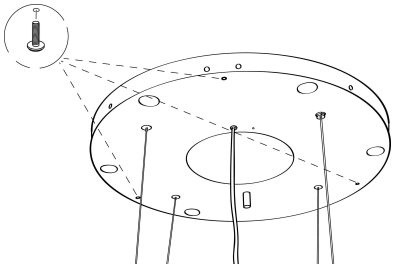

STIKLO TVIRTINIMAS. „CHIC-VANILLA“ MODELIAI

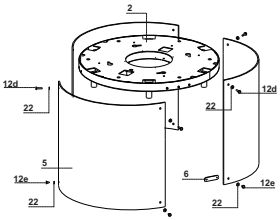

- Paimkite lemputes ir įdėkite jas į lempų laikiklius.
- Jų nereikia įsukti, jas tiesiog iki galo įstatykite.

- Pritvirtinkite stiklą **5** prie plokštelės, naudodami sraigtus **12d** ir poveržles **22** viršutinėje dalyje.
- Naudodami stiklą tvirtinančias plokšteles **6** su sraigtais **12e** ir poveržlėmis **22,** pritvirtinkite stiklines dalis kartu apačioje.

STIKLO TVIRTINIMAS. „NEST“ MODELIS

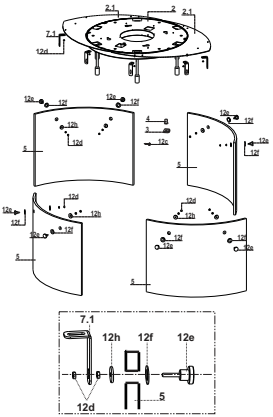

- Stiklą šiek tiek pareguliuoti galima atleidus veržles **12d,** kurios priveržia jį prie laikiklio.

STIKLO TVIRTINIMAS. „VERTIGO-KALEIDOS-LUXIA“ MODELIAI

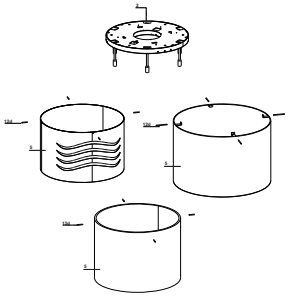

- Paimkite lemputes ir įdėkite jas į lempų laikiklius.
- Jų nereikia įsukti, jas tiesiog iki galo įstatykite.

- Pritvirtinkite stiklą (ar kitą medžiagą) **5** prie plokštelės, naudodami tvirtinimo rankenėles **12d**.

NAUDOJIMAS

Valdymo skydelis

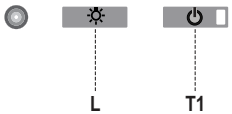

Mygtukas	Funkcija	Ekranas
L	Lemputės įjungiamos / išjungiamos.	-
T1	**Gartraukis nuleistas.** Spauskite 2 sekundes, kad pakeltumėte gartraukį. Trumpai spustelėkite, norėdami variklį paleisti / sustabdyti.	Įjungta / išjungta
	Gartraukis pakeltas. Paspauskite vieną kartą: gartraukis nuleidžiamas. Paspauskite antrą kartą: gartraukis sustoja. Judėjimui pasibaigus variklis ima veikti antru greičiu.	Išjungta / išjungta

Įspėjimas! Gartraukio valdikliai naudojami tik gartraukio funkcijoms reguliuoti. Apšvietimo sistemai elektra tiekiama visiškai atskirai, naudojamas atskiras jungiklis.

Elektroninė valdymo sistema atpažįsta ir sugeneruoja dviejų gedimų tipų signalus

Šviesos diodas T1	
Lėtas blykčiojimas	**Viršyta esama sugėrimo riba**: Jei susidaro apkrova, apie gedimą praneša kartą per 2 sekundes klaviatūroje sublykčiojantis šviesos diodas **T1**. Patikrinkite, ar niekas netrukdo normaliems gartraukio judesiams. Signalas lieka įjungtas, kol nebus duota nauja komanda atidaryti / uždaryti gartraukį.
Greitas blykčiojimas	**Sutriko gartraukio atidarymo mikrojungiklis**: Jei sutrinka saugos mikrojungiklis, apie gedimą praneša klaviatūroje greitai blykčiojantis (kartą per 250 milisekundžių) šviesos diodas **T1**. Tai reiškia, kad gartraukis pasislinko už mikrojungiklio…….. **Skambinkite techninės pagalbos tarnybai!** Atsiradus šiam gedimui toliau galite naudoti gartraukio apšvietimo ir variklio funkcijas. Kai tik variklis bus paleistas, šviesos diodas **T1** toliau blykčios, nurodydamas, kad gedimas vis dar nesutaisytas.

NUOTOLINIS VALDYMAS

Šis įrenginys gali būti valdomas naudojant nuotolinio valdymo pultelį, kuris naudoja CR2032 tipo 3 V bateriją (nepateikiama).

- Nedėkite nuotolinio valdymo pultelio netoli šilumos šaltinių.
- Neišmeskite baterijų kartu su įprastomis buitinėmis atliekomis, joms yra skirtos specialios talpyklos.

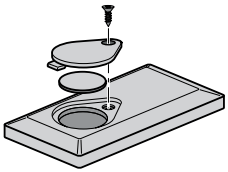

Valdymo skydelis

		Variklis paleidžiamas / sustabdomas.	-
		Gartraukis uždarytas: - Trumpai spustelėkite mygtuką, kad prasidėtų gartraukio nuleidimas. - Jis sustos, kai mygtukas bus vėl paspaustas. Judėjimui pasibaigus, variklis ima veikti 2 greičiu.	-
		Gartraukis atidarytas: - Paspauskite mygtuką ir laikykite nuspaudę 2 sekundes, kad įjungtumėte gartraukio kėlimą, jis sustoja pasiekęs sustojimo vietą. - Paspauskite (trumpai) norėdami sustabdyti judėjimą (kol nepasiekta sustojimo vieta). - Vėl trumpai spustelėkite, norėdami variklį paleisti / sustabdyti. - Paspauskite ir laikykite 2 sekundes nuspaudę, norėdami pradėti gartraukio kėlimą. - Jei variklis paleistas, pirmiausia bus sustabdytas variklis ir tada prasidės judėjimas.	-
		-	-
		Įjungia / išjungia gartraukio lemputes.	-
		INTENSYVAUS GREIČIO FUNKCIJA - Ši funkcija gali būti įjungta tik tada, kai gartraukis yra nuleistas ir neįjungtos **delsos** ar **24 val.** funkcijos. - Įjungia intensyvų greitį esant bet kuriam kitam greičiui. Norėdami išjungti, tiesiog vėl paspauskite tą patį mygtuką ar sustabdykite variklį. - Intensyvus greitis nustatytas veikti 6 minučių. Praėjus 6 minučių, sistema automatiškai grįš prie greičio, kuris buvo nustatytas anksčiau.	Šviesos diodas ant variklio mygtuko (gartraukio valdymas) blykčios kartą per sekundę.
		Trumpai spustelėkite norėdami įjungti delsos funkciją: Gali būti įjungta tik tuo atveju, jei neįjungta **intensyvaus greičio** ar **24 val.** funkcija. Po 30 minučių suaktyvina ar supasyvina visišką gartraukio išjungimą (variklio ir lempučių): Norėdami išjungti delsą tiesiog vėl paspauskite mygtuką ar išjunkite variklį.	Šviesos diodas ant variklio mygtuko (gartraukio valdymas) blykčios kartą per 0,5 sekundės.
		Paspauskite ir laikykite nuspaudę 2 sek., norėdami įjungti 24 val. funkciją: Gali būti įjungta tik tuo atveju, jei neįjungta **intensyvaus greičio** ar **delsos** funkcija. Įjungia ir išjungia 24 val. funkciją 10 minučių kiekvieną valandą (24 valandas). Praėjus šiam laikui, ji išjungiam	Šviesos diodas ant variklio mygtuko (gartraukio valdymas) blykčios kartą per 2 sekundes.
		Padidina variklio greitį.	-
		Sumažina variklio greitį.	-

PRIEŽIŪRA IR VALYMAS

Riebalų filtras

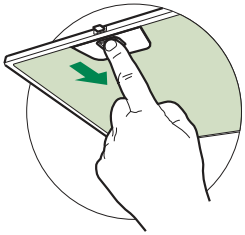

Filtras turi būti valomas kas 2 darbo mėnesius arba dažniau, jei viryklė ir rinktuvas naudojami labai intensyviai; filtrus galima plauti indaplove.

METALINIO AUTONOMINIO RIEBALŲ FILTRO VALYMAS

- Atidarykite apšvietimo bloką, patraukdami išpjovą.
- Išimkite filtrą, vieną po kito stumdami juos gartraukio užpakalinės dalies link ir tuo pat metu traukdami juos žemyn.
- Plaunant filtrą reikia stengtis jo nelankstyti. Prieš dėdami filtrą atgal į gartraukį, įsitikinkite, ar jis visiškai sausas.
- Dėdami filtrą į gartraukį, atkreipkite dėmesį, ar jo padėtis tinkama, ar rankenėlė yra nukreipta į išorę.
- Vėl įdėkite apšvietimo skyrių.

Aktyvintos anglies filtras (recirkuliacinė versija)

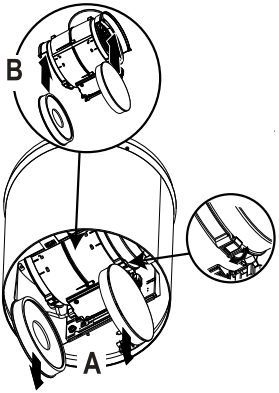

Filtro negalima plauti arba atnaujinti, jis turi būti keičiamas apytiksliai kas 4 mėnesius arba dažniau, jei gartraukis labai dažnai naudojamas.

KEITIMAS

- Atidarykite apšvietimo skyrių.
- Išimkite riebalų filtrą.
- Išimkite prisotintus aktyvintos anglies filtrus, kaip parodyta (**A**).
- Vėl įdėkite naujus filtrus, kaip parodyta (**B**).
- Vėl atgal įdėkite priešriebalinį filtrą ir apšvietimo skyrių.

Apšvietimo skyrius

- Dėl pakeitimo kreipkitės į techninius darbuotojus (Norėdami nusipirkti, kreipkitės į techninius darbuotojus).

Apšvietimo skyriaus lempos

„Chic“	G9 -- Energiją taupanti 9 W
„Vanilla“	G9 -- Energiją taupanti 9 W
„Luxia“	G9 -- Didelio stiprumo 40 W
„Kaleidos“	G9 -- Energiją taupanti 9 W
„Nest“	G9 -- Didelio stiprumo 40 W
„Vertigo“	G9 -- Energiją taupanti 9 W

Dėmesio! Lemputės nepateiktos.

Papildoma informacija montavimo darbus atliekančiam darbuotojui

- Atidarykite apšvietimo bloką, patraukdami pateiktą išpjovą.
- Prilipdykite etiketę, nurodančią apšvietimo tipą ant gartraukio, kaip nurodyta paveikslėlyje (**A** nuoroda).

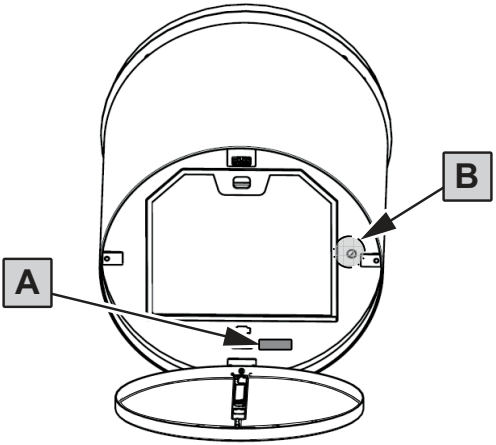

Procedūra, kuri naudojama judėjimui sutrikus

- Patikrinkite, ar saugiklis yra tinkamai įdėtas ir jis neperdegė; norėdami pakeisti saugiklį, atidarykite apšvietimo bloką ir atsukite saugiklio laikiklį, pakeiskite jį kitu saugikliu, turinčiu tokias pačias technines savybes (**B** nuoroda).
- Patikrinkite, ar gartraukio gaubto lygis yra tinkamai nustatytas (rekomenduojama naudoti gulsčiuką).
- Patikrinkite, ar keturi laidai yra tokio paties įtempimo. **Priekinis kairysis laidas neturi būti daugiau atsileidęs nei kiti**.

Jei atlikę anksčiau paminėtus darbus problemos nepašalinote, kreipkitės į techninės priežiūros skyrių.

991.0557.392_ver1 - 180802 - D0005039_00