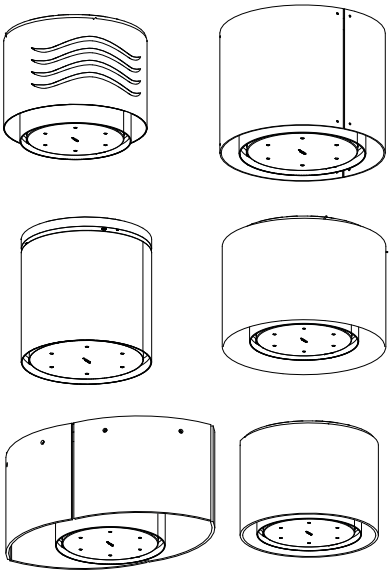

Kullanim Kilavuzu

IÇERIKLER

TR

GÜVENLİK HAKKINDA BİLGİLER 3
ÖZELLIKLER 6
MONTAJ 20
KULLANIM 31
TEMİZLİK VE BAKIM 33

GÜVENLİK HAKKINDA BİLGİLER

ⓘ Kendi güvenliğiniz açısından ve cihazın düzgün çalışması için, kurulum ve devreye alma işlemlerini gerçekleştirmeden önce, lütfen bu kılavuzu dikkatlice okuyunuz. Satış ya da üçüncü şahıslara devir durumunda dahi, işbu talimatları cihaz ile birlikte bulundurun. Kullanıcıların, cihazın tüm işletim ve güvenlik özelliklerini bilmeleri önemlidir.

⚠ Kablo bağlantıları, ehil bir kişi tarafından yapılmalıdır.

- Ürünün yanlış montajı veya kullanımından doğacak olan hasarlardan üretici sorumlu tutulamaz.
- Ocak ile davlumbaz aspiratörü arasındaki minimum güvenlik mesafesi 650 mm'dir (bazı modeller daha düşük bir yükseklikte monte edilebilir, çalışma boyutlarına ve kurulumuna ilişkin paragrafa bakın).
- Gazlı ocağın montaj talimatları, yukarıda belirtilenden daha fazla bir mesafe olması gerektiğini belirtiyorsa, bu göz önünde bulundurulmalıdır.
- Şebeke geriliminin, davlumbazın içine uygulanmış olan etiket üzerinde belirtilen gerilime karşılık gelip gelmediğini kontrol edin.
- Bağlantı kesme cihazları, kablolama sistemindeki yönetmeliklere uygun olarak sabit sisteme monte edilmelidir.
- 1. Sınıf cihazlar için, ev güç kaynağının düzgün topraklandığını kontrol edin.
- Davlumbazı, çapı en az 120 mm olan bir boru ile, duman tahliye bacasına bağlayın. Dumanın izlediği güzergah, mümkün olduğunca kısa olmalıdır.
- Hava tahliyesi ile ilgili tüm yönetmeliklere uyulmalıdır.
- Davlumbaz aspiratörünü, (örn; şofben, şömine, vb. gibi) yanıcı duman ihtiva eden kanallara bağlamayın.

- Eğer davlumbaz, elektrikli olmayan cihazlar ile (örneğin gazlı cihazlar) bir kombinasyon halinde kullanılıyorsa, tahliye gazının geriye doğru akışının önlenebilmesi için, yeter seviyede bir yerel havalandırma sağlanmış olmalıdır. Davlumbazın, elektrik akımı tarafından beslenmeyen cihazlarla kombine bir halde kullanıldığı zaman, ilgili mahaldeki negatif basınç, dumanın davlumbaz tarafından geriye emilmesini önlemek için, 0,04 mbar'ı aşmamalıdır.
- Hava, gaz yakma cihazlarından veya diğer yakıtlardan çıkan egzoz gazları için kullanılan bir kanaldan tahliye edilmemelidir.
- Besleme kablosu, eğer hasar görmüşse, üretici tarafından ya da bir servis teknisyeni tarafından ikame edilmelidir.
- Fişi, mevcut yürürlükteki mevzuata uygun ve erişilebilir bir prize bağlayın.
- Dumanın tahliyesi için uygulanacak teknik ve emniyet tedbirlerine ilişkin olarak, yerel makamlar tarafından belirlenen kurallara titiz bir şekilde riayet edilmesi önemlidir.
- ⚠ **DİKKAT:** Davlumbazı monte etmeden önce, koruyucu filmleri çıkartın.
- Davlumbaz için sadece vidalar ve uygun tipteki parçalar kullanın.
- ⚠ **DİKKAT:** İşbu talimatlara uygun vida ve sabitleyicilerle monte edilmemesi, elektrik şokla sonuçlanabilir.
- Optik aletler ile (dürbün, büyüteç, vb.) doğrudan doğruya gözlemlemeyin.
- Davlumbazın altında flambe yapmayınız: yangın çıkabilir.
- Bu cihaz, 8 yaşının altında olmayan çocuklar tarafından ve psikolojik-fiziksel-duyusal yetenekleri sınırlı veya bilgi ve becerileri yetersiz olan kişiler tarafından, cihazın emniyetli bir şekilde nasıl kullanılacağı ve oluşabilecek tehlikeler hakkında dikkatlice denetlenmeleri ve talimatlandırılmaları şartıyla, kullanılabilir. Çocukların ekipman ile oynamadıklarından emin olun. Kullanıcı tarafından yapılacak temizlik ve bakım işlemleri, denetlenmedikleri sürece, çocuklar tarafından yürütülmemelidir.
- Çocukları, cihaz ile oynamadıklarından emin olarak gözlemleyin.

- Bu ev aleti, psikolojik, fiziksel, duyusal sorunları olan veya tecrübe ve bilgi eksikliği olan kişilerce (çocuklar dahil), güvenliklerinden sorumlu birisi tarafından gözlemlenmedikçe ve talimat verilmedikçe kullanılmamalıdır.

⚠ Erişebilen parçalar, pişirme ekipmanlarının kullanılması esnasında çok sıcak bir hal alabilirler.

- Belirtilen zaman periyodundan sonra, filtreleri temizleyin ve/veya ikame edin (yangın tehlikesi). Bakım ve temizlik paragrafına bakın.
- Davlumbaz, gaz veya diğer yakıtları kullanan başka aletlerle birlikte kullanıldığında, oda yeterli derecede havalandırılmalıdır (sadece odaya hava salınımı yapan ev aletlerine uygun değildir).

- Ürün üzerinde ya da ambalajı üzerinde bulunan işaret, ürünün, evsel atıklar gibi bir imha işlemine tabi olmadığını belirtir. İmha edilecek ürün, elektrikli ve elektronik bileşenlerinin geri dönüşümü için, yetkili bir toplama merkezine teslim edilmelidir. Bu ürünün doğru şekilde imha edildiğinden emin olunması, aksi takdirde uygunsuz bir şekilde imhasından kaynaklanabilecek, çevre ve sağlık bakımından, muhtemel olumsuz sonuçların önlenmesine yardımcı olacaktır. Bu ürünün geri dönüşümü hakkında daha detaylı bilgi için, Belediye ile, yerel atık toplama imha servisi ile ya da ürünün satın alındığı mağaza ile irtibata geçiniz.

ÖZELLIKLER

Parçalar (Zoom Modeli)

Ref.	Miktar	Ürün Aksamı
1	1	Davlumbaz Gövdesi şunlardan oluşur: Kumandalar, Işıklar, Filtreler, Motor.
2	1	Davlumbaz destek plakası.
4	1	Kablo geçişi
14	1	Hareket yolu sonu mandalı
Ref.	**Miktar**	**Kurulum Aksamı**
11	4	Dübel ø 10
12h	4	Vida M5 x 70
12g	1	Mandal için vida
	Miktar	**Dokümantasyon**
	1	Kullanım Kitapçığı

ZOOM (15 Kg)

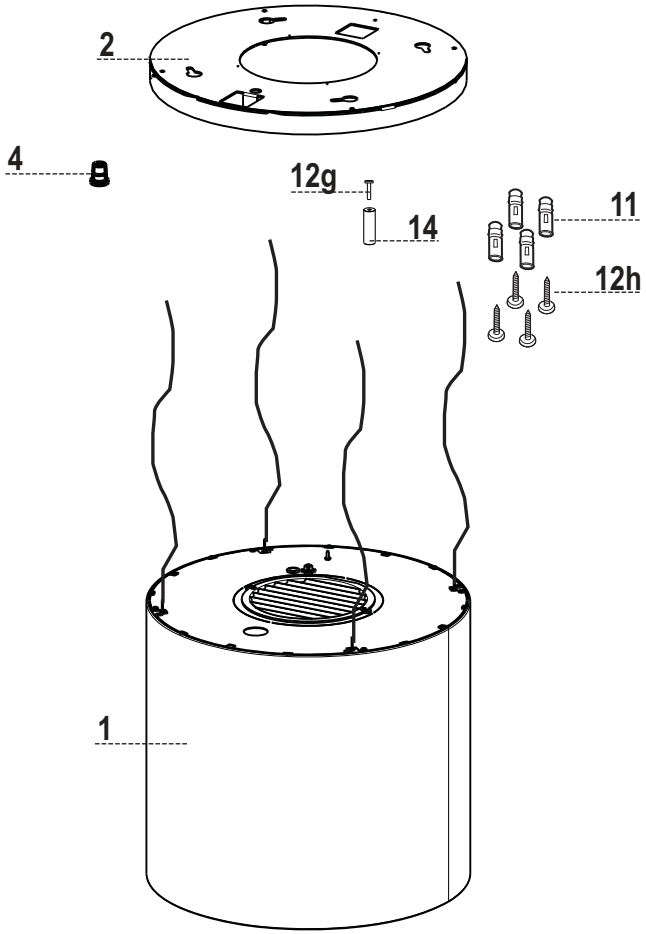

Parçalar (Chic-Vanilla Modelleri)

Ref.	Miktar	Ürün Aksamı
1	1	Davlumbaz Gövdesi şunlardan oluşur: Kumandalar, Işıklar, Filtreler, Motor.
2	1	Davlumbaz destek plakası (lamba yuvasıyla birlikte)
4	1	Kablo geçişi
5	3	Camlar
6	3	Cam düzlemlerinin sabitlenmesi
14	1	Hareket yolu sonu mandalı
Ref.	**Miktar**	**Kurulum Aksamı**
11	4	Dübel ø 10
12h	4	Vida M5 x 70
12d	6	Vida M4 x 20
12e	6	Vida M4 x 10
12g	1	Mandal için vida
22	12	Kauçuk rondelalar
	Miktar	**Dokümantasyon**
	1	Kullanım Kitapçığı

CHIC / VANILLA (30 Kg)

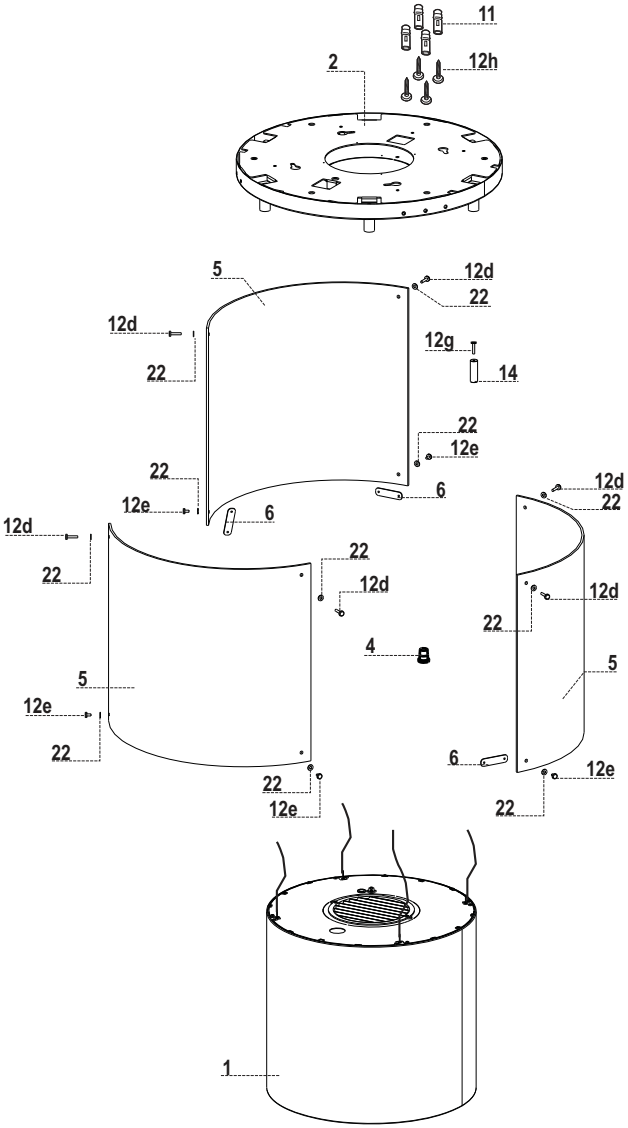

Parçalar (Nest Modelleri)

Ref.	Miktar	Ürün Aksamı
1	1	Davlumbaz Gövdesi şunlardan oluşur: Kumandalar, Işıklar, Filtreler, Motor.
2	1	Davlumbaz destek plakası (lamba yuvasıyla birlikte)
2.1	2	Davlumbaz destek plakası
4	1	Kablo geçişi
5	4	Camlar (Elle yapılan cam ürünleri)
14	1	Hareket yolu sonu mandalı
Ref.	**Miktar**	**Kurulum Aksamı**
7.1	8	Destekli cam sabitleme bilezikleri
11	10	Dübel ø 10
12h	10	Vida M5 x 70
12d	24	Zar M4 (uzatma düzlemi için sabitleme bilezikleri)
12e	8	Cam topuzlarını sabitleme
12f	8	Cam koruma sızdırmazları
12g	1	Mandal için vida
12h	8	Cam koruma sızdırmazları
	Miktar	**Dokümantasyon**
	1	Kullanım Kitapçığı

NEST (39 Kg)

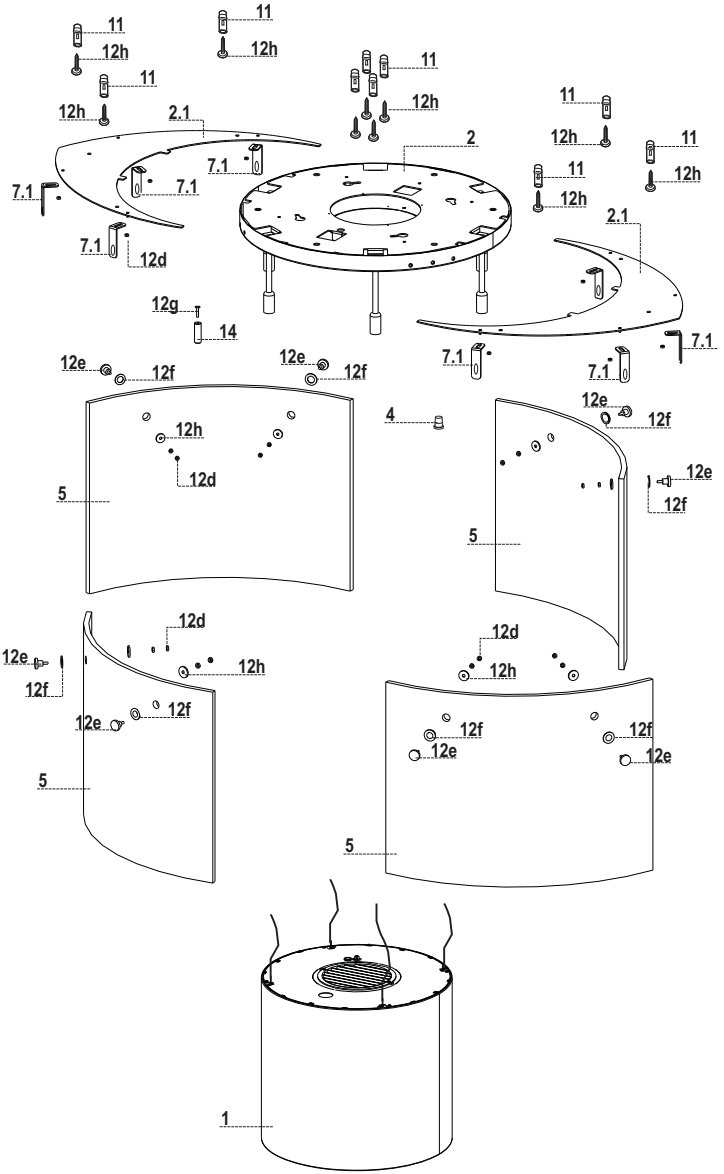

Parçalar (Vertigo Modeli)

Ref.	Miktar	Ürün Aksamı
1	1	Davlumbaz Gövdesi şunlardan oluşur: Kumandalar, Işıklar, Filtreler, Motor.
2	1	Davlumbaz destek plakası (lamba yuvasıyla birlikte)
4	1	Kablo geçişi
5	1	Camlar veya diğer malzemelerden yapılan paneller
14	1	Hareket yolu sonu mandalı
Ref.	**Miktar**	**Kurulum Aksamı**
11	4	Dübel ø 10
12h	4	Vida M5 x 70
12d	4	Cam sabitlemek için kromlu Pim/Vida
12g	1	Mandal için vida
	Miktar	**Dokümantasyon**
	1	Kullanım Kitapçığı

VERTIGO (20 Kg)

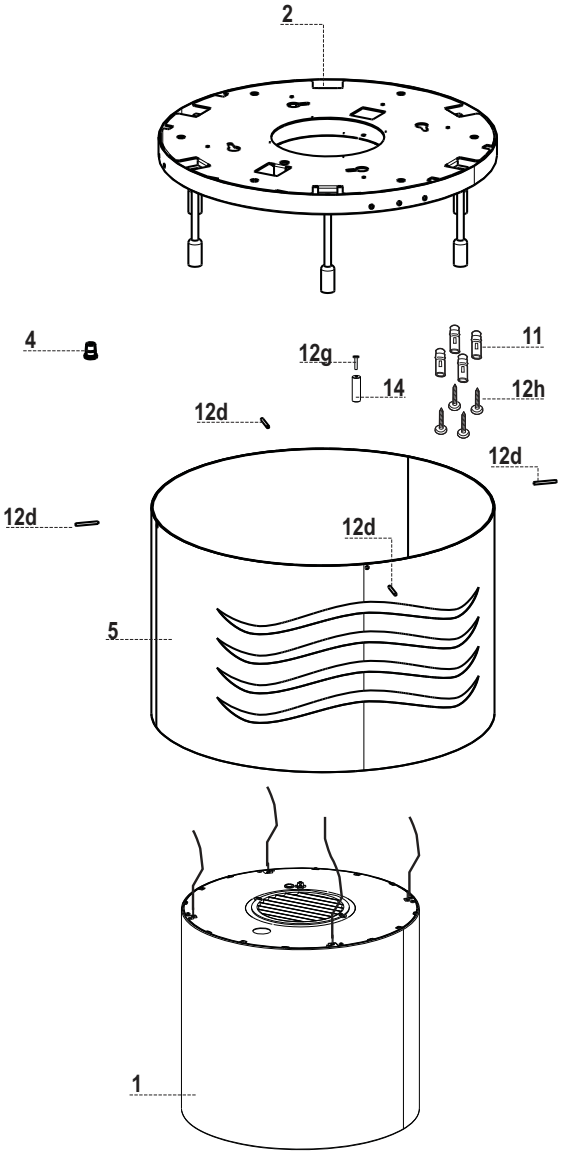

Parçalar (Kaleidos Modeli)

Ref.	Miktar	Ürün Aksamı
1	1	Davlumbaz Gövdesi şunlardan oluşur: Kumandalar, Işıklar, Filtreler, Motor.
2	1	Davlumbaz destek plakası (lamba yuvasıyla birlikte)
4	1	Kablo geçişi
5	1	Camlar veya diğer malzemelerden yapılan paneller
14	1	Hareket yolu sonu mandalı
Ref.	**Miktar**	**Kurulum Aksamı**
11	4	Dübel ø 10
12h	4	Vida M5 x 70
12d	4	Cam sabitlemek için kromlu Pim/Vida
12g	1	Mandal için vida
	Miktar	**Dokümantasyon**
	1	Kullanım Kitapçığı

KALEIDOS (18 Kg)

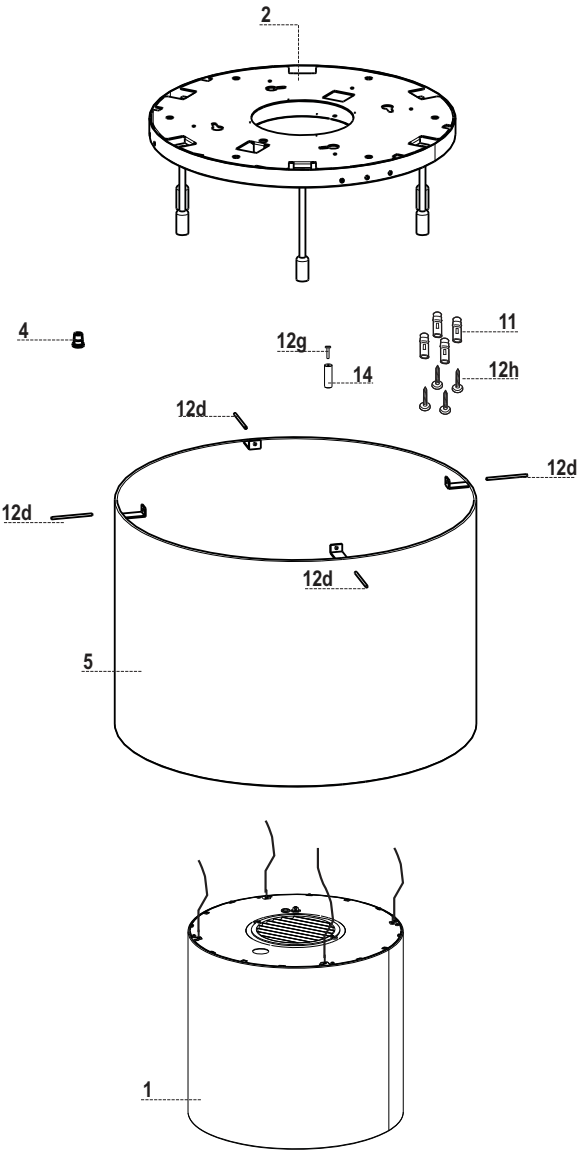

Parçalar (Luxia Modeli)

Ref.	Miktar	Ürün Aksamı
1	1	Davlumbaz Gövdesi şunlardan oluşur: Kumandalar, Işıklar, Filtreler, Motor.
2	1	Davlumbaz destek plakası (lamba yuvasıyla birlikte)
4	1	Kablo geçişi
5	1	Camlar
14	1	Hareket yolu sonu mandalı
Ref.	**Miktar**	**Kurulum Aksamı**
11	4	Dübel ø 10
12h	4	Vida M5 x 70
12d	4	Cam sabitlemek için kromlu Pim/Vida
12g	1	Mandal için vida
	Miktar	**Dokümantasyon**
	1	Kullanım Kitapçığı

LUXIA (30 Kg)

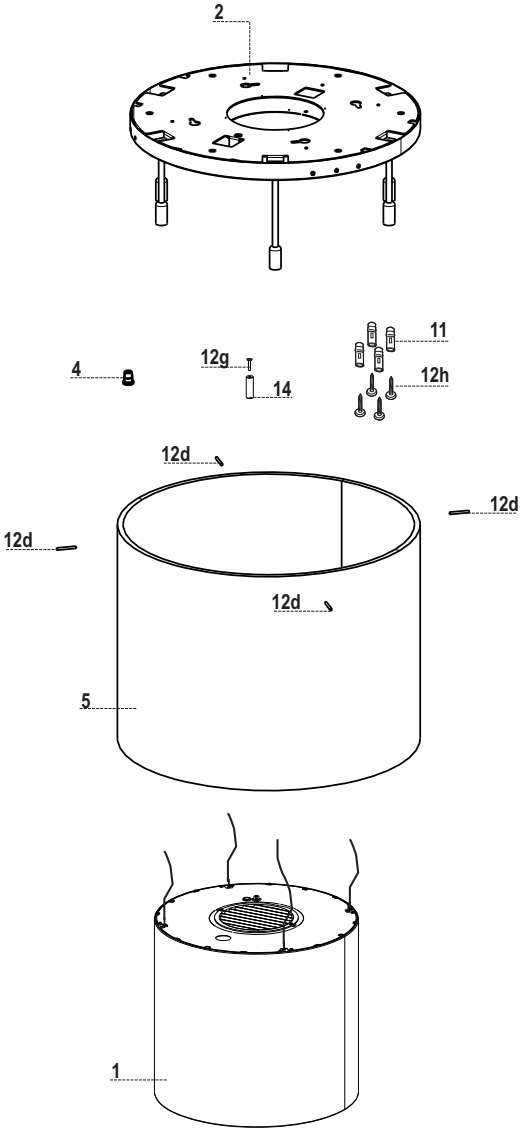

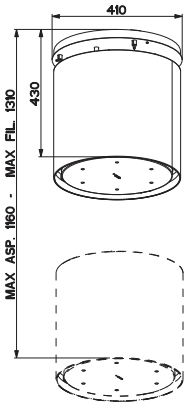

ZOOM

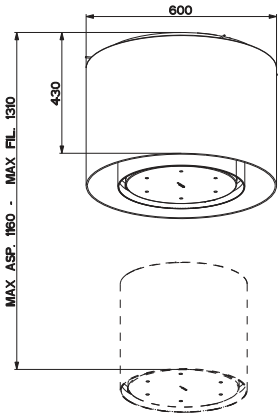

KALEIDOS

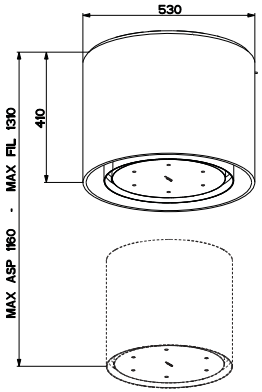

LUXIA

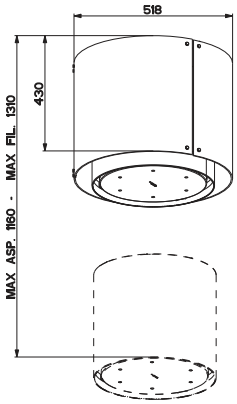

CHIC / VANILLA

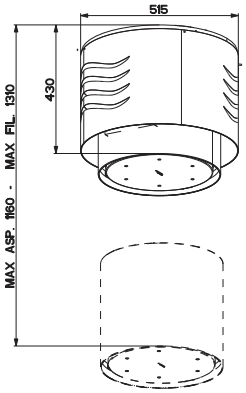

VERTIGO

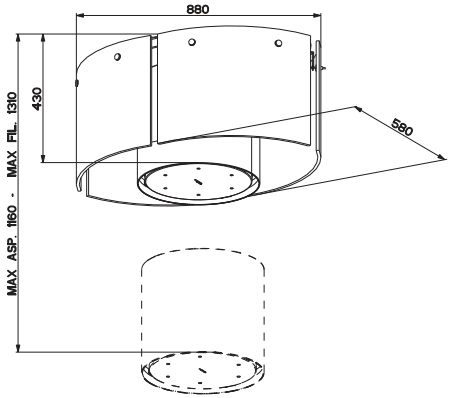

NEST

MONTAJ

Bu Davlumbaz bir Pişirme Düzleminin üzerinde (en az 650 mm) Tavana/Rafa monte edilmek üzere ve aşağıdaki şekilde tasarlanmıştır:

- **Tahliyeli Sistem**: Havayı dışarı atar.
- **Filtreli Sistem**: Havayı içeride dolaştırır.

Dikkat: **F-Light Davlumbaz, davlumbaz + aydınlatmadan oluşan bir sistemdir ve bu nedenle biri davlumbaz, diğeri aydınlatma için olmak üzere iki ayrı elektrik kablosuna sahiptir. Zoom Modelinde aydınlatma bulunmamaktadır.**

Kurulum İşlem Sırası

- **Kurulum Hazırlığı**
- **Tavan/Raf Delme ve Montaj Destekleme Plakası**
- **Bağlantılar**
- **Davlumbaz Gövdesi Montajı**
- **Fonksiyon Kontrolü**
- **Ambalajların Bertaraf Edilmesi**

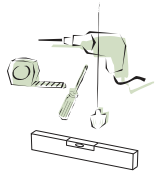

Hareket yolu sonu Mandalının montajı

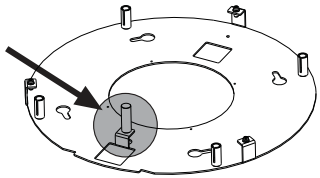

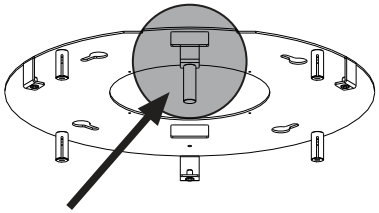

- Plakanın parçalarını birleştiren (farklı biçimlerde ve/veya ölçülerde) 3 Vidayı ürünle birlikte gelen anahtarla sökün.
- Mandalı alın ve ürünle birlikte gelen Vidaları kullanarak şekilde gösterilen konumda Plakanın üzerindeki Dirseğe sabitleyin.

- Varsa, lamba yuvasını alın ve dışarıdan bir çatalı andıran önceden yerleştirilmiş dirseklerin üzerine oturtun.
  Dikkat: telleri sabitleyen kıskaçları çıkarmayın.

- Lamba yuvasının sabitleme Vidalarını sıkın klempin 2 rondela arasında kalacağı şekilde bu klempin üzerinde sıkın.

- Zoom Modelinde aydınlatma bulunmamaktadır.

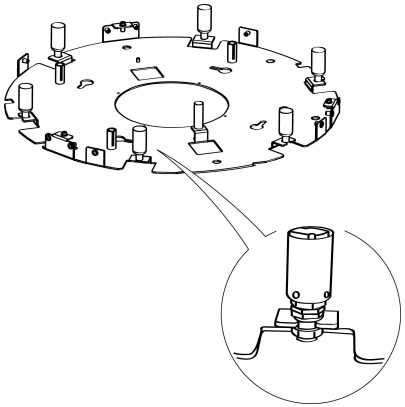

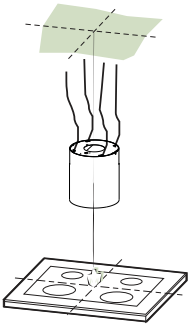

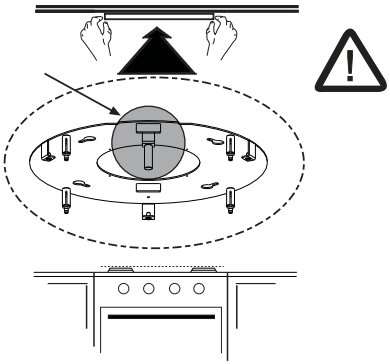

Tavan/Raf Delme ve Montaj Plakası

TAVAN/RAF DELME

- Bir şakül yardımıyla Pişirme Düzleminin merkezini destek Tavanı/Rafı üzerinde işaretleyin.
- Kurulum personeline göre ön tarafa henüz monte edilmiş hareket yolu sonu mandalını ve pişirme düzlemini korumaya özen göstererek Plakayı Tavana/Rafa dayayın (hareket yolu sonu mandalının Davlumbazın hareketi için kullanılan çelik halatların sabitlenmesinde kullanılan diğer 4 parçayla karıştırılmaması gerekir).
- Plaka Deliklerinin merkezlerini işaretleyin.
- Aşağıdaki delikleri delin:
  - Sağlam beton tavanda: kullanılan Beton Dübellerine göre.
  - 20 mm'lik dayanıklı kalınlığa sahip hava odacıklı tuğla tavanda: ø 10 mm delik delin (hemen ürünle birlikte gelen Dübelleri **11** yerleştirin).
  - Ahşap Kirişli Tavan: Kullanılan Ahşap Vidalarına göre (temin edilmez).
  - 15 mm'lik dayanıklı kalınlığa sahip Ahşap Rafta: ø 7 mm delik delin.
  - Güç kaynağı elektrik Kablo Geçişi: ø 10 mm delik delin.
    (**Dikkat**: Lambalı davlumbazda, davlumbaza güç sağlamak için doğrudan bir elektrik hattı bulunur, bir başka şalterli hat da aydınlatma için kullanılır).
  - Hava Çıkışı (Tahliyeli Sistemde): Harici tahliyeye bağlanan borunun ikinci çapı.
- İki vidayı çaprazlama olarak ve tavana 4-5 mm mesafe bırakacak şekilde vidalayın:
  - sağlam Beton için Beton Dübelleri ürünle birlikte temin edilmez.
  - 20 mm dayanıklı kalınlığa sahip hava odacıklı Tuğla için Vidalar **12h** ürünle birlikte temin edilir.
  - Ahşap Kirişler için Ahşap Vidaları ürünle birlikte temin edilmez.
  - Ahşap Raf için Rondelalı ve Somunlu Vidalar ürünle birlikte temin edilmez.

MONTAJ PLAKASI

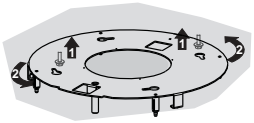

- Hareket yolu mandalının öne doğru yerleştirilmesine dikkat ederek Montaj plakasını kaldırın.
- Daha önceden tavana açılmış deliklere iki vidayı yerleştirin ve ayarlama deliğinin ortasına kadar çevirin.
- İki vidayı sıkın ve ürünle birlikte gelen diğer iki vidayı takın; vidaları iyice sıkmadan önce vidaların ayarlama deliğinin yuvsından dışarı çıkmamasına özen göstererek ve parçayı çevirerek ayarlama işlemlerini gerçekleştirebilirsiniz.
- Montaj işlemi gerek Davlumbazın ağırlığı, gerekse monte edildiği Aparatın olası yanal hareketlerinin neden olabileceği gerilimler açısından güvenli olmalıdır. Bu nedenle montaj sırasında Plakanın sabit olduğunun kontrol edilmesi gerekir.
- Tavanın, asma noktasında yeterli derecede sağlam olmadığı her durumda, kurulumu yapan kişi burayı uygun plakalarla ve dayanıklı demirlerle güçlendirmelidir.

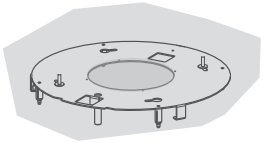

SABİTLEME DÜZLEMİNİ UZATMA (NEST MODELİ)

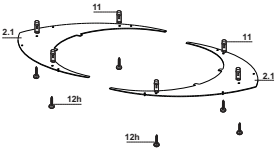

- 2 Uzatmayı **2.1** alın ve yerine monte edilmiş olan düzlemin **2** yuvalarına yerleştirin.
- Plaka deliklerinin merkezlerini işaretleyin.
- Uzatmaları çıkarın.
- ø 10 mm delik delin (hemen ürünle birlikte gelen Dübelleri **11** yerleştirin).
- Uzatmaları geri takın ve birlikte gelen vidalar **12h** vasıtasıyla yerlerine takın.

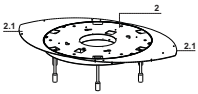

DAVLUMBAZ-PLAKA KABLO BAĞLANTISI

Not: Kurulum işlemine geçmeden önce Davlumbazın bir destekle veya ikinci bir kişinin yardımıyla pişirme düzleminden en az 650 mm yüksekliğe kaldırılması gerekir.

⚠ Bu uygulama gereklidir çünkü Davlumbaz Kablolarının tavana monte edilmiş Plakaya yapıya ağır gelecek Davlumbaz ağırlığı olmaksızın bağlanması **gerekir**.

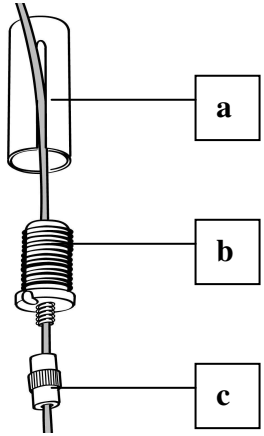

- 4 Kablonun montaj sistemi 3 parçadan oluşur:
  - Tavan Plakasına monte edilmiş dişli mandal (**a**).
  - Ürünle birlikte gelen kablo tutucu vidalar (**b**).
  - Ürünle birlikte gelen güvenlik topuzu (**c**).

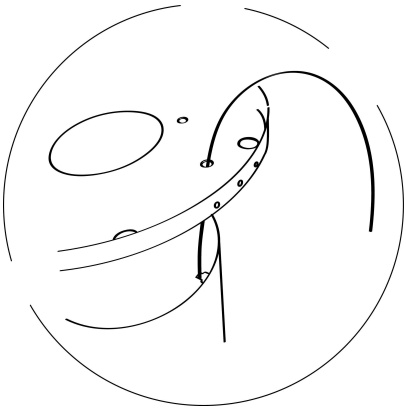

- 4 kabloyu (Davlumbaz Gövdesine asılıdır) sökmeden önce Plaka Kaplamasının ilgili deliklerinden geçirin.

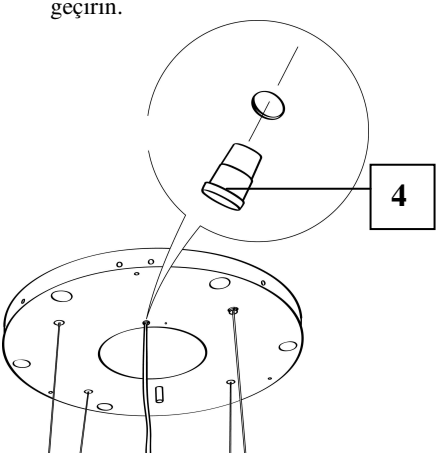

- Kablo Geçişini **4** Plaka Kaplamasının üzerindeki delikten geçirin ve bunun içinden de Davlumbaz güç Kablosunu geçirin.

Dikkat: bu başlık için güç kablosunu sabitleyen kelepçe kaldırmak kırmayın

- Tavana monte edilmiş Plakanın yönüne dikkat edin (Plakanın hareket yolu sonu mandalının deliği Plaka Kaplamasında ve Davlumbaz gövdesinde bulunur).

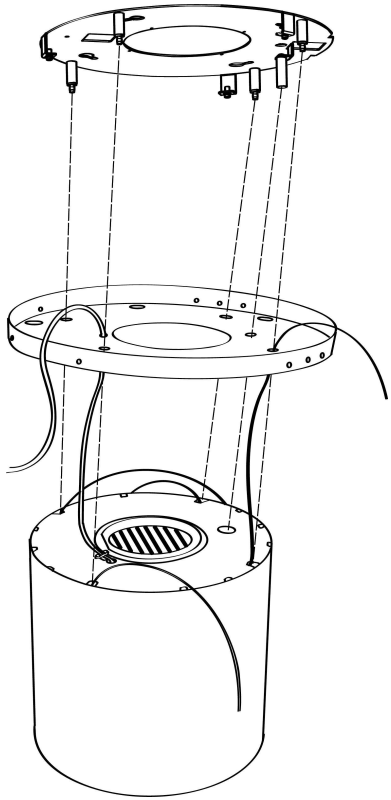

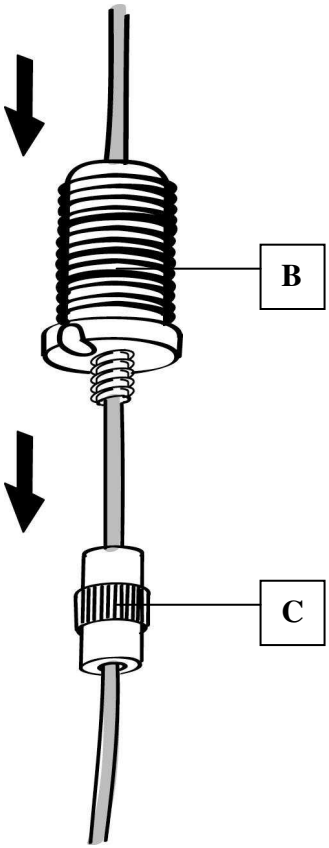

- Güvenlik topuzlarını (**c**) yukarı doğru dişlerle ilgili kablolara yerleştirin.
- Kablo sabitleme vidalarını (**b**) ilgili kablolara yerleştirin.

- Kabloları dişli Mandalların deliklerinden (**a**) geçirip, kablo tutucu Vidaları (**b**) Mandallara vidalayın.

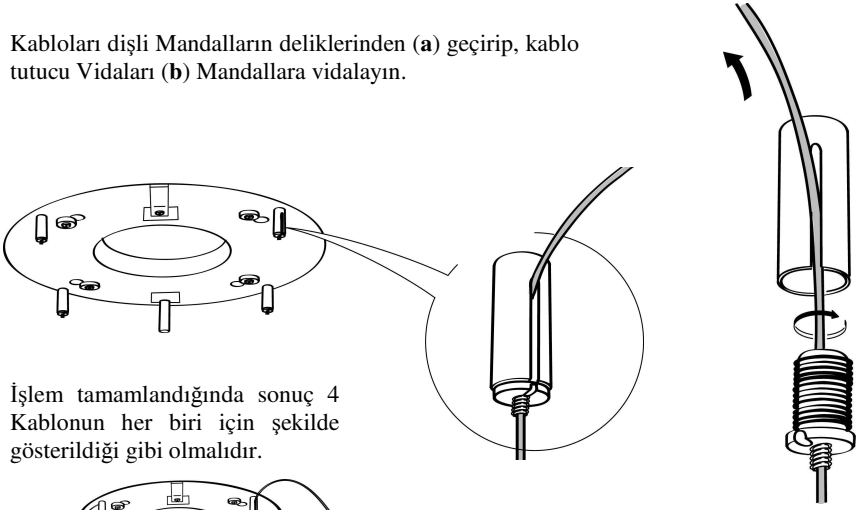

- İşlem tamamlandığında sonuç 4 Kablonun her biri için şekilde gösterildiği gibi olmalıdır.

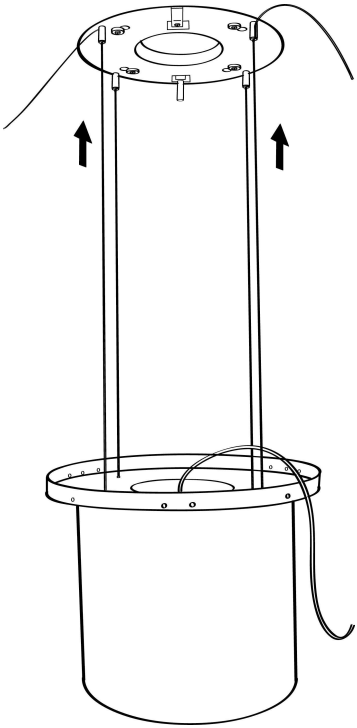

- Bu noktaya geldiğimizde 4 Kablonun hepsini Plakaya bağlamış oluruz.

Kablo tutma Vidalarının içinden ve dişli Mandalların deliğinden dışarı doğru kaydıracak şekilde iterek Kabloları gerginleştirin.

Kablo tutma Vidalarında içinden geçen kablonun bir yöne kaydırılmasına izin verirken diğer yöne kaydırılmasını engelleyen bir sistem bulunduğundan bunu yapabilirsiniz.

Son dengeleme işlemini gerçekleştirmek için Kabloların tümünün aynı uzunlukta olmasına ve sol arka halatın diğerlerinden daha kısa gevşek olmamasına dikkat edin.

DAVLUMBAZIN DENGELENMESI

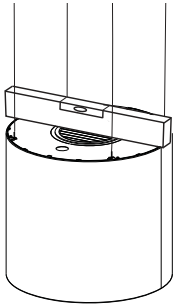

- Doğru şekilde hareket ederek çalışabilmesini sağlamak için davlumbazın hareketli gövdesinin dengelenmesi gerekir.
- Davlumbazın dengeleme işlemi güvenlik Mandalları kullanılarak gerçekleştirilir.

- Bir teraziyi davlumbazın üzerine yerleştirin.

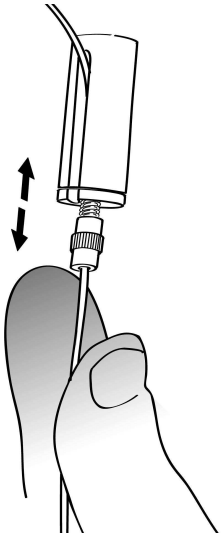

- Güvenlik topuzlarının üzerinde yukarıya doğru baskı uyguladığınızda Kablo hareketinin “kilidi açılır”. Kabloları kablo tutma vidalarından ileri veya geri yönde geçirerek davlumbazın hareketli gövdesini dengelemenize izin veren ayarlama işlemlerini gerçekleştirebilirsiniz.
- Davlumbazı gerektiği gibi dengeledikten sonra güvenlik topuzlarının sıkılması gerekir.

Dikkat:

- **4 askı kablosunun her birinin gergin olduğundan emin olun.**
- **4 askı kablosunu hiçbirinin kurulum sırasında zarar görmediğinden emin olun.**
- **Davlumbaz ile pişirme düzlemi arasındaki mesafenin en az 650 mm olması gerektiğini unutmayın.**
- **Hareketli gövde (Davlumbaz Gövdesi) filtreli sistemde en çok 900 mm, Tahliye Kitiyle Monte edilen sistemde en az 750 mm'lik bir hareket yoluna sahip olmalıdır.**

TAHLİYELİ SİSTEMDE HAVA ÇIKIŞI

Tahliyeli sistemde çalışacak Davlumbazı Monte etmek için Davlumbaza özel tahliye Kitinde bulunan talimatlara başvurun.

FİLTRELİ SİSTEMDE HAVA ÇIKIŞI

- Aydınlatma Grubunu özel girintisinden çekerek açın.
- Yağ Filtresini çıkarın.
- Koku önleyici Karbon Filtrelerin bulunduğundan emin olun.

GÜÇ KABLOSUNUN TAKILMASI

- Güç kablosunu gergin hale getirin ve 2 vidayla monte edilmiş olan dili kullanarak plaka üzerindeki askıya sabitleyin.
- Gelecekte zarar görmesini önlemek için güç kablosunun üstüne önceden geçirilmiş olan kauçuk kablo kovanını yuvasına yerleştirin.
- Davlumbazı, en az 3 mm kontak açılış mesafesiyle çift kutuplu anahtarla güç şebekesine bağlayın.
- Yağ giderici filtreleri kaldırın (bkz. "Bakım böl.") ve güç kablosu bağlantı parçasının aspiratör prizine düzgün bir şekilde takıldığından emin olun.
- Davlumbaz gövdesine giden güç kablosunu sabitleyen kelepçeyi bu noktada kesebiliriz.

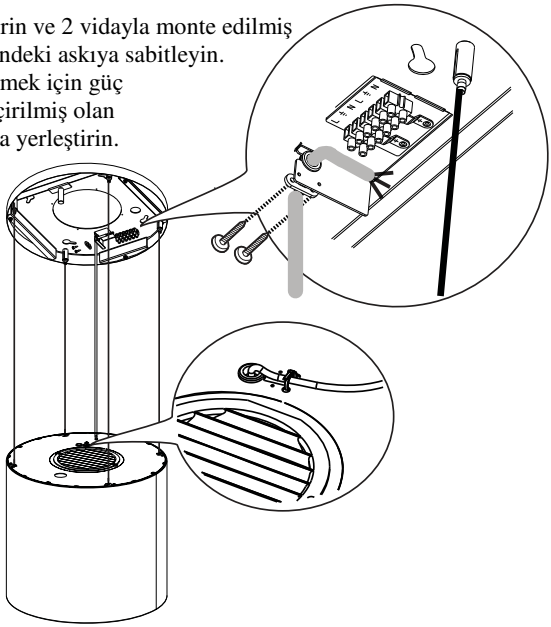

- Bu noktada davlumbaz ve varsa aydınlatma cihazının kendi güç hatlarıyla elektrik bağlantıları gerçekleştirilebilir.

PLAKA KAPAĞININ MONTAJI

- Plakayı, daha önce çıkarılan 3 vidayı ve ürünle birlikte gelen anahtarı kullanarak kapağıyla kapatın.

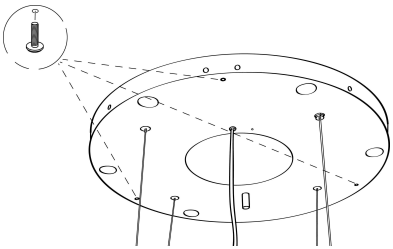

CHİC-VANİLLA MODELLERİNDE CAMIN MONTAJI

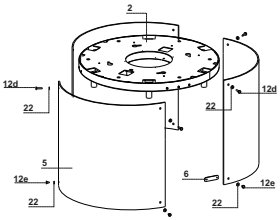

- Lambaları alın ve lamba yuvasına yerleştirin.
- Lambaların vidalanması gerekmez, yalnızca sonuna kadar yerleştirilmesi gerekir.

- Cam düzlemleri **5**, rondelalı **22** vidalarla **12d** üst kısma sabitleyin.
- Alt kısımdaki camları, sabitleme cam düzlemine **6** rondelalı **22** vidalarla **12e** sabitleyin.

NEST MODELİNDE CAMIN MONTAJI

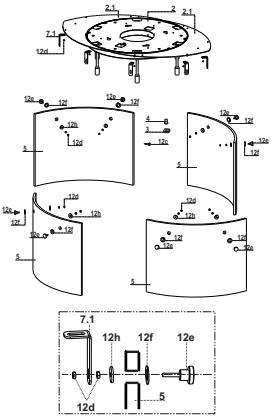

- Lambaları alın ve lamba yuvasına yerleştirin.
- Lambaların vidalanması gerekmez, yalnızca sonuna kadar yerleştirilmesi gerekir.
- Zarlarla **12d** askıları **7.1** düzleme sabitleyin.
- Sızdırmazlıkları **12f** camın deliklerine yerleştirin.
- Sızdırmazlık **12f** topuzunu **12e** yerleştirin, sonra camı **5** ve diğer sızdırmazlığı **12h** da yerleştirin ve herşeyi bir zar **12d** ile sabitleyin.
- Topuzun ucunu **12e** askıların kelepçelerine **7.1** bağlayın ve ikinci zar **12d** ile herşeyi sabitleyin.

- Askıyı tutan zarları **12d** gevşeterek camda ufak ayarlamalar yapabilirsiniz.

VERTİGO-KALEİDOS-LUXİA MODELLERİNDE CAMIN MONTAJI

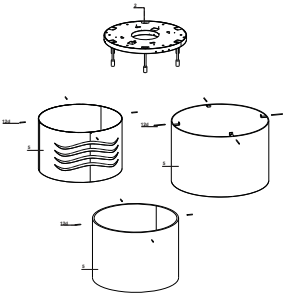

- Lambaları alın ve lamba yuvasına yerleştirin.
- Lambaların vidalanması gerekmez, yalnızca sonuna kadar yerleştirilmesi gerekir.

- Camı (veya diğer malzemeyi) **5** sabitleme Topuzlarını **12d** kullanarak düzleme sabitleyin.

KULLANIM

Kumanda panosu

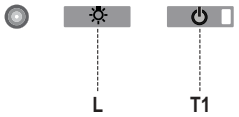

Tuş	Fonksiyonu	Gösterge
L	Işıkları Açar/Kapatır.	-
T1	**Davlumbaz Aşağıda** 2 saniye basılı tutulduğunda Davlumbazı kaldırır. Kısa süreli basıldığında Motoru Açar/Kapatır.	Yanar/Söner
	Davlumbaz Yukarıda İlk basış: Davlumbaz alçalır. İkinci basış: Davlumbaz durur. Hareket durduğunda motor ikinci Hızda açılır.	Söner/Söner

Dikkat: Davlumbaz kumandaları yalnızca Davlumbaz işlevlerine kumanda eder, Aydınlatmanın Davlumbazdan tamamen bağımsız bir güç kaynağı ve anahtarı vardır.

Elektronik devre iki tip arıza algılar ve ilgili sinyali verir

T1 Ledi	
Yavaş yavaş yanıp söner	**Akım çekme eşiği aşılmış:** Bu durumda aşırı yüklenme durumu olup olmadığı kontrol edilir, arıza tuş takımı üzerinde **T1** ledinin her 2 saniyede bir yanıp sönmesiyle bildirilir. Davlumbazın hareketi sırasında hiçbir engel bulunmadığından emin olun. Bu sinyal yeni bir Davlumbaz açılma/kapanma komutuna kadar etkin kalır.
Hızlı hızlı yanıp söner	**Açılma aşamasında güvenlik mikro anahtarının müdahalesi:** Güvenlik mikro anahtarının müdahale etmesi halinde bu arıza **T1** ledinin hızlı hızlı (her 250ms'de bir) yanıp sönmesiyle bildirilir ve Davlumbazın hareket yolunun sonuna ulaştığını bildirir…….. **Teknik Servisle bağlantı kurun!** Bu arıza sırasında davlumbazın fonksiyonlarını (ışıklar ve motor) daima açabilirsiniz ve motor açık olduğunda **T1** ledi yanıp sönmeye devam ederek arızanın hala devam ettiğini bildirir.

KUMANDA

Bu cihaz, 3 V'luk CR2032 tipli bir pil (dahil değildir) ile çalışan bir kumanda ile yönetilebilir.

- Kumandayı ısı kaynaklarının yakınında tutmayın.
- Pilleri normal çöplerle birlikte atmayın, uygun konteynerlere bertaraf edin.

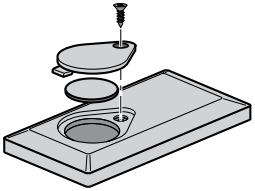

Kumanda panosu

		Motor Açma/Kapatma.	-
		Davlumbaz Kapalı: - Bu tuşa kısa süre basıldığında davlumbaz alçalmaya başlar - Bir daha basıldığında durur. Hareket durdurulduğunda motor 2. hız kademesinde açılır.	-
		Davlumbaz Açık: - 2 saniye basılı tutulduğunda yükselme hareketi başlar ve hareket yolunun sonunda durur. - Basıldığında (kısa süreli) hareket durur (hareket yolunun sonuna gelmeden). - Daha da kısa süreli basıldığında motoru açar/kapatır. - 2 saniye basılı tutulduğunda yükselme hareketi başlar. - Motor açıksa, önce motor durur, ardından hareket başlar.	-
		-	-
		Davlumbazın Işıklarını Yakar/Söndürür.	-
		YOĞUN - Yalnızca davlumbaz aşağı inmiş halde ve **gecikme** veya **24h** devrede olmadığında kullanılır. - Herhangi bir hızdayken Yoğun kademeyi başlatabilirsiniz. Kapatmak için aynı tuşa tekrar basmanız veya motor kapatmanız yeterlidir. - Yoğun hız kademesi 6 dakika sürelidir. 6 dakikanın sonunda sistem otomatik olarak daha önce ayarlanan hıza geri döner.	Motor tuşunun üzerinde bulunan led (davlumbaz kumandalarında) saniyede 1 kez yanıp söner.
		Gecikme Fonksiyonuna kısa süreli basıldığında: Yalnızca **Yoğun** veya **24h** seçenekleri devrede değilken kullanılabilir. 30 dakika sonra davlumbazın tamamen (motor+ışıklar) kapatılmasını devreye alır ve devreden çıkarır. Gecikme fonksiyonunu devre dışı bırakmak için aynı tuşa basın veya motoru kapatın.	Motor tuşunun üzerinde bulunan led (davlumbaz kumandalarında) saniyede 0,5 saniyede bir yanıp söner.
		24H Fonksiyonu 2 saniye basılı tutulduğunda: Yalnızca **Yoğun** veya **Gecikme** seçenekleri devrede değilken kullanılabilir. 24 saat boyunca her saatte 10 dakika çalıştırma fonksiyonunu devreye alır ve devre dışı bırakır. Süre dolduğunda devre dışı kalır.	Motor tuşunun üzerinde bulunan led (davlumbaz kumandalarında) saniyede 2 saniyede bir yanıp söner.
		Motor Hızının Artırılması.	-
		Motor Hızının Düşürülmesi.	-

Metal yağ filtresi

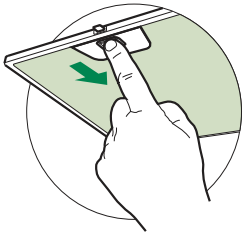

Bulaşık makinesinde yıkanabilir, en azından yaklaşık her 2 aylık kullanımdan sonra veya daha sık yıkanması gerekir, özellikle yoğun kullanım içindir.

METAL YAĞ FİLTRESİ TEMİZLİĞİ

- Aydınlatma grubunu özel girintisinden çekerek açın
- Filtreyi grubun arka bölümüne doğru iterek ve aynı anda aşağıya doğru çekerek çıkartın.
- Bükülmemesine özen gösterek emme panelini yıkayın ve kurmadan önce kurumasını bekleyin.
- Tutamağın dış görünür tarafta olduğuna dikkat ederek filtreleri tekrar monte edin.
- Aydınlatma grubunu tekrar kapatın.

Koku Önleyici Aktif Karbon Filtreler (Filtreli Sistem)

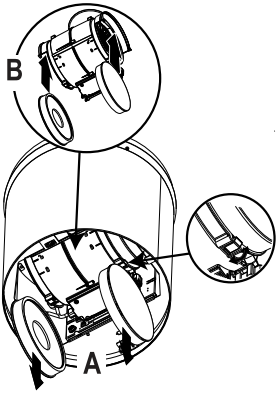

Bu filtreler yıkanamaz ve tekrar kullanılamaz, yaklaşık her 4 aylık kullanımdan sonra veya daha sık yıkanması gerekir, özellikle yoğun kullanım içindir.

DEĞİŞTIRME

- Aydınlatma Grubunu açın.
- Yağ Filtresini çıkarın.
- Dolmuş olan aktif karbon koku önleyici filtreleri resimde gösterildiği şekilde (**A**) çıkarınız.
- Yeni Filtreleri belirtilen şekilde (**B**) takınız.
- Yağ Filtresini ve Aydınlatma Grubunu yerine takın.

Aydınlatma

- Değiştirmek için Teknik Servisle bağlantı kurun ("Edinmek için teknik servisle bağlantı kurun").

Aydınlatma Lambası

Chic	G9 -- Düşük Tüketim 9W
Vanilla	G9 -- Düşük Tüketim 9W
Luxia	G9 -- Yüksek Tüketim 40W
Kaleidos	G9 -- Düşük Tüketim 9W
Nest	G9 -- Yüksek Tüketim 40W
Vertigo	G9 -- Düşük Tüketim 9W

Dikkat: Lambalar ayrıca temin edilmektedir.

- Aydınlatma grubunu özel girintisinden çekerek açın
- Lamba tipini gösteren etiketi şekilde gösterildiği gibi Davlumbazın üzerine uygulayın (Ref. **A**).

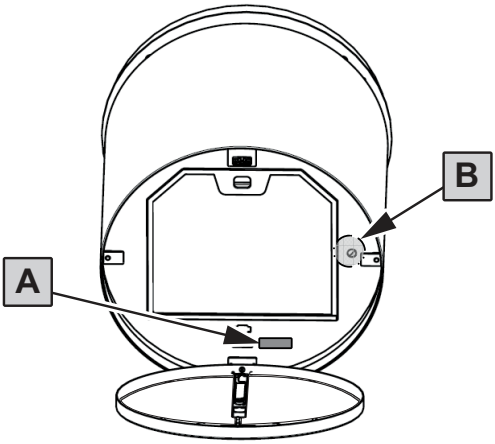

Hareket arızası halinde uygulanacak prosedür

1. Sigortaların doğru şekilde yerleştirilmiş ve sağlam olup olmadığını kontrol edin, değiştirmeniz gerekirse, aydınlatma grubunu açın ve sigorta yuvasının vidalarını sökerek aynı özelliklerdeki sigortalarla değiştirin (Ref.**B**).
2. Davlumbaz gövdesinin dengeli bir şekilde monte edildiğinden emin olun (terazi kullanmanız önerilir).
3. Dört halatın dördünün de aynı şekilde gergin olduğundan emin olun. **Sol arka halatın diğerlerinden daha gevşek olmaması gerekir**.

Yukarıdaki işlemler sorunu gidermezse, Teknik Servisle bağlantı kurun.

991.0557.391_ver1 - 180802 - D0005038_00