FABER

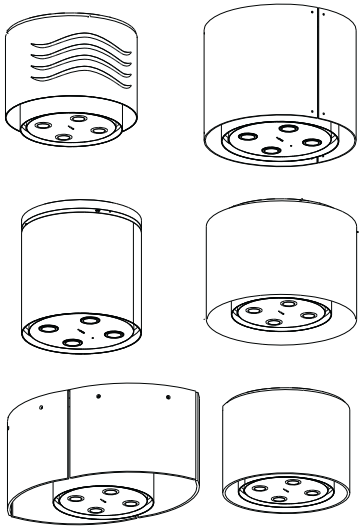

Libretto istruzioni

F-Light

INDICE

IT

CONSIGLI E SUGGERIMENTI 4
CARATTERISTICHE 10
INSTALLAZIONE 24
USO 36
MANUTENZIONE 38

Caro Cliente

Gentile Signora, Caro Signore,

la ringraziamo per avere scelto una Cappa Faber, marchio di prestigio, sinonimo di qualità e sicurezza e ci auguriamo che l'utilizzo di questo Apparecchio soddisfi appieno le sue aspettative.

Se seguirà con cura le raccomandazioni contenute in questo Libretto Istruzioni, la sua Cappa si manterrà efficiente nel tempo e le consentirà di ottenere costantemente le migliori prestazioni.

Non esiti a contattarci per qualsiasi necessità: il nostro Servizio Clienti le sarà sempre vicino per darle tutta la collaborazione di cui avrà bisogno e per informarla anche sugli altri prodotti Faber per il trattamento dell'aria.

Sperando di poterla annoverare sempre tra i nostri clienti, con l'occasione ci è gradito porgerle i più cordiali saluti.

FABER SpA
Direzione Commerciale

CONSIGLI E SUGGERIMENTI

Il piacere di vivere in cucina comincia dall'aria che vi si respira. La funzione di una Cappa è quella di eliminare dalla cucina odori e fumi prodotti durante la cottura delle pietanze. Questo risultato dipende da alcuni semplici accorgimenti da tenere in considerazione sia al momento dell'installazione sia durante l'utilizzo dell'elettrodomestico.

Quelli che seguono sono alcuni suggerimenti che riteniamo utili per farle ottenere il meglio dalla sua Cappa, mantenerne nel tempo l'efficacia e garantire così nella sua cucina un'aria priva di odori fastidiosi: un'**Aria di Benessere**.

Sicurezza

La tutela della Sicurezza negli ambienti in cui sono installati Apparecchi di cottura o Impianti alimentati a gas, richiede che vengano rispettate le Norme ambientali che ne garantiscano l'idoneità, che l'installazione della Cappa sia eseguita a regola d'arte e che le sue funzioni vengano usate correttamente.

- Avvertenze

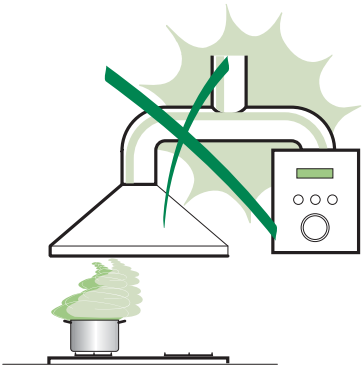

- A causa della complessità e del peso della Cappa si raccomanda che l'installazione venga effettuata da personale specializzato, rispettando tutte le prescrizioni delle Autorità competenti relative allo scarico dell'aria da evacuare.
- Il Produttore declina qualsiasi responsabilità per danni dovuti ad installazione non corretta o non conforme alle regole dell'arte.
- Non collegare la Cappa a condotti di scarico dei fumi prodotti da combustione (caldaie, caminetti, ecc.).

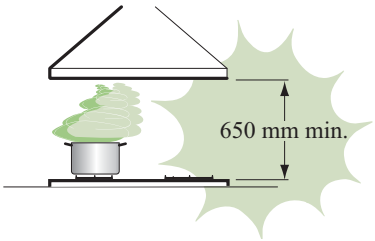

- La distanza minima di sicurezza tra il Piano di cottura e la Cappa deve essere di 650 mm. Non esiste un limite di altezza massima, ma in generale é consigliabile non superare i 750 mm, per garantire un'efficace cattura dei vapori.
- Verificare l'idoneità degli allacciamenti (efficienza condotti di scarico dei fumi, prese d'aria di ricambio, idoneità impianto elettrico, idoneità delle strutture di ancoraggio).
- Collegare la Cappa alla Rete interponendo un interruttore bipolare con apertura dei contatti di almeno 3 mm.

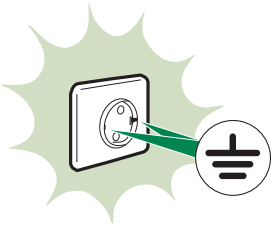

- Accertarsi che l'impianto elettrico domestico garantisca un corretto scarico a terra.
- Verificare che la tensione di Rete corrisponda a quella riportata nella targhetta posta all'interno della Cappa.

Condotti di scarico dei Fumi di cottura

La Cappa, in Versione Aspirante, elimina i Fumi e gli odori della cottura attraverso un Condotto di scarico diretto o una Canna fumaria dedicata. È necessario che per il buon funzionamento della Cappa lo scarico dei Fumi di cottura avvenga nel modo più diretto possibile.

- Avvertenze

- Collegare la Cappa al Condotto di scarico con tubazione di diametro pari o superiore a 120 mm (o di sezione equivalente nel caso si utilizzassero tubazioni rettangolari).
- Il percorso della tubazione deve essere il più breve possibile, limitando al massimo l'utilizzo di curve, gomiti e strozzature: tutti elementi che riducono l'efficacia della Cappa.
- La superficie interna della tubazione deve essere il più liscia possibile per evitare accumulo di detriti di scarico.
- Oltre alle classiche tubazioni esistenti in commercio, si possono adottare gli esclusivi Accessori Estetici Faber per l'Uscita dell'Aria: un sistema di tubazioni a sezione rettangolare facile da installare e che, se fatto correre sopra i pensili della cucina, rimane praticamente invisibile.

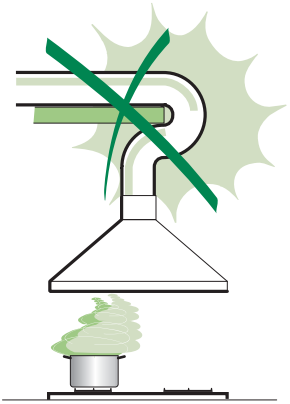

Aerazione dei locali: adeguarsi alla Normativa (Legge 46/90)

Una specifica legge tutela la corretta aerazione in cucina, la legge 46/90, che ha introdotto in Italia una serie di misure preventive a tutela della sicurezza negli ambienti ove siano installati apparecchi di cottura o impianti di riscaldamento alimentati a gas o altri combustibili.

Per la cucina la norma prevede che, laddove si utilizzino piani di cottura o impianti di riscaldamento alimentati a gas o altri combustibili, sia garantita la corretta aerazione della stanza:

- Immissione di aria pulita: occorre praticare, nella parte bassa della parete che comunica con l'esterno, un foro di ingresso avente lo scopo di far affluire aria ricca di ossigeno, indispensabile per una corretta combustione;
- Uscita dell'aria viziata: si può praticare un foro nella parte alta della parete che si affaccia all'esterno o servirsi di una canna fumaria dedicata esclusivamente a tale uso. In questi casi l'uscita dell'aria é libera. Con l'installazione di un dispositivo aspirante (es.cappa) viene garantito un ricambio periodico e costante dell'aria (uscita forzata).

CAPPA IN VERSIONE ASPIRANTE

È senz'altro la soluzione più efficace, sicura ed economica per la corretta aerazione della cucina, perché espelle all'esterno l'aria inquinata richiamando all'interno aria pulita.

- Avvertenze

- Nel caso in cui nella stanza vengano utilizzati sia la Cappa che Apparecchi non azionati da energia elettrica (ad esempio Apparecchi utilizzatori di gas), si deve provvedere ad una aerazione sufficiente dell'ambiente. Si evita in questo modo un ritorno di gas di scarico.
- Un uso proprio e senza rischi si ottiene quando la depressione massima del locale non supera 0,4 mbar.
- Se la cucina ne fosse sprovvista, praticare un'apertura nella parte bassa del locale che comunichi con l'esterno, per garantire il richiamo d'aria pulita. L'apertura deve avere un diametro di 100 mm (o sezione equivalente) nel caso il Piano di cottura fosse provvisto di dispositivo di sicurezza contro lo spegnimento accidentale della fiamma, 200 mm (o sezione equivalente) nel caso l'Apparecchio ne fosse sprovvisto (Legge 46/90) .

CAPPA IN VERSIONE FILTRANTE

Qualora non sia possibile espellere l'aria inquinata all'esterno si deve adottare la Cappa in Versione Filtrante che, attraverso il Filtro antiodore a Carbone attivo, depura l'aria aspirata e la reimmette nell'ambiente.

- Avvertenze

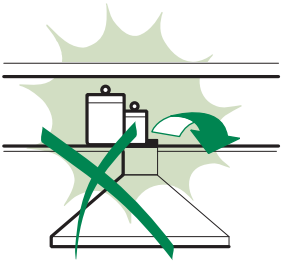

- Oltre all'apertura per il richiamo d'aria pulita dall'esterno, é necessario realizzare una seconda apertura nella parte alta del locale (munita di elettroaspiratore) per garantire un corretto ricambio dell'aria.
- Non ostruire le Griglie di uscita dell'aria riciclata della Cappa.

L'Uso corretto della Cappa garantisce: Efficienza, Affidabilità e Sicurezza del prodotto, Risparmio energetico e Comfort per gli utilizzatori.

• Avvertenze

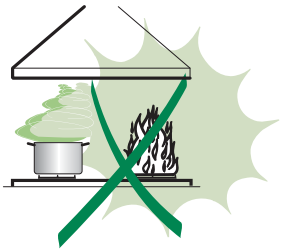

- La Cappa è stata progettata esclusivamente per Uso domestico, per abbattere gli Odori della cucina.
- Non lasciare fiamme libere a forte intensità sotto la Cappa in funzione: togliendo le pentole, spegnere la fiamma o almeno, per brevi periodi e sotto sorveglianza, tenerla al minimo.
- Regolare sempre le fiamme in modo da evitare una evidente fuoriuscita laterale delle stesse rispetto al fondo delle pentole: si risparmia energia e si evitano pericolose concentrazioni di calore.
- Non fare mai uso improprio della Cappa (es. aspirazione di vapori aggressivi o sostanze tossiche) .
- Non effettuare cucine al flambè sotto la cappa.
- Controllare le friggitrici durante l'Uso: l'olio surriscaldato potrebbe infiammarsi.

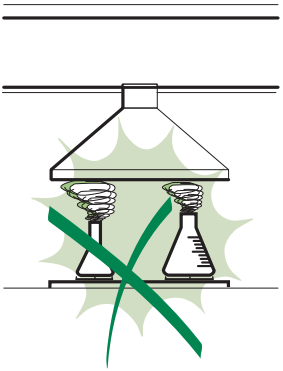

- Accendere la Cappa alla prima velocità qualche secondo prima dei fornelli. Questo semplice accorgimento permetterà all'Apparecchio di operare al meglio fin dall'inizio con bassi livelli di rumorosità e di consumo elettrico.
- La prima e seconda velocità dell'Aspiratore sono normalmente sufficienti per eliminare con efficacia gli odori prodotti durante la preparazione della maggior parte delle pietanze. In questo modo l'Apparecchio funziona più silenziosamente. Utilizzare la velocità più alta solo al momento della massima produzione di fumi e odori (fritture, cotture al vino, ecc.) e spegnere la Cappa dopo 5-10 min. dalla chiusura dei fornelli.
- Questo apparecchio non deve essere utilizzato da persone (bambini inclusi) con ridotte capacità psichiche, sensoriali o mentali, oppure da persone senza esperienza e conoscenza, a meno che non siano controllati o istruiti all'uso dell'apparecchio da persone responsabili della loro sicurezza.
- I bambini devono essere supervisionati per assicurarsi che non giochino con l'apparecchio.
- Le parti accessibili possono diventare molto calde se utilizzate con apparecchi di cottura.

Per avere una cappa sempre efficiente è fondamentale eseguire periodicamente la sua Manutenzione e Pulizia

• Avvertenze

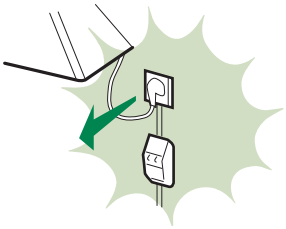

- Prima di procedere a qualsiasi operazione di Manutenzione, scollegare la Cappa togliendo la spina elettrica o spegnendo l'interruttore generale.
- Effettuare una scrupolosa e tempestiva Manutenzione dei filtri secondo gli intervalli consigliati, o più frequentemente in caso di uso particolarmente gravoso (oltre le 4 ore giornaliere). I filtri otturati di grasso rilasciano cattivi odori e in più alimentano le fiamme in caso di incendio in cucina o di fiammate improvvise dal piano cottura.
- Non lasciare accumulare sporcizia all'interno o all'esterno della Cappa.
- Per la pulizia della scocca esterna della cappa non usare assolutamente prodotti acidi o basici o spugne abrasive.

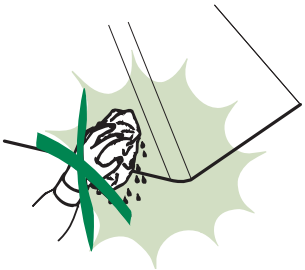

Manutenzione dei filtri

- I Filtri antigrasso trattengono le particelle grasse contenute nei Fumi di cottura e proteggono il motore dell'Aspiratore. Quelli metallici vanno lavati ogni 2 mesi circa, anche in lavastoviglie; quelli sintetici vanno invece sostituiti ogni 2 mesi circa.
- I Filtri antiodore al Carbone attivo presenti solo sulle Cappe installate in Versione Filtrante per assorbire gli odori che si producono cucinando, devono essere sostituiti, o lavati (solo per particolari modelli di filtro), ogni 4 mesi circa.

Pulizia della cappa

Di seguito un elenco di operazioni periodiche da eseguire per avere sempre una cappa pulita:

- Pulire, preventivamente, la cappa con una spugna umida ed una modesta quantità di sapone neutro (es. sapone per piatti) al fine di eliminare le particelle di grasso eventualmente depositate sulla stessa.
- Risciacquare con un panno umido asportando con cura tutto il sapone, seguendo il senso della satinatura se la cappa è in acciaio.
- Asciugare completamente la cappa con un panno morbido, seguendo il senso della satinatura se la cappa è in acciaio.

Per le cappe in acciaio FABER consiglia:

CLIN&CLIN®

- ✓ **Clin&Clin salvietta proteggiacciaio** è la salvietta usa e getta messa a punto nei laboratori Faber per la protezione della cappa in acciaio, indispensabile per averla sempre splendente e priva di fastidiose impronte. Durante l'applicazione, Clin&Clin rilascia sulla cappa una speciale pellicola protettiva che la proteggerà per diverse settimane. In questo periodo basterà usare quotidianamente solo un panno asciutto per avere una cappa pulita e lucida. Il detergente protettivo utilizzato nella salvietta è approvato dalla severa NFS americana e può essere impiegato dunque con sicurezza anche per le altre superfici in acciaio presenti in cucina come il piano cottura, il forno, il top o il lavello. Il trattamento con salvietta proteggiacciaio Clin & Clin è da eseguirsi con superfici pulite ed asciutte.
- ✓ **Clin&Clin Pasta Rigenerante** per Acciaio è un prodotto utile a togliere gli aloni, le macchie e le piccole ossidazioni dovute all'uso quotidiano degli apparecchi e ridona la naturale brillantezza alle superfici in acciaio. Faber consiglia l'utilizzo di questo prodotto per una pulizia di fondo ogni 2-3 mesi.

CARATTERISTICHE

Componenti (Modello Zoom)

Rif.	Q.tà	Componenti di Prodotto
1	1	Corpo Cappa completo di: Comandi, Luce, Filtri, Motore.
2	1	Piastra supporto Cappa.
4	1	Passacavo
14	1	Nottolino di finecorsa
Rif.	**Q.tà**	**Componenti di Installazione**
11	4	Tasselli ø 10
12h	4	Viti M5 x 70
12g	1	Vite per Nottolino
	Q.tà	**Documentazione**
	1	Libretto Istruzioni
	1	Garanzia
	1	Schema Elettrico

N.B. I Filtri antiodore al Carbone Attivo, necessari solo per installazione in Versione Filtrante, se non in dotazione, devono essere richiesti separatamente.

ZOOM (15 Kg)

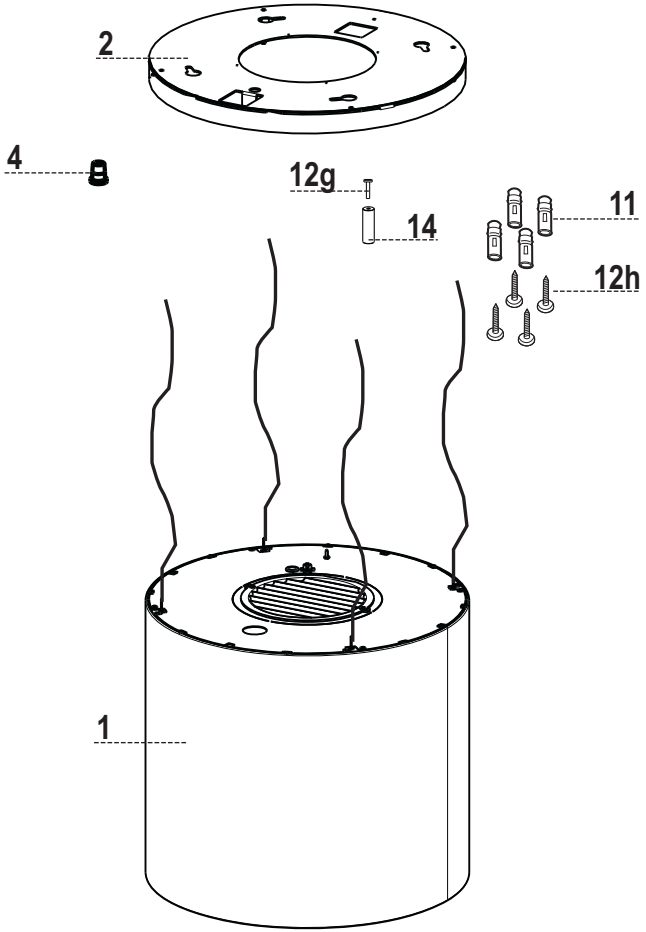

Componenti (Modelli Chic-Vanilla)

Rif.	Q.tà	Componenti di Prodotto
1	1	Corpo Cappa completo di: Comandi, Luce, Filtri, Motore.
2	1	Piastra supporto Cappa (con portalampade).
4	1	Passacavo
5	3	Vetri
6	3	Piastrini fissaggio Vetro
14	1	Nottolino di finecorsa
Rif.	**Q.tà**	**Componenti di Installazione**
11	4	Tasselli ø 10
12h	4	Viti M5 x 70
12d	6	Viti M4 x 20
12e	6	Viti M4 x 10
12g	1	Vite per Nottolino
22	12	Rondelle in gomma
	Q.tà	**Documentazione**
	1	Libretto Istruzioni
	1	Garanzia
	1	Schema Elettrico

N.B. I Filtri antiodore al Carbone Attivo, necessari solo per installazione in Versione Filtrante, se non in dotazione, devono essere richiesti separatamente.

CHIC / VANILLA (30 Kg)

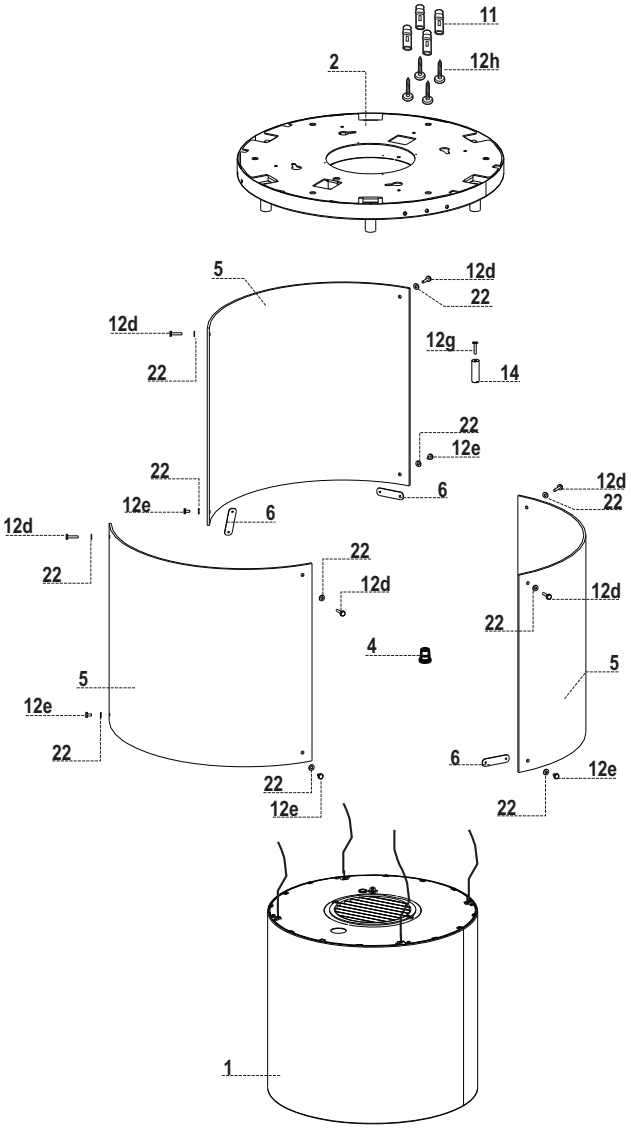

Componenti (Modelli Nest)

Rif.	Q.tà	Componenti di Prodotto
1	1	Corpo Cappa completo di: Comandi, Luce, Filtri, Motore.
2	1	Piastra supporto Cappa (con portalampade)
2.1	2	Prolunga Piastra supporto Cappa
4	1	Passacavo
5	4	Vetri (Vetri prodotti manualmente)
14	1	Nottolino di finecorsa
Rif.	**Q.tà**	**Componenti di Installazione**
7.1	8	Staffe fissaggio Vetro con boccola
11	10	Tasselli ø 10
12h	10	Viti M5 x 70
12d	24	Dado M4 (fissaggio Staffe a Prolunga Piastra)
12e	8	Pomelli fissaggio Vetro
12f	8	Guarnizioni salva Vetro
12g	1	Vite per Nottolino
12h	8	Guarnizioni salva Vetro
	Q.tà	**Documentazione**
	1	Libretto Istruzioni
	1	Garanzia
	1	Schema Elettrico

N.B. I Filtri antiodore al Carbone Attivo, necessari solo per installazione in Versione Filtrante, se non in dotazione, devono essere richiesti separatamente.

NEST (39 Kg)

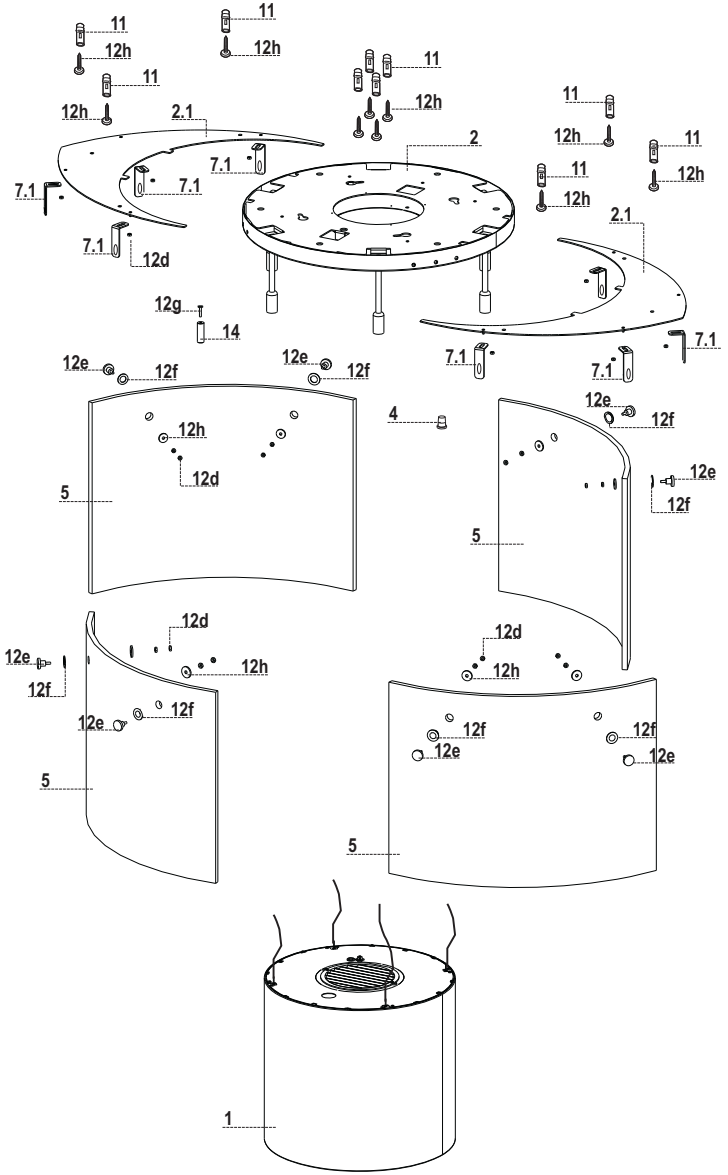

Componenti (Modello Vertigo)

Rif.	Q.tà	Componenti di Prodotto
1	1	Corpo Cappa completo di: Comandi, Luce, Filtri, Motore.
2	1	Piastra supporto Cappa (con portalampade)
4	1	Passacavo
5	1	Vetri o Pannelli di altro materiale
14	1	Nottolino di finecorsa
Rif.	**Q.tà**	**Componenti di Installazione**
11	4	Tasselli ø 10
12h	4	Viti M5 x 70
12d	4	Perno /Vite cromato di fissaggio Vetro
12g	1	Vite per Nottolino
	Q.tà	**Documentazione**
	1	Libretto Istruzioni
	1	Garanzia
	1	Schema Elettrico

N.B. I Filtri antiodore al Carbone Attivo, necessari solo per installazione in Versione Filtrante, se non in dotazione, devono essere richiesti separatamente.

VERTIGO (20 Kg)

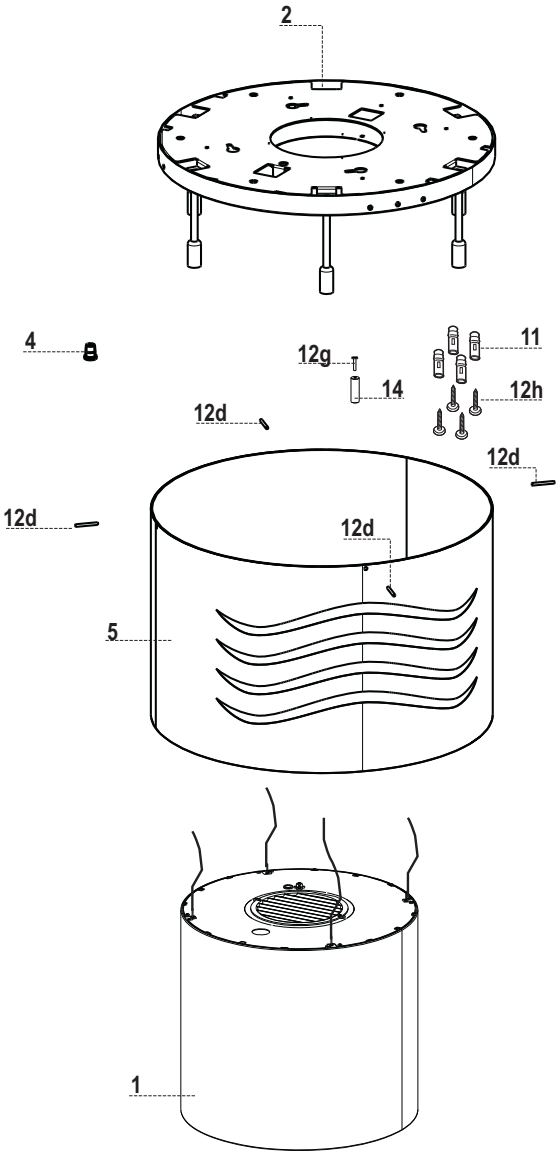

Componenti (Modello Kaleidos)

Rif.	Q.tà	Componenti di Prodotto
1	1	Corpo Cappa completo di: Comandi, Luce, Filtri, Motore.
2	1	Piastra supporto Cappa (con portalampade)
4	1	Passacavo
5	1	Vetri o Pannelli di altro materiale
14	1	Nottolino di finecorsa
Rif.	**Q.tà**	**Componenti di Installazione**
11	4	Tasselli ø 10
12h	4	Viti M5 x 70
12d	4	Perno /Vite cromato di fissaggio Vetro
12g	1	Vite per Nottolino
	Q.tà	**Documentazione**
	1	Libretto Istruzioni
	1	Garanzia
	1	Schema Elettrico

N.B. I Filtri antiodore al Carbone Attivo, necessari solo per installazione in Versione Filtrante, se non in dotazione, devono essere richiesti separatamente.

KALEIDOS (18 Kg)

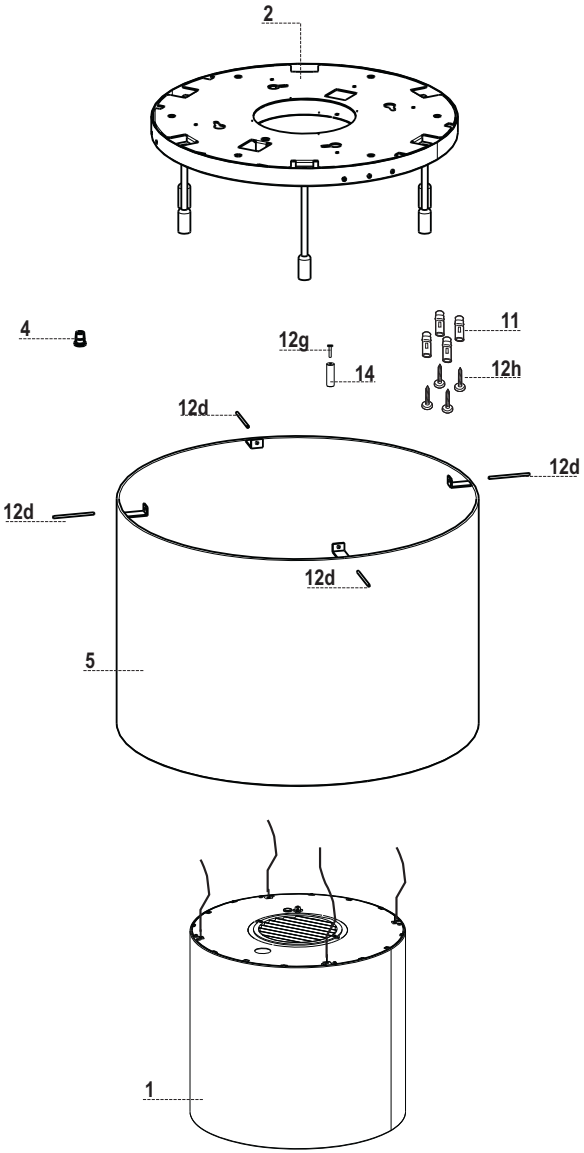

Componenti (Modello Luxia)

Rif.	Q.tà	Componenti di Prodotto
1	1	Corpo Cappa completo di: Comandi, Luce, Filtri, Motore.
2	1	Piastra supporto Cappa (con portalampade)
4	1	Passacavo
5	1	Vetri
14	1	Nottolino di finecorsa
Rif.	**Q.tà**	**Componenti di Installazione**
11	4	Tasselli ø 10
12h	4	Viti M5 x 70
12d	4	Perno /Vite cromato di fissaggio Vetro
12g	1	Vite per Nottolino
	Q.tà	**Documentazione**
	1	Libretto Istruzioni
	1	Garanzia
	1	Schema Elettrico

N.B. I Filtri antiodore al Carbone Attivo, necessari solo per installazione in Versione Filtrante, se non in dotazione, devono essere richiesti separatamente.

LUXIA (30 Kg)

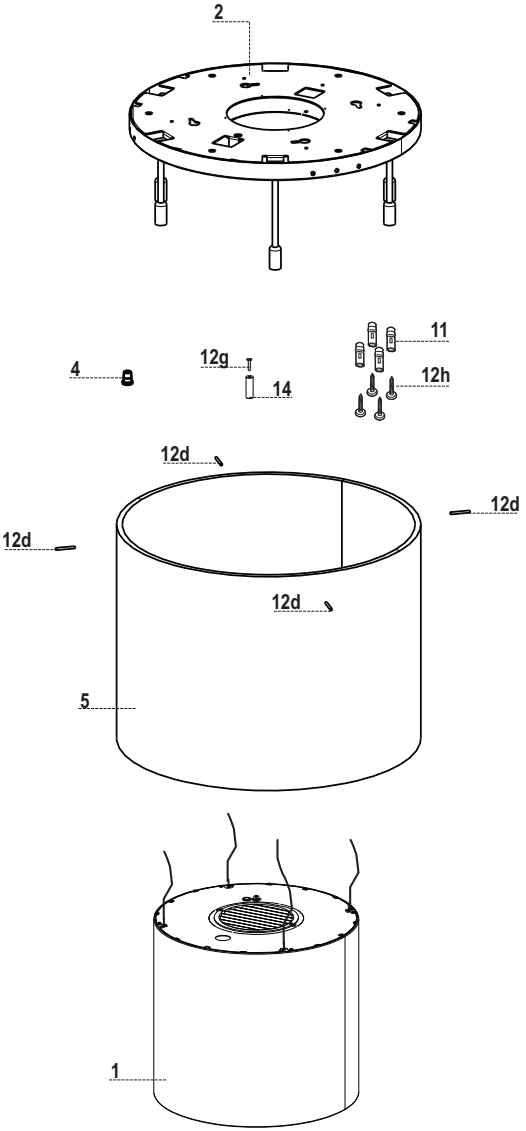

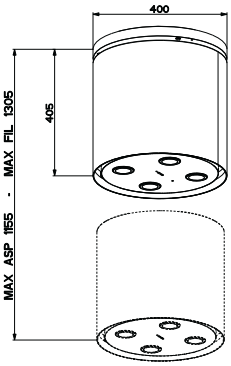

ZOOM

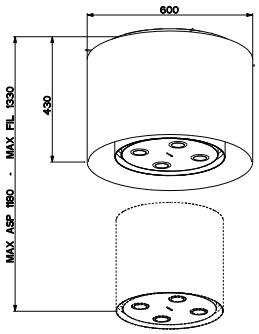

KALEIDOS

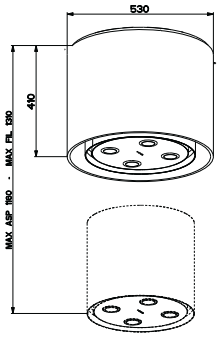

LUXIA

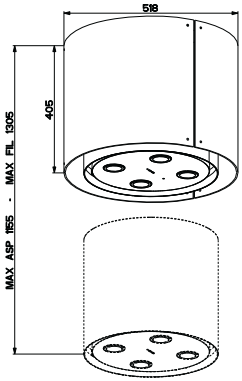

CHIC / VANILLA

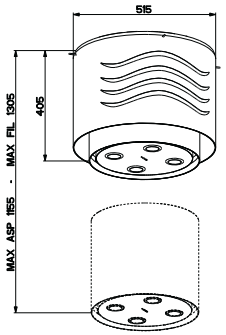

VERTIGO

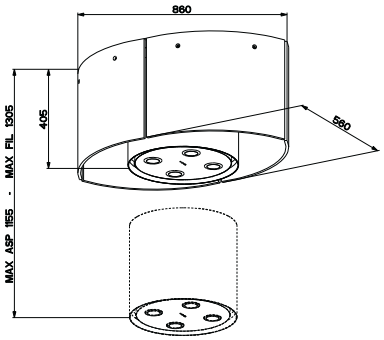

NEST

INSTALLAZIONE

Questa Cappa è predisposta per essere installata a Soffitto/Mensola, sopra (650 mm min.) un Piano di Cottura a isola in:

- **Versione Aspirante**: Evacuazione esterna.
- **Versione Filtrante**: Ricircolo interno.

Attenzione: La Cappa F-Light è un sistema composto da cappa + lampadario, per cui sono da prevedere due cablaggi elettrici separati, uno per la cappa uno per il lampadario.
Il modello Zoom non è dotata di lampadario.

Sequenza operazioni Installazione

- **Preparazione all'Installazione**
- **Foratura Soffitto/Mensola e Fissaggio Piastra di sostegno**
- **Connessioni**
- **Montaggio Corpo Cappa**
- **Controllo Funzionale**
- **Smaltimento Imballi**

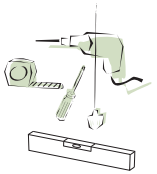

Montaggio Nottolino fine corsa

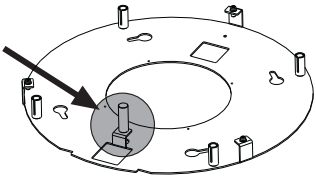

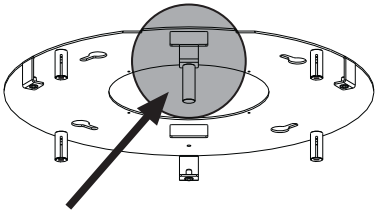

- Svitare le 3 Viti che uniscono le parti della Piastra (di diverse forme e/o misure) con la chiave in dotazione.
- Prendere il Nottolino e fissarlo alla Piastra sulla Staffetta con la Vite in dotazione nella posizione indicata in figura.

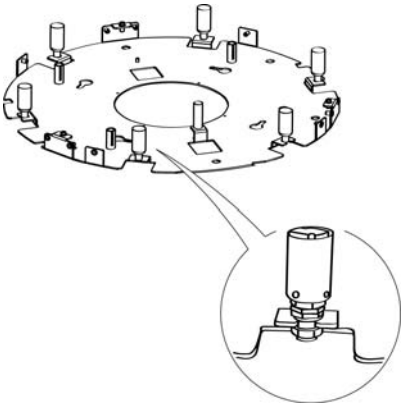

- Se presenti prendere i portalampada e incastrarli sulle staffe predisposte riconoscibili dalla forma a forcina sull'estremità. **Attenzione**: le fascette che fissano i fili non vanno tagliate.

- Stringere la Vite del fissaggio dei Portalampada alla Staffa in modo da prendere quest'ultima tra le 2 rondelle.

- Il modello Zoom non è dotato di lampadario.

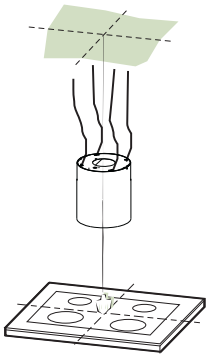

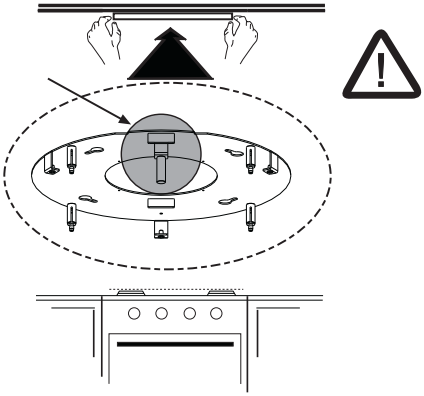

Foratura Soffitto/Mensola e Fissaggio Piastra

FORATURA SOFFITTO/MENSOLA

- Con l'ausilio di un Filo a piombo riportare sul Soffitto/Mensola di supporto il centro del Piano Cottura.
- Appoggiare al Soffitto/Mensola la Piastra facendo attenzione a mantenere il nottolino finecorsa, appena montato, in posizione frontale rispetto all'installatore e al piano cottura (il nottolino finecorsa non va confuso con gli altri 4 per il fissaggio delle funi in acciaio per la movimentazione della Cappa).
- Segnare i centri dei Fori della Piastra.
- Forare i punti seguenti:
  - Soffitto in Calcestruzzo massiccio: secondo Tasselli per Calcestruzzo impiegati.
  - Soffitto in Laterizio a camera d'aria, con spessore resistente di 20 mm: Forare ø 10 mm (inserire subito i Tasselli **11** in dotazione).
  - Soffitto in Travatura di Legno: secondo Viti per Legno impiegate (non fornite).
  - Mensola in Legno, con spessore resistente di 15 mm: forare ø 7 mm.
  - Passaggio del Cavo elettrico di Alimentazione: forare ø 10 mm.
    (**Attenzione**: nel caso di Cappa con lampadario in dotazione ci sarà una linea elettrica diretta per l'alimentazione della Cappa e un'altra linea con interruttore per il lampadario).
  - Uscita Aria (Versione Aspirante): secondo diametro del collegamento alla Tubazione di Evacuazione Esterna.
- Avvitare, incrociandole e lasciando 4-5 mm dal soffitto, due viti:
  - per Calcestruzzo massiccio, Tasselli per Calcestruzzo, non in dotazione.
  - per Laterizio a camera d'aria, con spessore resistente di 20 mm circa, Viti **12h**, in dotazione.
  - per Travatura di legno, Viti per legno, non in dotazione.
  - per Mensola di legno, Viti con Rondelle e Dadi non in dotazione.

FISSAGGIO PIASTRA

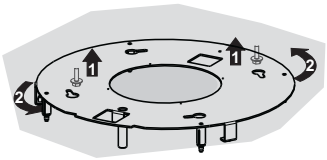

- Sollevare la Piastra di fissaggio facendo attenzione che il nottolino finecorsa sia posizionato frontalmente.
- Incastrare le asole sulle due viti predisposte precedentemente al soffitto e ruotare fino al centro dell'asola di regolazione.
- Stringere le due viti e avvitare le altre due in dotazione; prima di serrare definitivamente le viti è possibile effettuare delle regolazioni ruotando il pezzo, facendo attenzione che le viti non escano dalla sede dell'asola di regolazione.
- Il fissaggio deve essere sicuro in relazione sia al peso della Cappa sia alle sollecitazioni causate da occasionali spinte laterali all'Apparecchio montato. A fissaggio avvenuto verificare quindi che la Piastra sia stabile.
- In tutti i casi in cui il Soffitto non fosse sufficientemente robusto sul punto di sospensione, l'Installatore dovrà provvedere a irrobustirlo con opportune piastre e contropiastre ancorate a parti strutturalmente resistenti.

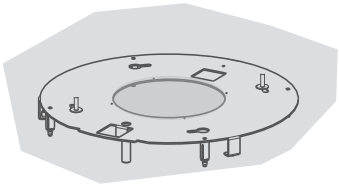

FISSAGGIO PROLUNGA PIASTRA (MODELLO NEST)

- Prendere le 2 Prolunghe **2.1** e agganciarle nelle apposite asole della Piastra **2** già montata.
- Segnare i centri dei Fori delle Piastre.
- Togliere le Prolunghe.
- Forare ø 10 mm (inserire subito i Tasselli **11** in dotazione).
- Agganciare nuovamente le prolunghe e Fissarle con le Viti **12h** in dotazione.

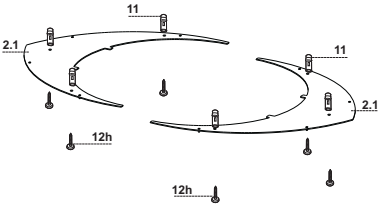

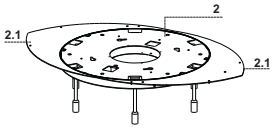

COLLEGAMENTO CAVI CAPPA-PIASTRA

N.B. Prima di proseguire con l'Installazione è necessario portare la Cappa all'altezza di almeno 650 mm dal piano di cottura con un supporto o con l'aiuto di una seconda persona.

⚠ Questo accorgimento è fondamentale in quanto andremo a collegare i Cavi della Cappa alla Piastra montata sul soffitto **necessariamente** senza avere il peso della Cappa che gravi sulla struttura.

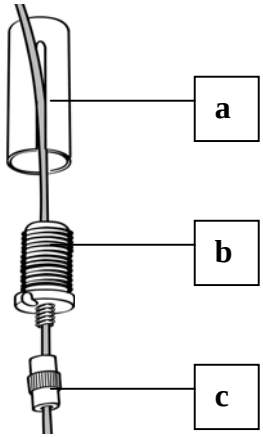

- Il sistema di fissaggio dei 4 Cavi è formato da 3 parti:
  - Nottolino filettato (**a**) già montato sulla Piastra a soffitto.
  - Vite bloccacavo (**b**) in dotazione.
  - Pomello di sicurezza (**c**) in dotazione.

- Passare i 4 cavi (agganciati al Corpo Cappa) nei rispettivi fori del Coperchio Piastra precedentemente smontato.

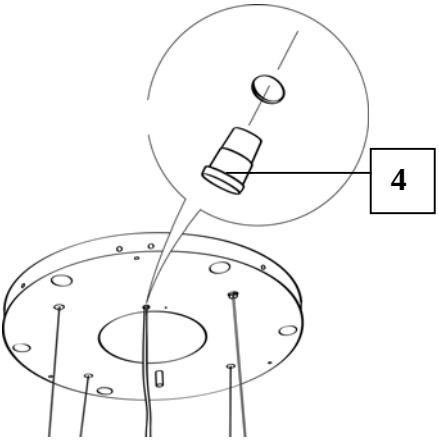

- Inserire il Passacavo **4** nel foro sul Coperchio Piastra e passarci il Cavo alimentazione della Cappa.
  Attenzione: Non rompere ne togliere la fascetta che fissa il Cavo alimentazione alla Cappa

- Fare attenzione al verso della Piastra fissata al soffitto (il nottolino finecorsa della Piastra ha il suo foro corrispondente sul Coperchio Piastra e sul corpo Cappa).

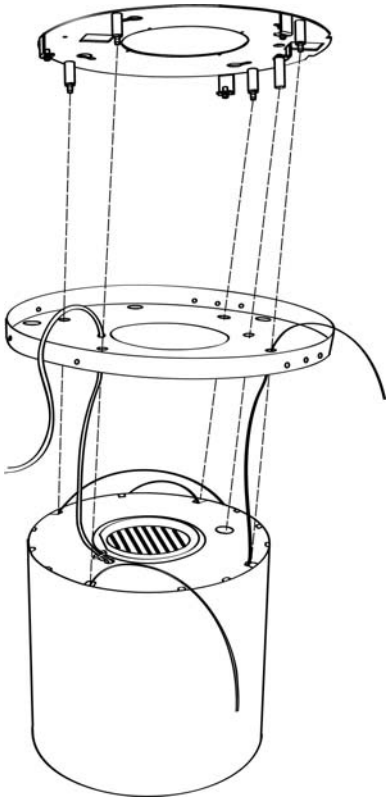

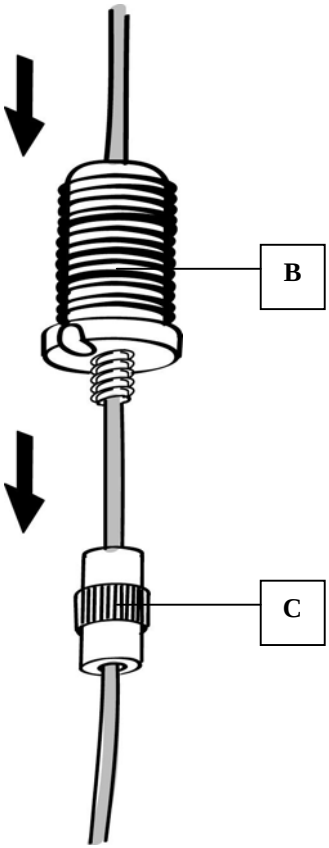

- Infilare i pomelli di sicurezza (**c**) nei rispettivi cavi con la filettatura verso l'alto.

- Infilare le Viti bloccacavo (**b**) nei rispettivi cavi.

- Passare i Cavi nelle asole dei Nottolini filettati (**a**) ed avvitare le Viti bloccacavo (**b**) ai Nottolini stessi.

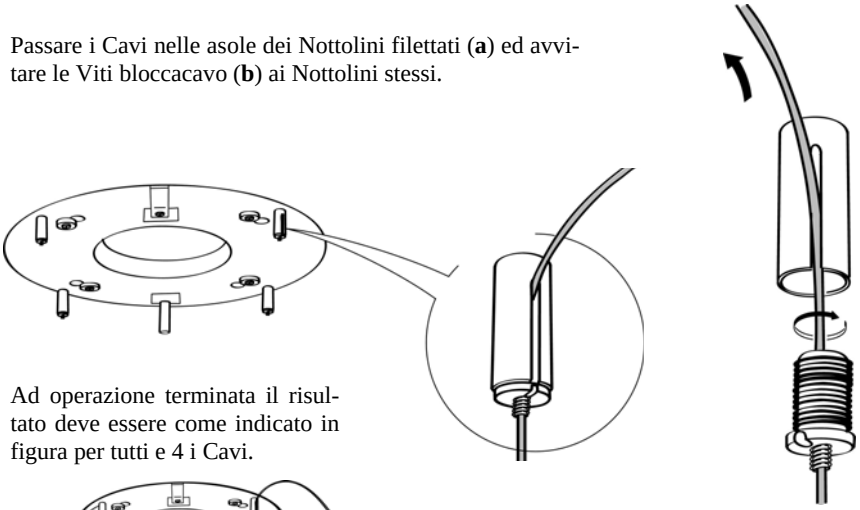

- Ad operazione terminata il risultato deve essere come indicato in figura per tutti e 4 i Cavi.

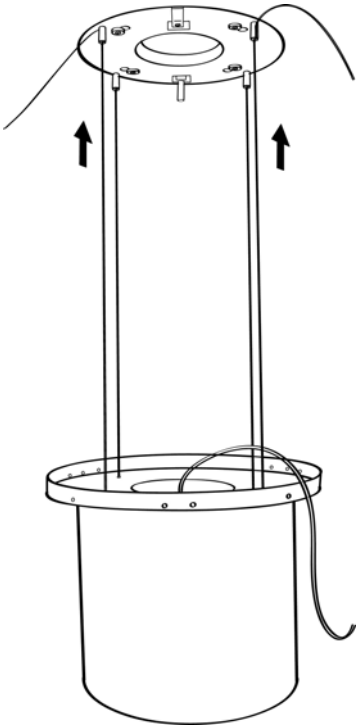

- Arrivati a questo punto abbiamo tutti e 4 i Cavi collegati alla Piastra.

Portare in tensione i Cavi spingendoli verso l'alto in modo che scorrano dentro la Vite bloccacavo e fuori dall'asola del Nottolino filettato.

Questo è possibile perché la Vite bloccacavo ha un sistema che permette lo scorrimento del Cavo al suo interno in un solo verso bloccando lo scorrimento nel verso contrario.

Fare attenzione che i Cavi abbiano tutti la stessa lunghezza per agevolare l'operazione di livellamento finale, e la fune anteriore sinistra non deve essere più lenta delle altre.

- E’ necessario effettuare il livellamento del corpo mobile della cappa al fine di permettere il corretto funzionamento della movimentazione.
- Il livellamento della Cappa viene effettuato agendo sui Nottolini di sicurezza.

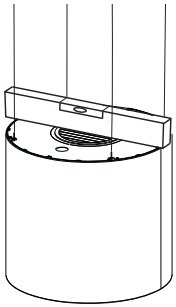

- Appoggiare una livella sulla cappa.

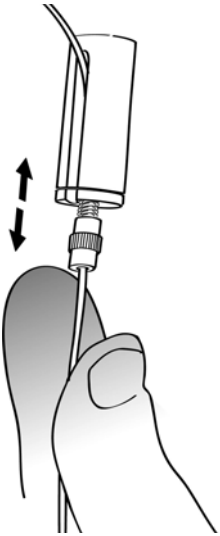

- Esercitando una pressione, verso l’alto, sui Pomelli di sicurezza si “sblocca” il movimento del Cavo. Inserendo od estraendo il cavo dalla vite Bloccacavo è possibile effettuare le registrazioni che permettono il livellamento del corpo mobile della cappa.
- Una volta livellata a misura la Cappa, andremo a stringere i pomelli di sicurezza.

Attenzione:

- **Accertarsi che tutti e 4 i Cavi di sostegno siano in tensione.**
- **Accertarsi che tutti e 4 i Cavi di sostegno non abbiano subito danni durante l’installazione.**
- **Va ricordato che la distanza minima trà la Cappa e il piano di cottura della cucina deve essere di 650mm.**
- **Il corpo mobile (Corpo Cappa) deve avere una corsa al massimo di 900 mm in configurazione filtrante e di 750mm con l’Installazione del Kit Aspirante.**

USCITA ARIA VERSIONE ASPIRANTE

Per l'installazione della Cappa in versione Aspirante fare riferimento alle istruzioni contenute nel Kit aspirante specifico per la Cappa.

USCITA ARIA VERSIONE FILTRANTE

- Aprire il Gruppo Illuminazione tirandolo sull'apposita intacca.
- Togliere il Filtro antigrasso.
- Assicurarsi della presenza dei Filtri antiodore al Carbone attivo.

FISSAGGIO DEL CAVO ALIMENTAZIONE

- Portare in tensione il Cavo alimentazione e fissarlo alla Staffa sulla Piastra a soffitto usando la linguetta già montata con 2 Viti.
- Incastrare il passacavo in gomma già infilato sul Cavo alimentazione all'asola per evitare futuri danneggiamenti.
- Collegare la Cappa all'Alimentazione di Rete interponendo un Interruttore bipolare con apertura dei contatti di almeno 3 mm.
- Rimuovere i Filtri antigrasso (vedi par. "Manutenzione") e assicurarsi che il connettore del Cavo di alimentazione sia correttamente inserito nella presa dell'Aspiratore.
- A questo punto possiamo tagliare la Fascetta che blocca il cavo alimentazione al Corpo Cappa.
- A questo punto è possibile effettuare il collegamento elettrico della Cappa e se presente del Lampadario con le rispettive linee di corrente.

MONTAGGIO COPERCHIO PIASTRA

- Chiudere la Piastra con il Coperchio Piastra usando le 3 Viti tolte in precedenza e la chiave in dotazione.

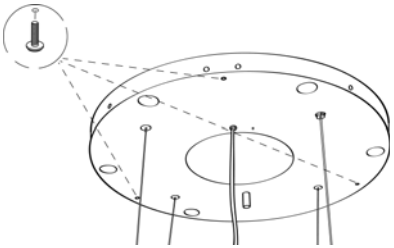

MONTAGGIO VETRO MODELLI CHIC-VANILLA

- Prendere le Lampade e infilarle nei portalampada.
- Non vanno avvitate ma soltanto infilate fino in fondo.

- Fissare i Vetri **5** alla piastra con le Viti **12d** e Rondelle **22** nella parte superiore.
- Fissare tra loro i Vetri nella parte inferiore usando i Piastrini fissaggio Vetro **6** con le Viti **12e** e Rondelle **22**.

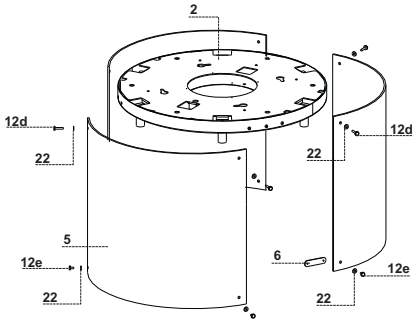

MONTAGGIO VETRO MODELLO NEST

- Prendere le Lampade e infilarle nei portalampada.
- Non vanno avvitate ma soltanto infilate fino in fondo.
- Fissare le Squadrette **7.1** alla piastra con i Dadi **12d**.
- Inserire le guarnizioni **12f** nei fori dei Vetri.
- Inserire la Guarnizione **12f** nel Pomello **12e**, infilare successivamente il vetro **5** e l'altra Guarnizione **12h** fissando tutto con un Dado **12d**.
- Infilare l'estremità del Pomello **12e** nell'asola delle Squadrette **7.1** e fissare tutto con il secondo Dado **12d**.

- Allentando i Dadi **12d** che stringono sulla Staffa è possibile effettuare delle piccole regolazione al Vetro.

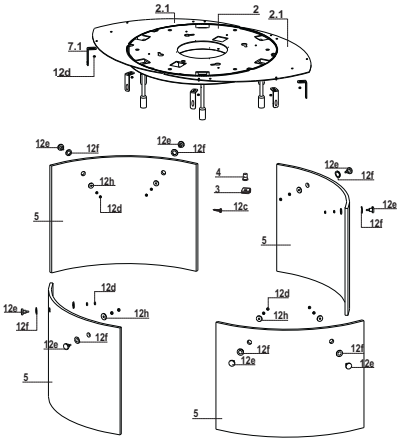

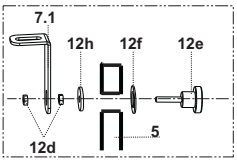

MONTAGGIO VETRO MODELLI VERTIGO-KALEIDOS-LUXIA

- Prendere le Lampade e infilarle nei portalampada.
- Non vanno avvitate ma soltanto infilate fino in fondo.

- Fissare il Vetro(o altro materiale) **5** alla Piastra con i Pomelli per il fissaggio **12d**.

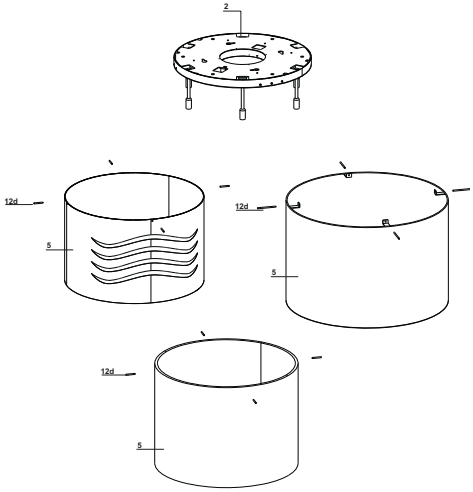

Controllo Funzionale

Terminata l'installazione, verificare il corretto funzionamento di:
- Illuminazione, Accensione Motore, Cambio Velocità.

Smaltimento Imballi

- Tutti i materiali d'imballo utilizzati hanno compatibilità con l'ambiente!
- Essi possono essere conservati senza pericolo o essere bruciati in un apposito impianto di combustione dei rifiuti.
- **Con riferimento ai materiali**: i materiali di plastica possono essere anche riutilizzati e sono contrassegnati nel modo qui di seguito indicato:
- >**PE**< Per polietilene, ad esempio in involucri esterni e nei sacchi all'interno.
- >**PS**< Per polietilene schiumato, ad esempio in elementi imbottiti, basilarmente esenti da FCKW.
- Consigliamo che gli elementi di cartone prodotti da carta vecchia vengano riciclati ossia ridati alla raccolta della carta vecchia.

Conservare:
- Libretto Istruzioni
- Certificato di Garanzia
- Schema Elettrico

Il simbolo sul prodotto o sulla confezione indica che il prodotto non deve essere considerato come un normale rifiuto domestico, ma deve essere portato nel punto di raccolta appropriato per il riciclaggio di apparecchiature elettriche ed elettroniche. Provvedendo a smaltire questo prodotto in modo appropriato, si contribuisce a evitare potenziali conseguenze negative per l'ambiente e per la salute, che potrebbero derivare da uno smaltimento inadeguato del prodotto. Per informazioni più dettagliate sul riciclaggio di questo prodotto, contattare l'ufficio comunale, il servizio locale di smaltimento rifiuti o il negozio in cui è stato acquistato il prodotto.

DISINSTALLAZIONE

Se, per qualsiasi motivo, si dovesse disinstallare la Cappa, attenersi alla seguente procedura:

1. **Scollegare connessione elettrica.**
2. **Rimuovere eventuali Griglie direzionate sull'uscita aria ricircolata.**
3. **Rimuovere eventuale collegamento sull'uscita aria.**
4. **Sganciare la Cappa.**
5. **Rimuovere le Staffe o Supporti dalla parete.**

Quadro comandi

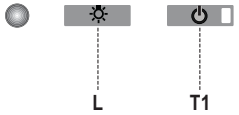

Tasto	Funzione	Display
L	Accende/Spegne le luci.	-
T1	**Cappa Bassa** Premuto per 2 secondi solleva la Cappa. Premuto brevemente On/Off Motore.	Acceso/Spento
	Cappa Alta Prima pressione: La Cappa scende. Seconda pressione: Stop Cappa. A movimento terminato il motore si accende alla seconda Velocità.	Spento/Spento

Attenzione: I comandi della Cappa comandano solo le funzioni della Cappa, il Lampadario ha un'alimentazione e un' interruttore completamente indipendenti dalla Cappa.

L'elettronica riconosce due tipi di anomalie e provvede a dare la relativa segnalazione.

Led T1	
Lampeggio lento	**Superamento della soglia di assorbimento corrente:** Nel caso si verifichi una condizione di sovraccarico, viene segnalata l'anomalia tramite il lampeggio ogni 2 secondi del led **T1** sulla tastiera. Ve- rificare che non ci siano impedimenti durante il movimento della Cappa. Questa segnalazione rimane attiva fino ad un nuovo comando di apertu- ra/chiusura della Cappa.
Lampeggio veloce	**Intervento del micro di sicurezza in fase di apertura:** Nel caso di intervento del micro di sicurezza, l'anomalia viene segnalata dal led **T1** che lampeggerà velocemente(ogni 250ms) significando che la Cappa ha superato il finecorsa…….. **Contattare l'Assistenza Tecnica!** Durante quest'anomalia è sempre possibile accedere alle funzioni della cap- pa (luci e motore) e nel caso di motore acceso il led **T1** continuerà a lam- peggiare segnalando che l'anomalia è ancora presente.

TELECOMANDO

Questo apparecchio può essere comandato per mezzo di un telecomando, alimentato con pile alcaline zinco-carbone da 1,5 V del tipo standard LR03-AAA (non incluse).

- Non riporre il telecomando in prossimità di fonti di calore.
- Non disperdere le pile nell'ambiente, depositarle negli appositi contenitori.

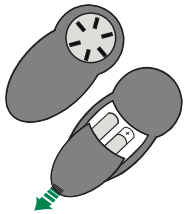

Quadro comandi

Tasto	Funzione	Display
⏻	Accende/Spegne il Motore.	-
	Cappa Chiusa: - Premendo il tasto brevemente la cappa comincia a scendere - Alla successiva pressione si ferma. Quando il movimento è terminato il motore si accende alla 2°v.	-
	Cappa Aperta: - Tenuto premuto per 2 secondi attiva il movimento per la risalita che si ferma con il fine corsa. - Premendo (brevemente) si ferma la movimentazione (prima del fine corsa). - Premendo ancora brevemente, on/off motore. - Tenendo premuto per 2 secondi attivo il movimento per la risalita. - Se il motore è accesso, prima ferma il motore e poi avvia il movimento.	-
−	Decrementa la Velocità del Motore.	-
+	Incrementa la Velocità del Motore.	-
ⓘ	**INTENSIVA** - Attivabile solo a cappa scesa e quando non sono attivi il **delay** o il **24h**. - Attiva la velocità Intensiva da qualsiasi velocità. Per disinserirla basta premere di nuovo lo stesso tasto o spegnere il motore. - La velocità Intensiva è temporizzata a 10 minuti. Al termine dei 10 minuti il sistema torna automaticamente alla velocità precedentemente impostata.	Il led presente sul tasto motore (dei comandi cappa), lampeggia 1 volta al secondo.
⏲	**Premuto brevemente Funzione Delay**: Attivabile solo quando non è attivo l' **Intensiva** o il **24h**. Attiva e disattiva la modalità di arresto totale della cappa (motore+luci) dopo 30 minuti: Per disabilitare il Delay si può ripremere lo stesso tasto oppure spegnere il motore.	IL led presente sul tasto motore (dei comandi cappa) lampeggia ogni 0.5 secondi.
	Tenuto premuto per 2sec Funzione 24H: Attivabile solo quando non è attivo l' **Intensiva** o il **Delay**. Attiva e disattiva la funzione 24 per 10 minuti ogni ora, per 24 ore. Alla scadenza si disattiva.	Il led presente sul tasto motore (dei comandi cappa) lampeggia ogni 2 secondi.
☼	Accende/Spegne Le Luci della Cappa.	-

MANUTENZIONE

Filtro antigrasso metallico

Presenti sulle Cappe sia in Versione Aspirante sia in Versione Filtrante, hanno lo scopo di trattenere le particelle grasse dai Fumi di cottura e preservare il motore dell'Aspiratore. Lavabile in lavastoviglie, necessita di essere lavato almeno ogni 2 mesi circa di utilizzo o più frequentemente, per un uso particolarmente intenso.

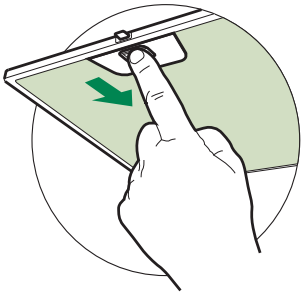

PULIZIA FILTRO ANTIGRASSO METALLICO

- Aprire il gruppo illuminazione tirandolo sull'apposita intacca.
- Togliere il Filtro uno alla volta, spingendo verso la parte posteriore del gruppo e tirando contemporaneamente verso il basso.
- Lavare il Filtro evitando di piegarlo, e lasciarlo asciugare prima di rimontarlo.
- Rimontarlo facendo attenzione a mantenere la maniglia verso la parte visibile esterna.
- Richiudere il gruppo illuminazione.

Filtri antiodore al Carbone attivo (Versione Filtrante)

Il Filtro antiodore al Carbone attivo è presente solo sulle Cappe in Versione Filtrante, ha la funzione di trattenere gli odori del flusso d'aria che lo attraversa fino a raggiungere la saturazione. Non è lavabile e non è rigenerabile, va sostituito ogni 4 mesi circa di utilizzo o più frequentemente, per un uso particolarmente intenso.

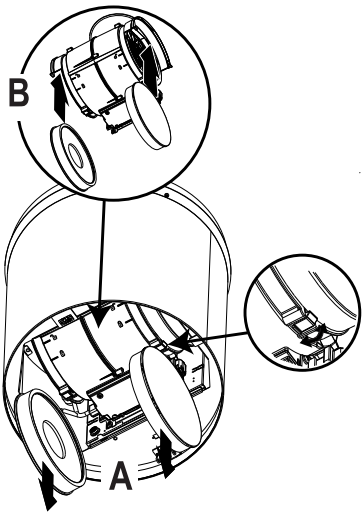

SOSTITUZIONE

- Aprire il Gruppo Illuminazione.
- Togliere i Filtri antigrasso.
- Rimuovere i Filtri antiodore al Carbone attivo saturi, come indicato (**A**).
- Montare i nuovi Filtri, come indicato (**B**).
- Rimontare il Filtro antigrasso e il Gruppo Illuminazione.

Illuminazione

SOSTITUZIONE LAMPADE

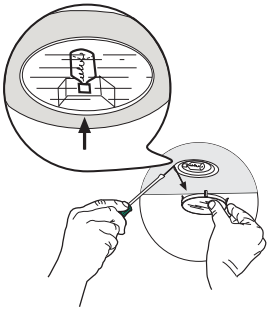

Lampade alogene da 20 W

- Togliere il bloccavetro metallico a pressione facendo leva sotto la ghiera, sostenendolo con una mano.
- Estrarre la lampadina alogena dal portalampada.
- Sostituirla con una nuova lampadina di uguali caratteristiche, facendo attenzione ad inserire correttamente i due spinotti nella sede del portalampade.
- Rimontare il bloccavetro a pressione.

Illuminazione Lampadario

Chic	G9 -- Basso Consumo 9W
Vanilla	G9 -- Basso Consumo 9W
Luxia	G9 -- Alto Consumo 40W
Kaleidos	G9 -- Basso Consumo 9W
Nest	G9 -- Alto Consumo 40W
Vertigo	G9 -- Basso Consumo 9W

Attenzione: Lampade non Fornite

- Aprire il gruppo illuminazione tirandolo sull'apposita intacca.
- Applicare l'etichetta, indicante il tipo di lampadario, sulla Cappa come indicato in figura (Rif. **A**)

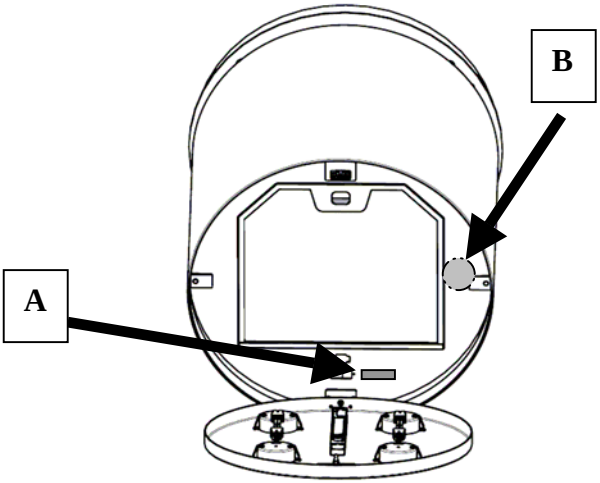

Procedura di intervento in caso di anomalie sul movimento

1. Verificare che il fusibile sia correttamente inserito e non sia bruciato, per un eventuale sostituzione aprire il gruppo illuminazione e svitare il portafusibile sostituendolo con uno di uguali caratteristiche (Rif.**B**).
2. Verificare che il corpo cappa sia installato a livello (consigliato l'uso di una livella).
3. Verificare che le quattro funi siano tutte e quattro tese nella stessa maniera. **La fune anteriore sinistra non deve essere più lenta delle altre**.

Se le precedenti azioni non hanno risolto il problema contattare l'Assistenza Tecnica.

PICCOLI GUASTI O DISTURBI

Prima di richiedere l'**Intervento Tecnico**, eseguire le seguenti verifiche :

Rumori o vibrazioni insolite

- Verificare il serraggio delle Viti di installazione.
- Togliere gli oggetti dalla eventuale Mensola o Portamestoli o appoggiati sulla cappa.

La Cappa non si mette in funzione

- Eseguire la corretta procedura di taratura del sensore.
- Controllare la posizione del Comando motore.
- Verificare che il connettore del Cavo di alimentazione sia correttamente inserito nella presa dell'Aspiratore, posta sotto i Filtri antigrasso.
- Controllare l'inserimento della Spina di alimentazione**.**
- Verificare che non ci siano interruzioni sull'Alimentazione di rete.

Scarsa Aspirazione

- Lavare i Filtri antigrasso metallici o sostituire quelli sintetici; sostituire i Filtri al Carbone attivo nelle Cappe in Versione Filtrante.
- Verificare che la Tubazione di uscita aria non sia ostruita.

Richiedendo l'Intervento Tecnico, comunichi i seguenti dati, riportati sulla Targhetta attaccata all'interno del Corpo Cappa, sotto i Filtri Antigrasso: **Serial Number** – **Data di produzione - Codice – Descrizione modello**.

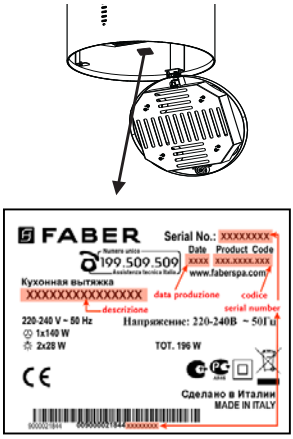

FABER

Viale XIII Luglio, 160 - 60044 Fabriano (AN) - Italy - www.faberspa.it

436005021_ver7