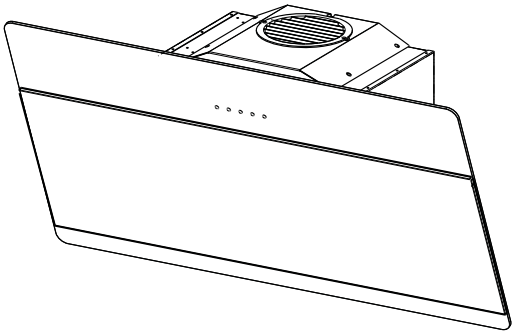

Instructions Manual

Manuel d'Instructions

Bedienungsanleitung

Manual de instrucciones

Εγχειρίδιο οδηγιών

Руководство по эксплуатации

Käyttöohje

Instrukcja Obsługi

Kullanim Kilavuzu

Bruksanvisning

Felhasználói Kézikönyv

Naudojimosi instrukcija

دليل التركيب

INDEX

EN

SAFETY INFORMATION 5
CHARACTERISTICS 8
INSTALLATION 10
USE 13
MAINTENANCE 14

SOMMAIRE

FR

CONSIGNES DE SÉCURITÉ 16
CARACTERISTIQUES 19
INSTALLATION 21
UTILISATION 24
ENTRETIEN 25

INHALTSVERZEICHNIS

DE

SICHERHEITSINFORMATIONEN 27
CHARAKTERISTIKEN 30
MONTAGE 32
BEDIENUNG 35
WARTUNG 36

ÍNDICE

ES

INFORMACIÓN DE SEGURIDAD 38
CARACTERÍSTICAS 41
INSTALACIÓN 43
USO 46
MANTENIMIENTO 47

ΠΕΡΙΕΧΟΜΕΝΑ

GR

ΠΛΗΡΟΦΟΡΙΕΣ ΓΙΑ ΤΗΝ ΑΣΦΑΛΕΙΑ 49
ΧΑΡΑΚΤΗΡΙΣΤΙΚΑ 52
ΕΓΚΑΤΑΣΤΑΣΗ 54
ΧΡΗΣΗ 57
ΣΥΝΤΗΡΗΣΗ 58

УКАЗАТЕЛЬ

RU

ИНФОРМАЦИЯ ПО БЕЗОПАСНОСТИ 60
ХАРАКТЕРИСТИКИ 63
УСТАНОВКА 65
ЭКСПЛУАТАЦИЯ 68
УХОД 69

SISÄLTÖ

FI

TURVALLISUUSTIETOJA 71
MITAT JA OSAT 74
ASENNUS 76
KÄYTTÖ 79
HUOLTO 80

SPIS TREŚCI

PL

INFORMACJE DOTYCZĄCE BEZPIECZEŃSTWA 82
WŁAŚCIWOŚCI TECHNICZNE 85
INSTALACJA 87
UŻYTKOWANIE 90
KONSERWACJA 91

İÇERIKLER

TR

GÜVENLİK HAKKINDA BİLGİLER 93
ÖZELLIKLER 96
MONTAJ 98
KULLANIM 101
BAKIM 102

INNHOLD

NO

SIKKERHETSINFORMASJON 104
EGENSKAPER 107
INSTALLASJON 109
BRUK 112
VEDLIKEHOLD 113

TÁRGYMUTATÓ

HU

BIZTONSÁGI INFORMÁCIÓK 115
JELLEMZŐK 118
FELSZERELÉS 120
HASZNÁLAT 123
KARBANTARTÁS 124

TURINYS

LT

SAUGUMO INFORMACIJA 126
PRIETAISO APRAŠYMAS 129
MONTAVIMAS 131
NAUDOJIMAS 134
VALYMAS IR PRIEŽIŪRA 135

الفهرس

معلومـات فيمـا يخـص السـلامة 137
الخصـــائص 140
التركيـــب 142
الاســـتخدام 145
عمليـــة الصـــيانة 146

SAFETY INFORMATION

ⓘ For your safety and correct operation of the appliance, read this manual carefully before installation and use. Always keep these instructions with the appliance even if you move or sell it. Users must fully know the operation and safety features of the appliance.

⚠ The wire connection has to be done by specialized technician.

- The manufacturer will not be held liable for any damages resulting from incorrect or improper installation.
- The minimum safety distance between the cooker top and the extractor hood is 650 mm (some models can be installed at a lower height, please refer to the paragraphs on working dimensions and installation).
- If the instructions for installation of the gas hob specify a greater distance, this must be respected.
- Check that the mains voltage corresponds to that indicated on the rating plate fixed to the inside of the hood.
- Means for disconnection must be incorporated in the fixed wiring in accordance with the wiring rules.
- For Class I appliances, check that the domestic power supply guarantees adequate earthing.
- Connect the extractor to the exhaust flue through a pipe of minimum diameter 120 mm. The route of the flue must be as short as possible.
- Regulations concerning the discharge of air have to be fulfilled.
- Do not connect the extractor hood to exhaust ducts carrying combustion fumes (boilers, fireplaces, etc.).

- If the extractor is used in conjunction with non-electrical appliances (e.g. gas burning appliances), a sufficient degree of aeration must be guaranteed in the room in order to prevent the backflow of exhaust gas. When the cooker hood is used in conjunction with appliances supplied with energy other than electric, the negative pressure in the room must not exceed 0,04 mbar to prevent fumes being drawn back into the room by the cooker hood.
- The air must not be discharged into a flue that is used for exhausting fumes from appliances burning gas or other fuels.
- If the supply cord is damaged, it must be replaced from the manufacturer or its service agent.
- Connect the plug to a socket complying with current regulations, located in an accessible place.
- With regards to the technical and safety measures to be adopted for fume discharging it is important to closely follow the regulations provided by the local authorities.

⚠ **WARNING:** Before installing the Hood, remove the protective films.

- Use only screws and small parts supplied with the hood.

⚠ **WARNING:** Failure to install the screws or fixing device in accordance with these instructions may result in electrical hazards.

- Do not look directly at the light through optical devices (binoculars, magnifying glasses…).
- Do not flambè under the range hood; risk of fire.
- This appliance can be used by children aged from 8 years and above and persons with reduced physical, sensory or mental capabilities or lack of experience and knowledge if they have been given supervision or instruction concerning use of the appliance in a safe way and understand the hazards involved. Children shall not play with the appliance. Cleaning and user maintenance shall not be made by children without supervision.
- Children should be supervised to ensure that they do not play with the appliance.

- The appliance is not to be used by persons (including children) with reduced physical, sensory or mental capabilities, or lack of experience and knowledge, unless they have been given supervision or instruction.

⚠ Accessible parts may become hot when used with cooking appliances.

- Clean and/or replace the Filters after the specified time period (Fire hazard). See paragraph Care and Cleaning.
- There shall be adequate ventilation of the room when the range hood is used at the same time as appliances burning gas or other fuels (not applicable to appliances that only discharge the air back into the room).

- The symbol on the product or on its packaging indicates that this product may not be treated as household waste. Instead it shall be handed over to the applicable collection point for the recycling of electrical and electronic equipment. By ensuring this product is disposed of correctly, you will help prevent potential negative consequences for the environment and human health, which could otherwise be caused by inappropriate waste handling of this product. For more detailed information about recycling of this product, please contact your local city office, your household waste disposal service or the shop where you purchased the product.

CHARACTERISTICS

Components

Ref.	Q.ty	Product Components
1	1	Hood Body, complete with: Controls, Light, Blower, Filters
2.1	1	Upper Section (optional)
2.2	1	Lower Section (optional)
8	1	Directional Air Outlet grille (optional)
9	1	Flange (optional)
15	1	Angle iron (optional)
16	1	Filter cover (optional)

Ref.	Q.ty	Installation Components
7.2.1	2	Upper Chimney Section Fixing Brackets (optional)
11	6	Wall Plugs (4 optional)
11a	2	Wall Plugs SB 12/10
12a	6	Screws 4,2 x 44,4 (4 optional)
12c	10	Screws 2,9 x 6,5 (6 optional)
12d	6	Screws 2,9 x 9,5 (4 optional)

	Q.ty	Documentation
	1	Instruction Manual

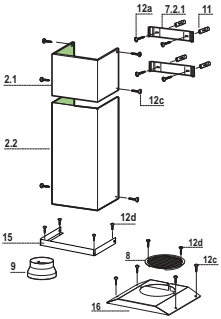

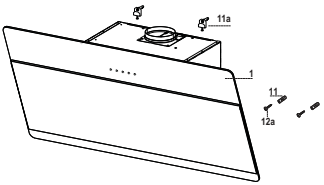

Dimensions

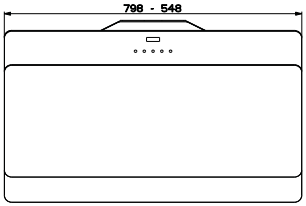
798 - 548

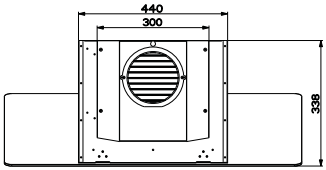
440
300
398

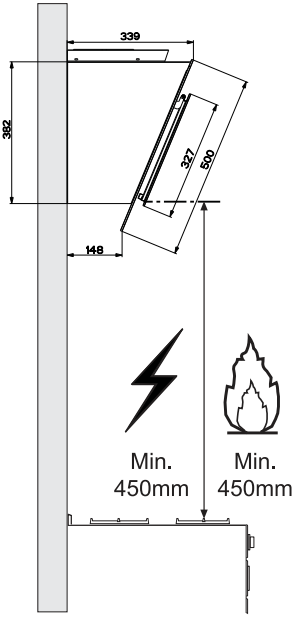
339
382
327
500
148
Min.
450mm
Min.
450mm

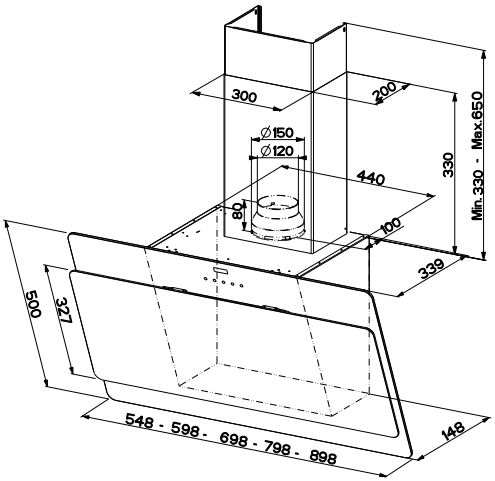
300
200
Ø150
Ø120
440
80
100
330
Min.330 - Max.650
339
500
327
548 - 598 - 698 - 798 - 898
148

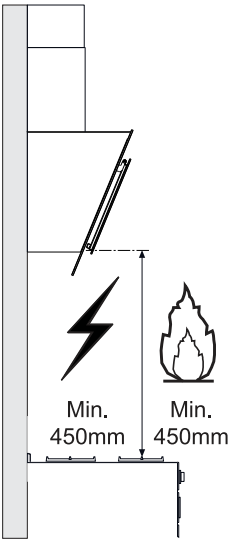
Min.
450mm
Min.
450mm

INSTALLATION

Wall drilling and bracket fixing

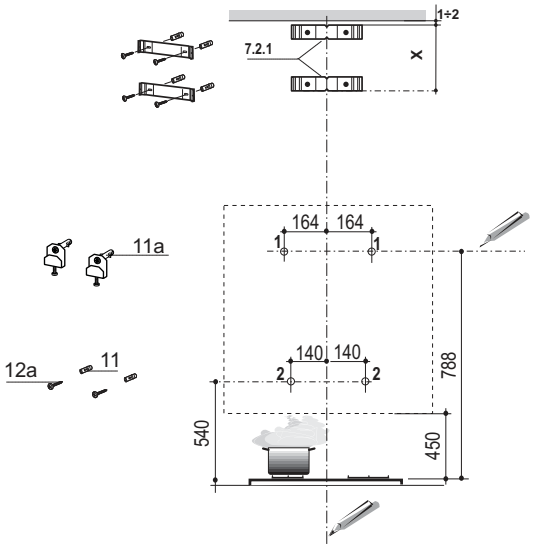

As a first step, proceed with the following drawings:

- a vertical line up to the ceiling or up to the upper limit, at the centre of the area in which the hood is to be fitted;
- a horizontal line at a minimum 788 mm above the cooker top.
- Mark a point **(1)** on the horizontal line, 164 mm to the right of the vertical reference line.
- Repeat this operation on the other side, checking that the two marks are levelled.
- Mark a reference point **(2)** as indicated at 140 mm from the vertical reference line and 540 mm above the cooker top.
- Repeat this operation on the other side, checking that the two marks are levelled.
- Drill at the marked points **(1)**, using a ø 12 mm drill bit.
- Drill at the marked points **(2)** using a ø 8 mm drill bit.
- Insert the bracket plugs **11a** into the holes **(1)** and tighten the screws.
- Insert plug **11** into holes **(2)**.

To install a decorative chimney (optional)

- Place bracket **7.2.1** on the wall, about 1-2 mm from the ceiling or from the upper limit, aligning the centre (notch) with the vertical reference line.
- Mark the wall at the centres of the bracket holes.
- Place the bracket **7.2.1** on the wall at X mm below the first bracket (X = height of the upper chimney section), aligning the centre (notch) with the vertical line.
- Mark the wall at the centres of the bracket holes.
- Drill ø 8 mm holes at all the marked centre points.
- Insert the wall plugs **11** in the holes.
- Fix the brackets using the **12a** screws (4,2 x 44,4) supplied with the hood.

Fitting the hood body

- Open the doors/the door (See section Open Panels).
- Remove the Metal grease filters using the handles provided.
- Adjust the two screws **Vr**, in the brackets **11a,** so that they are at the start of their travel.
- Hook the hood body to the two brackets **11a**.
- From the inside of the hood body, turn screws **Vr** to level the hood body itself.
- Fasten the safety screw **12a**.
- Close the doors/the door again.

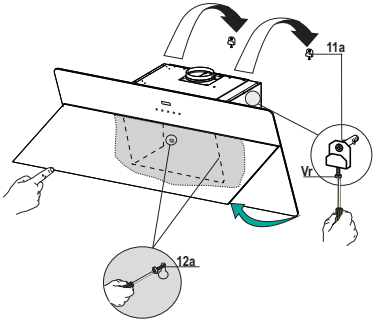

Connections

DUCTED VERSION AIR EXHAUST SYSTEM

When installing the ducted version, connect the hood to the chimney using either a flexible or rigid pipe ø 150 or 120 mm, the choice of which is left to the installer.

- To install a ø 120 mm air exhaust connection, insert the reducer flange **9** on the hood body outlet.
- Fix the pipe in position using sufficient pipe clamps (not supplied).
- Remove possible charcoal filters.

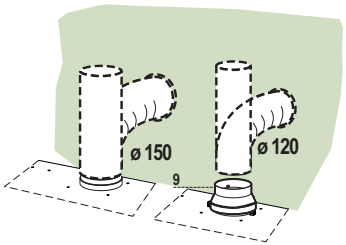

RECIRCULATION VERSION AIR OUTLET

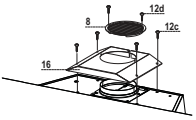

To install the Recirculation Version of the hood, the optional Activated charcoal cartridge kit must be purchased.

- Screw the filter cover onto the air outlet, using four screws **12c** (2.9 x 12.5).
- Fix the directional grille **8** on the recirculation air outlet using the 2 screws **12d** (2,9 x 9,5) provided.

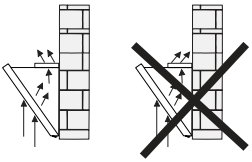

ELECTRICAL CONNECTION

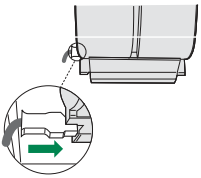

- Connect the hood to the mains through a two-pole switch having a contact gap of at least 3 mm.
- Remove the grease filters (see paragraph Maintenance) being sure that the connector of the feeding cable is correctly inserted in the socket placed on the side of the fan.

Flue assembly

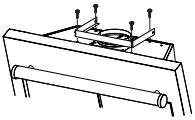

The chimney can only be installed with exhausting hood

- Fasten the angle iron **15** to the hood canopy using the screws **12d** (2,9 x 9,5) provided.

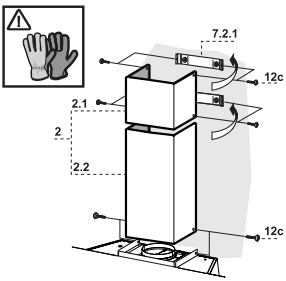

Upper exhaust flue

- Slightly widen the two sides of the upper flue and hook them behind the brackets **7.2.1**, making sure that they are well seated.
- Secure the sides to the brackets using the 4 screws **12c** (2,9 x 6,5) supplied.

Lower exhaust flue

- Slightly widen the two sides of the flue and hook them between the upper flue and the wall, making sure that they are well seated.
- Fix the lower part laterally to the hood body using the 2 screws **12c** (2,9 x 6,5) supplied.

Control panel

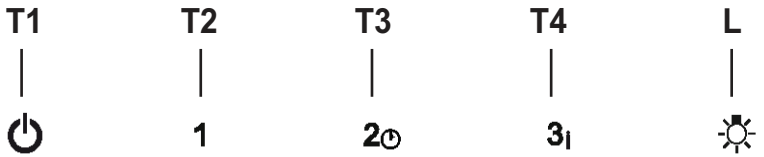

Button	Function	
T1	Turns the Motor off.	-
T2	Turns the motor on at speed one	Buttons **T1**+**T2** are on.
T3	Turns the Motor on at speed two	Buttons **T1**+**T3** are on.
	Press and hold for 2 seconds to enable shutdown with a 30 minute delay (Motor+Lights). It is possible to change the operating speed when this function is enabled.	The respective buttons **T1**+ (**T2** or **T3** or **T4**) will flash.
T4	Turns the Motor on at speed three	Buttons **T1**+**T4** are on.
	Press and hold for 2 seconds to activate Intensive speed, which is timed to run for 6 minutes. At the end of this time it will automatically return to the speed set before. Suitable to deal with maximum levels of cooking fumes.	The button flashes.
L	Turns the Lighting System on and off at maximum intensity.	Button on

MAINTENANCE

Opening Panel

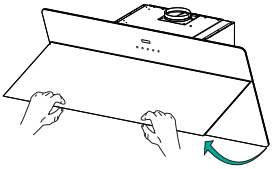

- Open the Panel by pulling it.
- The panel can be locked in any position.
- Clean the outside with a damp cloth and neutral detergent.
- Clean the inside using a damp cloth and neutral detergent; do not use wet cloths or sponges, or jets of water; do not use abrasive substances.

Grease filters

CLEANING METAL SELF- SUPPORTING GREASE FILTERS

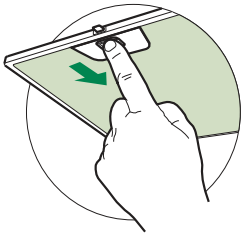

- The filters must be cleaned every 2 months of operation, or more frequently for particularly heavy usage, and can be washed in a dishwasher.
- Pull the comfort panels to open them.
- Remove the filters one by one pushing them towards the back side of the hood unit and simultaneously pulling downwards.
- Any kind of bending of the filters has to be avoided when washing them. Before fitting them again into the hood make sure that they are completely dry. (The colour of the filter surface may change throughout the time but this has no influence to the filter efficiency).
- When fitting the filters into the hood pay attention that they are mounted in correct position the handle facing outwards.
- Close the comfort panel.

Activated charcoal filter (Recirculation version)

These filters are not washable and cannot be regenerated, and must be replaced approximately every 4 months of operation, or more frequently with heavy usage.

REPLACING THE ACTIVATED CHARCOAL FILTER

- Open the comfort panels pulling them downwards.
- Remove the metal grease filters
- Remove the saturated activated charcoal filter as shown (**A**).
- Fit the new filters (**B**).
- Replace the metal grease filters.
- Close the comfort panels.

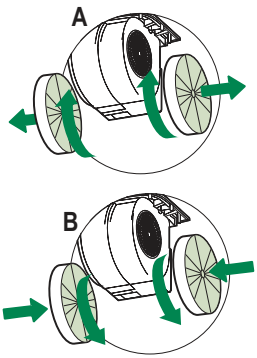

Lighting unit

- For replacement contact technical support ("To purchase contact technical support").

CONSIGNES DE SÉCURITÉ

ⓘ Pour votre sécurité et pour garantir le fonctionnement correct de l'appareil, veuillez lire attentivement ce manuel avant d'installer et de mettre en fonction l'appareil. Toujours conserver ces instructions avec l'appareil, même en cas de cession ou de transfert à une autre personne. Il est important que les utilisateurs connaissent toutes les caractéristiques de fonctionnement et de sécurité de l'appareil.

⚠ La connexion des câbles doit être effectuée par un technicien compétent.

- En aucun cas le fabricant ne peut être tenu pour responsable d'éventuels dommages dus à une installation ou à une utilisation impropre.
- La distance de sécurité minimum entre le plan de cuisson et la hotte aspirante est de 650 mm (certains modèles peuvent être installés à une hauteur inférieure ; voir le paragraphe concernant les dimensions de travail et l'installation).
- Si les instructions d'installation du plan de cuisson à gaz spécifient une distance supérieure à celle indiquée ci-dessus, veuillez impérativement en tenir compte.
- Assurez-vous que la tension du secteur correspond à celle indiquée sur la plaque des caractéristiques apposée à l'intérieur de la hotte.
- Les dispositifs de sectionnement doivent être montés dans l'installation fixe conformément aux normes sur les systèmes de câblage.
- Pour les appareils de Classe I, s'assurer que l'installation électrique de votre intérieur dispose d'une mise à la terre adéquate.
- Reliez l'aspirateur du conduit de cheminée avec un tube ayant un diamètre minimum de 120 mm. Le parcours des fumées doit être le plus court possible.
- Respecter toutes les normes concernant l'évacuation de l'air.
- Ne reliez pas la hotte aspirante aux conduits de cheminée qui acheminent les fumées de combustion (par ex. de chaudières, de cheminées, etc.).

- Si vous utilisez l'aspirateur en même temps que des appareils non électriques (par ex. fonctionnant au gaz), veillez à ce que la pièce soit adéquatement ventilée, afin d'empêcher le retour du flux des gaz d'évacuation. Si vous utilisez la hotte de cuisine en même temps que des appareils non alimentés à l'électricité, la pression négative dans la pièce ne doit pas dépasser 0,04 mbar, afin d'éviter que les fumées soient réaspirées dans la pièce où se trouve la hotte.
- Ne pas évacuer l'air à travers une conduite utilisée pour l'évacuation des fumées des appareils de combustion alimentés au gaz ou avec d'autres combustibles.
- Si le cordon d'alimentation est endommagé, faites-le remplacer par le fabricant ou par un technicien d'un service après-vente agréé.
- Branchez la fiche à une prise conforme aux normes en vigueur et dans une position accessible.
- En ce qui concerne les dimensions techniques et de sécurité à adopter pour l'évacuation des fumées, veuillez vous conformer scrupuleusement aux règlements établis par les autorités locales.

⚠ **AVERTISSEMENT :** Avant d'installer la hotte, retirer les films de protection.

- Utilisez exclusivement des vis et des petites fournitures du type adapté pour la hotte.

⚠ **AVERTISSEMENT** toute installation de vis et de dispositifs de fixation non conformes à ces instructions peut entraîner des risques de décharges électriques.

- Ne pas observer directement avec des instruments optiques (jumelles, lentilles grossissantes...).
- Ne flambez pas des mets sous la hotte : sous risque de développer un incendie.
- Cet appareil peut être utilisé par des enfants de plus de 8 ans et par des personnes dont les capacités physiques, sensorielles ou mentales sont diminuées ou ayant une expérience et des connaissances insuffisantes, pourvu que ce soit sous la surveillance attentive d'une personne responsable et après avoir reçu des instructions sur la manière d'utiliser cet appareil en toute sécurité et sur les dangers que cela comporte. Assurez-vous que les enfants ne jouent pas avec cet appareil. Le nettoyage et l'entretien de la part de l'utilisateur ne doivent pas être effectués par des enfants, à moins qu'ils ne soient surveillés.
- Surveillez les enfants. S'assurer qu'ils ne jouent pas avec l'appareil.

- Cet appareil n’est pas destiné à être utilisé par des personnes (enfants compris) dont les capacités physiques, sensorielles ou mentales sont diminuées ou ayant une expérience et des connaissances insuffisantes, à moins que celles-ci ne soient attentivement surveillées et instruites.

⚠ Les parties accessibles peuvent devenir très chaudes durant l’utilisation des appareils de cuisson.

- Nettoyer et/ou remplacer les filtres après le délai indiqué (danger d’incendie). Voir le paragraphe Nettoyage et Entretien.
- Veillez à ce que la pièce bénéficie d’une ventilation adéquate lorsque la hotte fonctionne en même temps que des appareils utilisant du gaz ou d’autres combustibles (non applicable aux appareils qui évacuent l’air uniquement dans la pièce).

- Le symbole marqué sur le produit ou sur son emballage indique que ce produit ne peut pas être éliminé comme déchet ménager normal. Lorsque ce produit doit être éliminé, veuillez le remettre à un centre de collecte prévu pour le recyclage du matériel électrique et électronique. En vous assurant que cet appareil est éliminé correctement, vous participez à prévenir des conséquences potentiellement négatives pour l'environnement et pour la santé, qui risqueraient de se présenter en cas d’élimination inappropriée. Pour toute information supplémentaire sur le recyclage de ce produit, contactez votre municipalité, votre déchetterie locale ou le magasin où vous avez acheté ce produit.

CARACTERISTIQUES

Composants

Réf.	Q.té	Composants de Produit
1	1	Corps Hotte équipé de: Comandes, Lumière, Groupe Ventilateur, Filtres
2.1	1	Cheminée Supérieure (si fournie)
2.2	1	Cheminée Inférieure (si fournie)
8	1	Grille orientée Sortie de l'Air (si fournie)
9	1	Flasque (si fournie)
15	1	Cornière (si fournie)
16	1	Couvercle filtrant (si fournie)

Réf.	Q.té	Composants pour l 'installation
7.2.1	2	Brides Fixation Cheminée Supérieure (si fournies)
11	5	Chevilles (si fournies 4)
11a	2	Chevilles SB 12/10
12a	5	Vis 4,2 x 44,4 (si fournies 4)
12c	10	Vis 2,9 x 6,5 (si fournies 6)
12d	4	Vis 2,9 x 9,5 (si fournies 4)

	Q.té	Documentation
	1	Manuel d'instructions

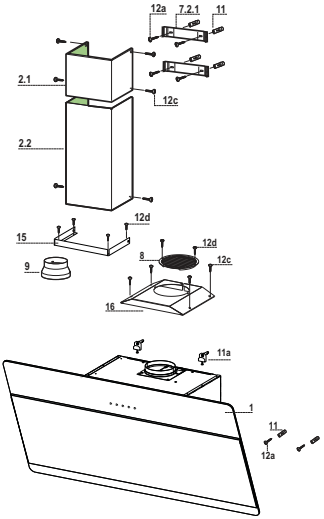

Encombrement

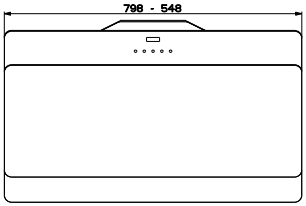

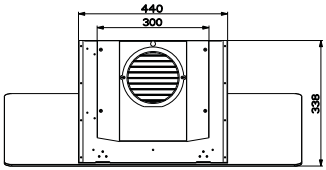

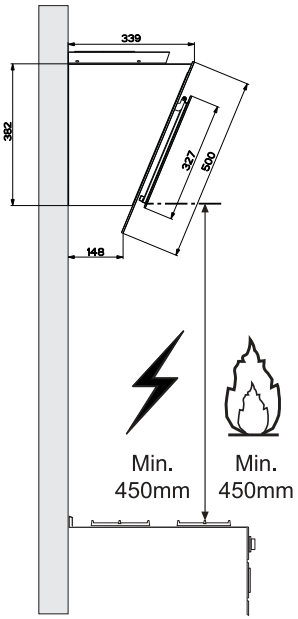

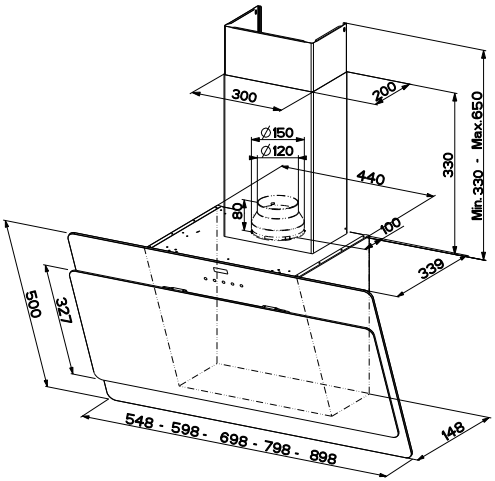

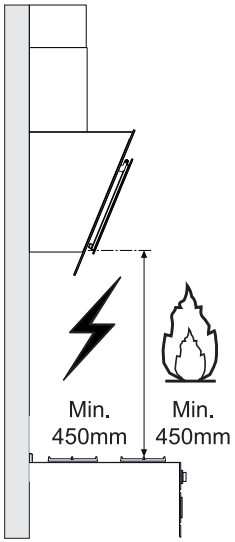

INSTALLATION

Perçage de la paroi et fixation des supports

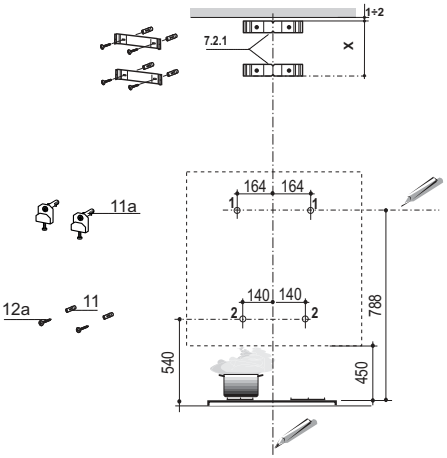

Tracer sur la paroi :

- une ligne verticale jusqu'au plafond ou à la limite supérieure, au centre de la zone prévue pour le montage de la hotte ;
- une ligne horizontale à 788 mm au-dessus du plan de cuisson.
- Marquer un point **(1)** sur la ligne horizontale à 164 mm à droite de la ligne verticale de référence.
- Répéter cette opération de l'autre côté et vérifier la mise à niveau.
- Marquer comme indiqué, un point de référence **(2)** à 140 mm de la ligne verticale de référence et 540 mm au-dessus du plan de cuisson.
- Répéter cette opération de l'autre côté et vérifier la mise à niveau.
- Percer les points marqués **(1)** avec une mèche de ø 12 mm.
- Percer les points marqués **(2)** avec une mèche de ø 8 mm.
- Mettre les chevilles avec le support **11a** dans les trous **(1)** et visser.
- Insérer les chevilles **11** dans les trous **(2).**

Pour installation avec cheminée décorative : (Option)

- Poser le support **7.2.1** comme indiqué, à 1-2 mm du plafond ou de la limite supérieure, en alignant le centre (encoches) sur la ligne verticale de référence.
- Marquer les centres des trous du support.
- Faire reposer le support **7.2.1**, comme indiqué, à X mm en dessous du premier support (X = hauteur de la partie supérieure fournie), en alignant le centre (encoches) sur la ligne verticale de référence.
- Marquer les centres des trous du support.
- Percer les points marqués avec une mèche de ø 8 mm.
- Insérer les chevilles **11** dans les trous.
- Fixer les supports à l'aide des vis **12a** (4,2 x 44,4) fournies.

Montage du corps de hotte

- Ouvrir les portes/la porte (Regard paragraphe Ouverture Panels).
- Retirer les Filtres à graisse en agissant sur les poignées appropriées.
- Placer les deux vis **Vr**, sur les équerres **11a** sans les visser.
- Accrocher le corps de hotte aux 2 barres **11a**.
- Agir sur les vis **Vr** de l'intérieur du corps de hotte pour en régler le niveau.
- Visser les vis de sécurité **12a**.
- Refermer les portes/la porte.

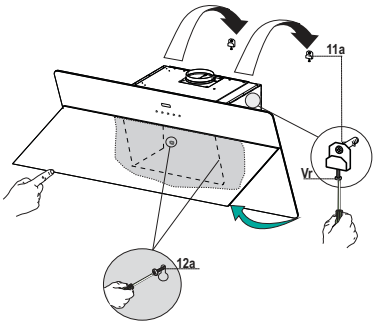

Branchements

SORTIE AIR VERSION ASPIRANTE

Pour l'installation en version aspirante, relier la hotte au tube de sortie au moyen d'un tube rigide ou flexible de ø 150 ou 120 mm dont le choix est laissé à l'installateur.

- Pour la liaison avec le tube ø120 mm, insérer la buse de réduction **9** sur la sortie du corps de la hotte.
- Fixer le tube avec des colliers serre-tube appropriés. Le matériel nécessaire n'est pas fourni.
- Retirer les filtres anti-odeur à charbon actif éventuels.

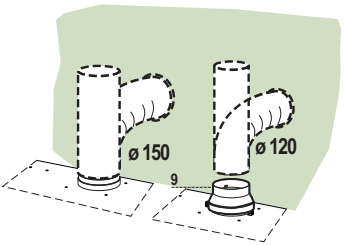

SORTIE AIR VERSION FILTRANTE

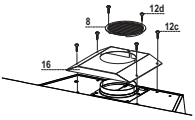

Pour l'installation dans la Version Filtrante, il faut acheter le kit fourni sur demande Cartouche au charbon actif.

- Visser le couvercle filtrant sur la sortie de l'air, en utilisant les quatre vis **12c** (2,9 x 6,5).
- Fixer la Grille orientée **8** sur la sortie de l'air recyclé à l'aide de 2 Vis **12d** (2,9 x 9,5) fournies avec l'appareil.

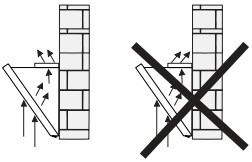

BRANCHEMENT ELECTRIQUE

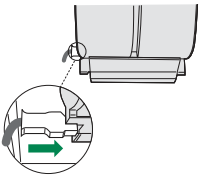

- Brancher la hotte sur le secteur en interposant un interrupteur bipolaire avec ouverture des contacts d'au moins 3 mm.
- Enlever les filtres à graisse (voir § "Entretien") et s'assurer que le connecteur du câble d'alimentation soit bien branché dans la prise du diffuseur.

Montage Cheminée

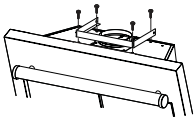

La Cheminée peut être installée uniquement en version aspirante

- Fixer la cornière **15** au corps de hotte avec le vis **12d** (2,9 x 9,5) fournies.

Cheminée supérieure

- Elargir légèrement les deux bords latériaux, et les accrocher derrières les brides **7.2.1** ; refermer jusqu'à la butée.
- Fixer latéralement aux brides à l'aide des 4 vis **12c** fournies.

Cheminée inférieure

- Elargir légèrement les deux bords latériaux de la Cheminée et les accrocher entre la Cheminée supérieure et la paroi; refermer jusqu'à la butée.
- Fixer latéralement la partie inférieure au corps hotte, à l'aide des deux 2 vis **12c** fournies.

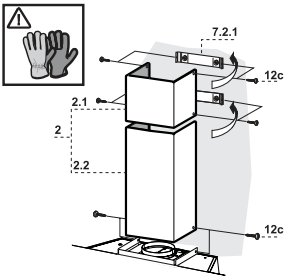

UTILISATION

Tableau des commandes

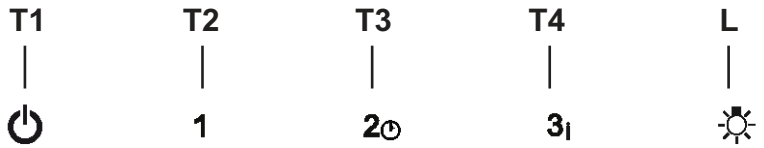

Touche	Fonction	
T1	Coupe le moteur.	-
T2	Démarre le moteur en première vitesse	Les touches **T1**+**T2** sont allumées.
T3	Démarre le moteur en deuxième vitesse	Les touches **T1**+**T3** sont allumées.
	Appuyée pendant 2 secondes, elle active l'extinction différée de 30 minutes (Moteur + Éclairage). Lorsque la fonction est active, vous pouvez varier la vitesse d'exercice.	Les touches respectives **T1**+ (**T2** ou **T3** ou **T4**) clignotent.
T4	Démarre le moteur en troisième vitesse	Les touches **T1**+**T4** sont allumées.
	Appuyée pendant 2 secondes, elle démarre la vitesse Intensive temporisée à 6 minutes, après lesquelles le système retourne à la vitesse précédemment programmée. Fonction indiquée pour faire face aux pointes d'émission des fumées de cuisson.	La touche clignote.
L	Allume et éteint l'éclairage à l'intensité maximale.	Touche allumée

Ouverture panneau

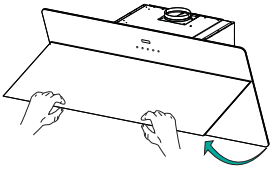

- Ouvrir le panneau en le tirant.
- Le panneau se bloquera quelle que soit la position où il se place.
- Le nettoyer à l'extérieur avec un chiffon humide et un détergent liquide neutre.
- Le nettoyer également à l'intérieur avec un chiffon humide et un détergent neutre ; ne jamais utiliser des chiffons ou des éponges mouillés, ni des jets d'eau ; ne pas utiliser de substances abrasives.

Filtres anti-graisse

NETTOYAGE FILTRES ANTI-GRAISSE METALLIQUES AUTOPORTEURS

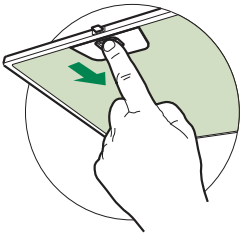

- Lavables au lave-vaisselle, ils doivent être lavés environ tous les 2 mois d'emploi ou plus fréquemment en cas d'emploi particulièrement intense.
- Tirer sur les panneaux confort pour les ouvrir.
- Retirer les filtres, un à un, en les poussant vers la partie postérieure du groupe tout en tirant vers le bas.
- Laver les filtres en évitant de les plier, et les faire sécher avant de les remonter. (Tout changement de couleur sur la surface du filtre, susceptible de se produire avec le temps, ne nuit en rien à l'efficacité de ce dernier.)
- Remonter les filtres en faisant attention de tenir la poignée vers la partie externe visible.
- Refermer les panneaux confort.

Filtres anti-odeur au charbon actif (version filtrante)

Le filtre **anti-odeur** au charbon actif n'est pas lavable et ne peut pas être régénéré : il faut le remplacer tous les 4 mois de service environ, ou plus souvent en cas d'usage particulièrement intense.

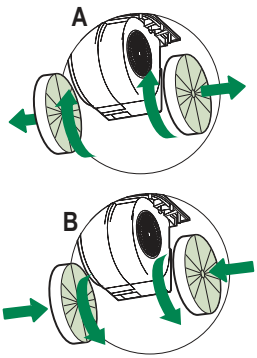

REMPLACEMENT

- Tirer sur les panneaux confort pour les ouvrir.
- Retirer les filtres à graisse.
- Enlever les filtres anti-odeur au charbon actif saturés, comme indiqué (**A**).
- Monter les nouveaux filtres, comme indiqué (**B**).
- Remonter les filtres à graisse.
- Refermer les panneaux confort.

Éclairage

- Pour le remplacement, contacter le Service après-vente (« Pour l'achat, s'adresser au service après-vente »).

SICHERHEITSINFORMATIONEN

ⓘ Zu Ihrer eigenen Sicherheit und für die korrekte Funktion des Gerätes lesen Sie bitte diese Betriebsanleitung aufmerksam durch, bevor Sie das Gerät installieren und benutzen. Verwahren Sie die Bedienungsanleitung stets zusammen mit dem Gerät, auch wenn Sie dieses an Dritte weitergeben oder übertragen. Es ist wichtig, dass der Benutzer alle Betriebs- und Sicherheitsmerkmale des Gerätes kennt.

⚠ Die Kabel müssen von einem zuständigen Fachmann angeschlossen werden.

- Der Hersteller haftet nicht für etwaige Schäden, die durch eine fehlerhafte Installation oder einen ungeeigneten Gebrauch entstehen könnten.
- Der min. Sicherheitsabstand zwischen Kochfeld und Abzugshaube beträgt 650 mm (einige Modelle können auch niedriger installiert werden; siehe Absatz Installation).
- Sollten die Installationsanweisungen des gasbetriebenen Kochfelds einen größeren Abstand als oben angegeben vorsehen, ist dies zu berücksichtigen.
- Sicherstellen, dass die Netzspannung der auf dem Typenschild angegebenen Spannung entspricht. Das Typenschild ist im Inneren der Haube angebracht.
- Trennvorrichtungen müssen in der festen Anlage gemäß Normen über Verkabelungssysteme installiert werden.
- Für Geräte der Klasse I sicherstellen, dass das Versorgungsnetz des Gebäudes korrekt geerdet ist.
- Die Abzugshaube an den Schornstein mit einem Rohr mit Mindestdurchmesser von 120 mm anschließen. Der Verlauf des Rauchabzugs muss so kurz wie möglich sein.
- Alle gesetzlichen Vorschriften im Bereich Abluft einhalten.
- Die Abzugshaube darf nicht an einen Schacht angeschlossen werden, in den Rauchgase abgeleitet werden (z. B. von Heizkesseln, Kaminen, usw.).

- Falls die Abzugshaube mit Geräten verwendet wird, die nicht elektrisch betrieben sind (z.B. Gasgeräte), muss im Raum für eine ausreichende Belüftung gesorgt werden, damit der Rückfluss der Abgase verhindert wird. Wird die Abzugshaube zusammen mit nicht elektrisch betriebenen Geräten eingesetzt, darf der Unterdruck im Raum 0,04 mbar nicht überschreiten, damit die Abgase nicht wieder angesaugt werden.
- Die Luft darf nicht durch einen Kanal abgelassen werden, der als Rauchabzug für Gasgeräte oder Geräte verwendet wird, die mit anderen Brennstoffen betrieben werden.
- Wenn das Gerätekabel beschädigt ist, muss es vom Hersteller oder von einem Kundendiensttechniker ersetzt werden.
- Den Stecker in eine den einschlägigen Vorschriften entsprechende zugängliche Steckdose stecken.
- Was die technischen und sicherheitsrelevanten Maßnahmen für den Rauchabzug betrifft, sind die Vorgaben der örtlichen Behörden streng einzuhalten.

⚠ **WARNUNG:** Bevor die Haube installiert wird, die Schutzfolien abziehen.

- Nur für die Abzugshaube geeignete Schrauben und Kleinteile verwenden.

⚠ **WARNUNG:** Die mangelnde Verwendung von Schrauben und Befestigungselementen gemäß der vorliegenden Anleitung kann zu Stromschlaggefahr führen.

- Nicht direkt mit optischen Instrumenten (Fernglas, Lupe, usw.) in das Licht schauen.
- Auf keinen Fall unter der Haube flambieren: Dabei könnte ein Brand entstehen.
- Dieses Gerät darf von Kindern ab 8 Jahren und von Personen mit beschränkten geistigen, physischen oder sensorischen Fähigkeiten oder mangels Erfahrung und/oder mangels Wissen benutzt werden, vorausgesetzt, sie werden aufmerksam beaufsichtigt oder über den sicheren Gebrauch des Geräts und die damit verbundenen Gefahren eingewiesen. Sicherstellen, dass Kinder nicht mit dem Gerät spielen. Vom Benutzer auszuführende Reinigungs- und Wartungsarbeiten dürfen nicht von Kindern ausgeführt werden, sofern sie nicht dabei beaufsichtigt werden.
- Kinder müssen beaufsichtigt werden, damit sichergestellt wird, dass sie nicht am Gerät spielen.

- Dieses Gerät darf nicht von Personen (einschließlich Kindern) mit beschränkten geistigen, physischen oder sensorischen Fähigkeiten oder mangels Erfahrung und/oder mangels Wissen benutzt werden, außer sie werden aufmerksam beaufsichtigt und eingewiesen.

⚠ Die frei zugänglichen Teile können während des Kochens mit Kochgeräten sehr heiß werden.

- Die Filter sind nach den angegebenen Intervallen zu reinigen und/oder zu ersetzen (Brandgefahr). Siehe Absatz Wartung und Reinigung.
- Wenn die Abzugshaube gleichzeitig mit Geräten verwendet wird, die Gas oder andere Brennstoffe benutzen, muss im Raum eine ausreichende Belüftung vorhanden sein (gilt nicht für Geräte, die nur Luft in den Raum ablassen).

- Schutzschild bei Rissbildung ersetzen. Das Symbol am Produkt oder auf der Verpackung weist darauf hin, dass das Gerät nicht als normaler Hausmüll entsorgt werden darf. Das ausrangierte Gerät muss vielmehr bei einer speziellen Sammelstelle für elektrische und elektronische Geräte abgegeben werden. Mit der vorschriftsmäßigen Entsorgung des Gerätes trägt der Benutzer dazu bei, schädliche Auswirkungen auf Umwelt und Gesundheit zu vermeiden. Weitere Informationen zum Recycling dieses Produktes können bei der zuständigen Behörde, der örtlichen Abfallbeseitigung oder bei dem Händler, der das Gerät verkauft hat, eingeholt werden.

CHARAKTERISTIKEN

Komponenten

Pos.	St.	Produktkomponenten
1	1	Haubenkörper mit Schaltern, Beleuchtung, Gebläsegruppe, Filter
2.1	1	oberer Kaminteil (option)
2.2	1	unterer Kaminteil (option)
9	1	Flansch (option)
8	1	Luftleitgitter Luftaustritt (option)
15	1	Winkel (option)
16	1	Filterdeckel (option)

Pos.	St.	Montagekomponenten
7.2.1	2	Befestigungsbügel oberer Kaminteil (option)
11	6	Dübel (4 option)
11a	2	Dübel SB 12/10
12a	6	Schrauben 4,2 x 44,4 (4 option)
12c	10	Schrauben 2,9 x 6,5 (6 option)
12d	6	Schrauben 2,9 x 9,5 (4 option)

	St.	Dokumentation
	1	Bedienungsanleitung

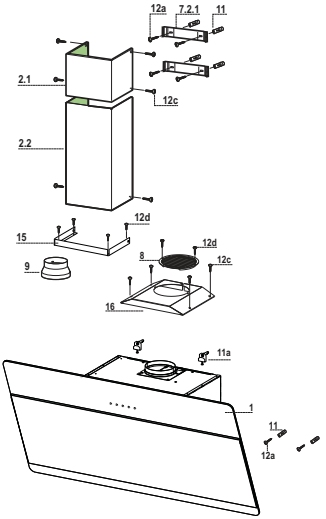

Platzbedarf

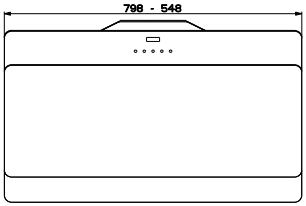

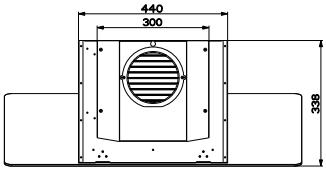

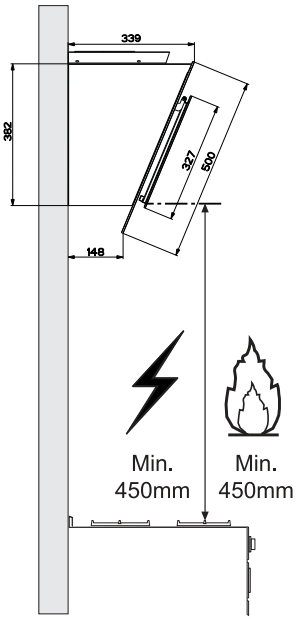

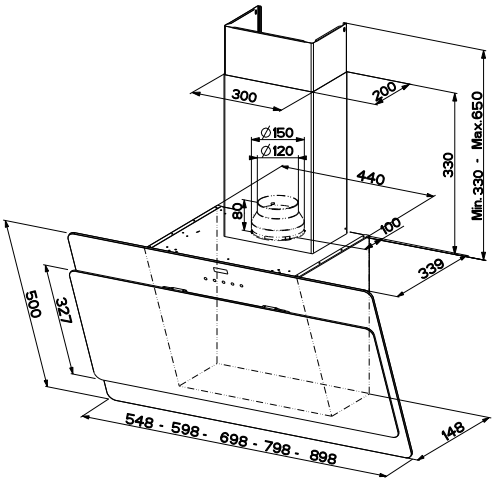

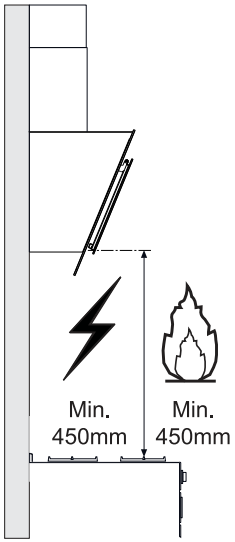

Bohren der Wand und Befestigung der Bügel

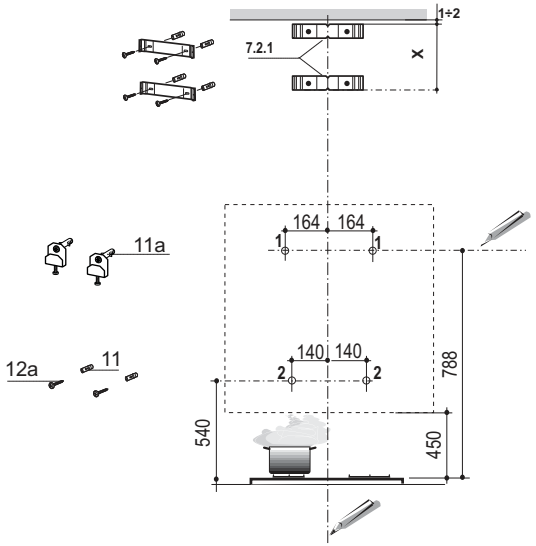

An der Wand anzeichnen:

- eine senkrechte Linie bis zur Decke oder zum oberen Rand in der Mitte des Installationsbereichs der Haube,
- eine waagrechte Linie mindestens 788 mm oberhalb der Kochmulde.
- 164 mm rechts von der senkrechten Bezugslinie einen Punkt **(1)** auf der waagrechten Linie kennzeichnen.
- Diesen Vorgang an der gegenüberliegenden Seite wiederholen und die Ausrichtung überprüfen.
- Wie angegeben 140 mm rechts von der senkrechten Bezugslinie und 540 mm oberhalb der Kochmulde einen Punkt **(2)** kennzeichnen.
- Diesen Vorgang an der gegenüberliegenden Seite wiederholen und die Ausrichtung überprüfen.
- Die gekennzeichneten Punkte **(1)** mit einem Bohrer ø 12 mm bohren.
- Die gekennzeichneten Punkte **(2)** mit einem Bohrer ø 8 mm bohren.
- Die Dübel mit dem Bügel **11a** in die Bohrungen **(1)** einfügen und festschrauben.
- Den Dübel **11** in die Bohrungen **(2)** einfügen.

Zur Montage der haube mit Dekorkamin (option)

- Den Bügel **7.2.1** wie angegeben 1-2 mm unterhalb der Decke oder der oberen Begrenzung anlegen und seinen Mittelpunkt (Einschnitte) an der senkrechten Bezugslinie ausrichten.
- Die Mitte der Löcher des Bügels kennzeichnen.
- Den Bügel **7.2.1** wie angegeben X mm unterhalb des ersten Bügels (X = Höhe des mitgelieferten oberen Kaminteils) anlegen und seinen Mittelpunkt (Einschnitte) an der senkrechten Bezugslinie ausrichten.
- Die Mitte der Löcher des Bügels kennzeichnen.
- Die gekennzeichneten Punkte mit einem Bohrer ø 8 mm bohren.
- Die Dübel **11** in die Bohrungen einfügen.
- Die Bügel mit den mitgelieferten Schrauben **12a** (4,2 x 44,4) fixieren.

Montage des Haubenkörpers

- Die Klappen öffnen/ Die Klappe öffnen (siehe Abschnitt Öffnung Panel).
- Die Fettfilter an den speziellen Griffen herausziehen.
- Die beiden Schrauben **Vr** der Bügel **11a** auf den Hubbeginn regulieren.
- Den Haubenkörper an den 2 Bügeln **11a** einhaken.
- Vom Haubeninneren her den Haubenkörper mit Hilfe der Schrauben **Vr** ausrichten.
- Die Sicherungsschraube **12a** einschrauben.
- Die Klappen wieder verschließen/ Die Klappe öffnen.

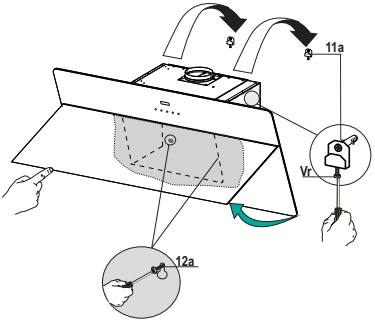

Anschluss im Abluftbetrieb

Bei Abluftbetrieb kann die Haube vom Installateur wahlweise mittels Rohr oder Schlauch (ø 150 oder 120 mm) an die Außenrohrleitung angeschlossen werden.

- Bei Verwendung eines Anschlussrohres ø 120 den Reduzierflansch **9** am Haubenaustritt anbringen.
- Das Rohr mit geeigneten Rohrschellen fixieren. Das hierzu erforderliche Material wird nicht mitgeliefert.
- Eventuell vorhandene Aktivkohlefilter entnehmen.

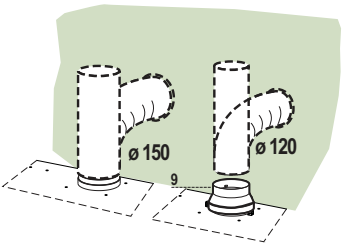

ANSCHLUSS IN UMLUFTVERSION

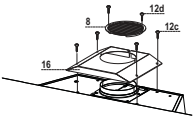

Für die Installation in Umluftversion muss das optionale Kit „Aktivkohle-Filtereinsatz“ erworben werden.

- Den Filterdeckel am Luftausgang mit den vier Schrauben **12c** (2,9 x 6,5) fixieren.
- Das Luftleitgitter **8** mit Hilfe von 2 der mitgelieferten Schrauben **12d** (2,9 x 9,5) beim Austritt der rückzuführenden Luft fixieren.

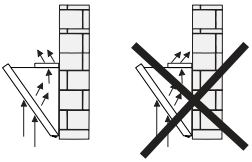

ELEKTROANSCHLUSS

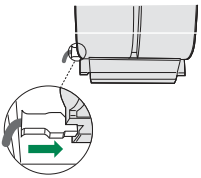

- Bei Anschluss der Haube an das Stromnetz muss ein zweipoliger Schalter mit einem Öffnungsweg von mindestens 3 mm zwischengeschaltet werden.
- Entfernen Sie die Fettfilter (s. Abschnitt „Wartung“) und versichern Sie sich, daß die Kabelverbindung in die Steckdose des Gebläses einwandfrei eingesteckt wird.

Kaminmontage

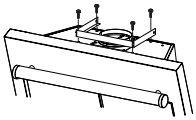

Der Kamin Kann nur bei der Haube in der Abluftausführung angebracht werden.

- Das Winkelstück **15** am Lüftereil mit 5 der Lieferung beigefügten Schrauben **12d** (2,9x9,5) befestigen.

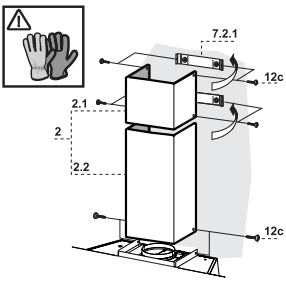

Oberer Kaminteil

- Die beiden seitlichen Schenkel leicht auseinanderbiegen, hinter den Bügeln **7.2.1** einhängen und bis zum Anschlag wieder schließen.
- Bei den Bügeln mit Hilfe der 4 mitgelieferten Schrauben **12c** fixieren.

Unterer Kaminteil

- Die beiden seitlichen Schenkel des Kaminteils leicht auseinanderbiegen, zwischen dem oberen Kaminteil und der Wand einhängen und bis zum Anschlag wieder schließen.
- Den unteren Teil seitlich am Haubenkörper mit 2 der mitgelieferten Schrauben **12c** fixieren.

Schalttafel

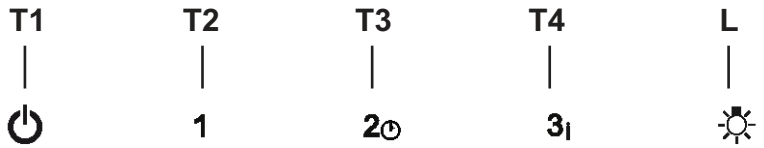

Taste	Funktion	
T1	Stellt den Motor ab.	-
T2	Schaltet den Motor bei der ersten Betriebsgeschwindigkeit ein.	Die Tasten **T1**+**T2** leuchten.
T3	Schaltet den Motor bei der zweiten Betriebsgeschwindigkeit ein	Die Tasten **T1**+**T3** leuchten.
	Aktiviert durch 2 Sekunden langes Drücken das um 30 Minuten verzögerte Abschalten (Motor+Beleuchtung). Bei aktiver Funktion kann die Betriebsgeschwindigkeit geändert werden.	Die entsprechenden Tasten **T1**+ (**T2** oder **T3** oder **T4**) blinken.
T4	Schaltet den Motor bei der dritten Betriebsgeschwindigkeit ein	Die Tasten **T1**+**T4** leuchten.
	Aktiviert mit 2 Sekunden langem Drücken die auf 6 Minuten eingestellte Intensivgeschwindigkeit, nach deren Ablauf wieder zur zuvor gewählten Gebläsestufe zurückgekehrt wird. Für die Beseitigung von sehr intensiven Kochdünsten geeignet.	Die Taste blinkt.
L	Schaltet die Beleuchtungsanlage auf höchster Intensitätsstufe ein und aus.	Taste eingeschaltet

WARTUNG

Öffnen des Paneels

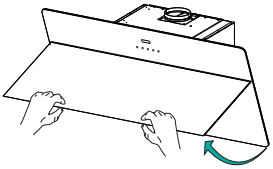

- Das Paneel herausziehen.
- Das Paneel ist in jeder beliebigen Position arretierbar.
- Die Außenflächen mit einem feuchten Lappen und einem neutralen Flüssigreiniger säubern.
- Auch Innen mit einem feuchten Lappen und einem neutralen Reinigungsmittel säubern; keine nassen Tücher oder Schwämme, oder gar Wasser verwenden, und keine schleifenden Mittel einsetzen.

Fettfilter

SELBSTTRAGENDER METALLFETTFILTER REINIGUNG

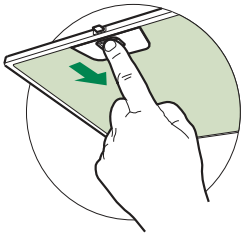

- Sie müssen nach 2-monatigem Betrieb bzw. bei starkem Einsatz auch häufiger gereinigt werden, was im Geschirrspüler möglich ist.
- Das Absauge Paneel öffnen.
- Bauen Sie die Filter einzeln aus. Drücken Sie die Filter nach hinten bis zum Anschlag und ziehen Sie gleichzeitig vorne an der Grifföffnung soweit nach unten, dass Sie die Filter gut entnehmen können.
- Die Filter waschen, ohne sie zu verbiegen, und vor dem erneuten Einbau trocknen lassen. (die Farbe der Filteroberfläche kann sich mit der Zeit verändern, was aber die Wirksamkeit keinesfalls beeinträchtigt.)
- Nun die Filter wieder einbauen, so dass der Griff nach der äußeren Sichtseite zeigt.
- Das Absauge Paneel schließen.

Aktivkohle-Geruchsfilter (Umluftversion)

Der Aktivkohlefilter ist nicht wasch- oder regenerierbar und muss mindestens alle 4 Monate oder bei sehr intensiver Nutzung auch häufiger ersetzt werden.

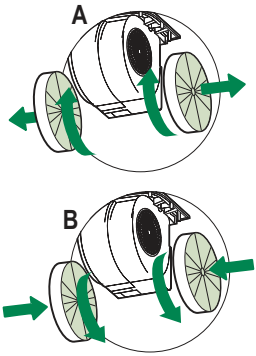

AUSWECHSELN

- Das Absauge paneel öffnen.
- Die Fettfilter entfernen.
- Die verbrauchten Aktivkohle-Geruchsfilter wie angegeben ausbauen (**A**).
- Die neuen Filter wie angegeben einbauen (**B**).
- Die Fettfilter wieder einbauen.
- Das Absauge paneel schließen.

Beleuchtung

LED-Strahler

- Für den Austausch der LED-Strahler wenden Sie sich bitte an den Kundendienst.

INFORMACIÓN DE SEGURIDAD

ⓘ Por su propia seguridad y para el correcto funcionamiento del aparato, lea atentamente este manual antes de la instalación y puesta en marcha. Guarde siempre estas instrucciones con el aparato, incluso si se cede o transfiere a un tercero. Es importante que los usuarios estén familiarizados con todas las características de funcionamiento y seguridad del aparato.

⚠ Los cables deben ser conectados por un técnico competente.

- El fabricante no se hace responsable de ningún daño que resulte de una instalación o uso inadecuado.
- La distancia mínima de seguridad entre la placa de cocción y la campana extractora es de 650 mm (algunos modelos pueden instalarse a una altura inferior; véase la sección sobre dimensiones de trabajo e instalación).
- Si en las instrucciones de montaje de la placa de cocción a gas se indica una distancia mayor que la indicada anteriormente, debe tenerse en cuenta.
- Compruebe que la tensión de red coincide con la indicada en la placa de características del interior de la campana.
- Los dispositivos de desconexión deben instalarse en la instalación fija de acuerdo con las regulaciones para sistemas de cableado.
- Para los aparatos de la clase I, compruebe que el suministro de corriente eléctrica de la casa tiene una conexión a tierra adecuada.
- Conecte la campana a la chimenea con un tubo de un diámetro mínimo de 120 mm. El trayecto de humos debe ser lo más corto posible.
- Deben observarse todas las normas relativas al escape de aire.
- No conecte la campana extractora a los conductos de humos de combustión (p. ej. calderas, chimeneas, etc.).

- Si la campana se utiliza en combinación con equipos no eléctricos (por ejemplo, aparatos de gas), debe asegurarse un grado suficiente de ventilación en el local para evitar el retorno del flujo de gases de escape. Cuando la campana extractora se utiliza en combinación con aparatos no eléctricos, la presión negativa en el local no debe ser superior a 0,04 mbar para evitar que los humos vuelvan al local a través de la campana extractora.
- El aire no debe descargarse a través de un conducto utilizado para los gases de combustión procedentes de aparatos de combustión de gas u otros combustibles.
- Si el cable de alimentación está dañado, debe ser reemplazado por el fabricante o por un técnico de servicio.
- Conecte la clavija a una toma de corriente que cumpla la normativa vigente y sea accesible.
- En cuanto a las medidas técnicas y de seguridad a adoptar para el vertido de humos, es importante cumplir escrupulosamente las normas establecidas por las autoridades locales.

⚠ **ADVERTENCIA:** Retire la película protectora antes de instalar la campana.

- Utilice únicamente tornillos y herramientas que sean adecuados para la campana.

⚠ **ADVERTENCIA:** Si no se instalan tornillos o sujetadores de acuerdo con estas instrucciones, se puede producir una descarga eléctrica.

- No observar directamente con instrumentos ópticos (prismáticos, lupas, etc.).
- No cocine en flambeado bajo la campana: podría producirse un incendio.
- Este aparato puede ser utilizado por niños a partir de los 8 años y por personas con capacidades psico-físico-sensoriales reducidas o con una experiencia y conocimientos insuficientes, siempre que sean cuidadosamente supervisados e instruidos sobre cómo utilizar el aparato de forma segura y sobre los peligros que conlleva. Asegúrese de que los niños no jueguen con el aparato. La limpieza y el mantenimiento por parte del usuario no deben ser llevados a cabo por niños, a menos que sean supervisados.
- Supervise a los niños, asegurándose de que no jueguen con el aparato.

- El aparato no debe ser utilizado por personas (incluyendo niños) con capacidades psico-físico-sensoriales reducidas o con experiencia y conocimientos insuficientes, a menos que sean cuidadosamente supervisados e instruidos.

⚠ Las piezas accesibles pueden calentarse mucho cuando se utilizan aparatos de cocina.

- Limpie y/o reemplace los filtros después del tiempo especificado (peligro de incendio). Véase el apartado Mantenimiento y limpieza.
- Deberá preverse una ventilación adecuada en el espacio cuando la campana extractora de humos se utilice junto con aparatos que utilicen gas u otros combustibles (no aplicable a los aparatos que sólo descargan aire en el local).

- El símbolo en el producto o en su embalaje indica que este producto no debe desecharse como residuo doméstico normal. Tenga en cuenta que el producto a eliminar debe recogerse en un punto de recogida adecuado para el reciclaje de componentes eléctricos y electrónicos. Al asegurarse de que este producto se deseche correctamente, ayudará a evitar las posibles consecuencias negativas para el medio ambiente y la salud que podrían derivarse de una eliminación inadecuada de este producto. Para obtener información más detallada sobre el reciclaje de este producto, póngase en contacto con el Municipio, el servicio local de eliminación de residuos o la tienda donde adquirió el producto.

CARACTERÍSTICAS

Componentes

Ref.	Cant.	Componentes del producto
1	1	Cuerpo campana dotado con: mandos, luz, grupo de ventilación, filtros.
2.1	1	Chimenea Superior (opcional)
2.2	1	Camino Inferior (opcional)
8	1	Rejilla de dirección de salida del aire (opcional)
9	1	Brida (opcional)
15	1	Angular (opcional)
15	1	Tapa filtrante (opcional)

Ref.	Cant.	Componentes de Instalación
7.2.1	2	Bridas de fijación chimenea superior (opcional)
11	6	Tarugos (4 opcional)
11a	2	Tarugos SB 12/10
12a	6	Tornillos 4,2 x 44,4 (4 opcional)
12c	10	Tornillos 2,9 x 6,5 (6 opcional)
12d	6	Tornillos 2,9 x 9,5 (4 opcional)

	Cant.	Documentación
	1	Manual de instrucciones

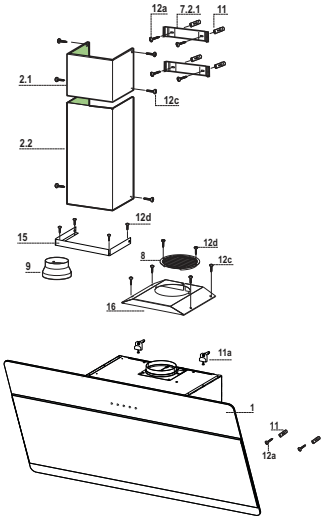

Dimensiones

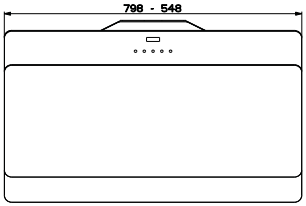

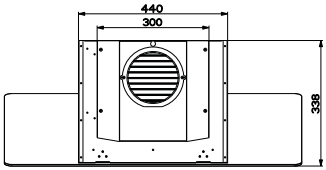

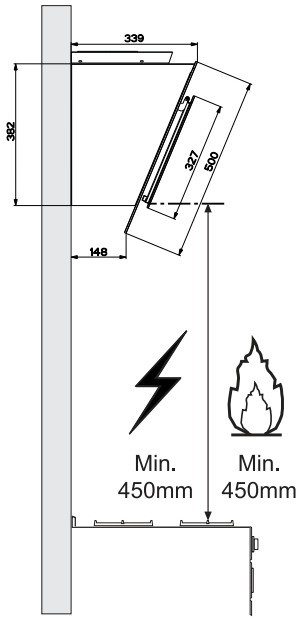

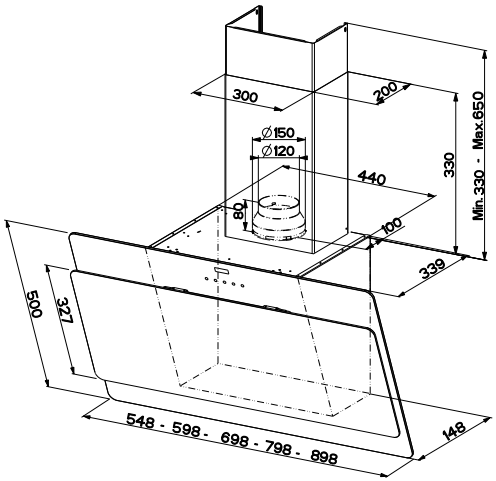

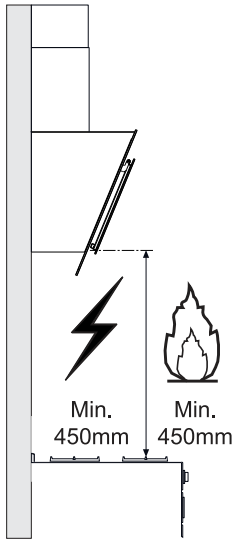

Perforación pared y Fijación bridas

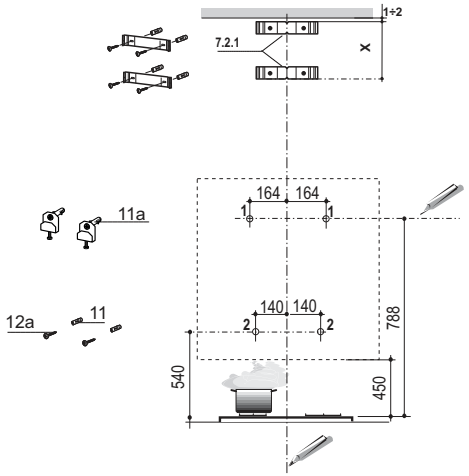

Trazar en la pared:

. una línea Vertical hasta el techo o al límite superior, al centro de la zona prevista para el montaje de la campana;
. una línea Horizontal a 788 mm min. sobre el Plano de Cocción.
. Marcar un punto **(1)** sobre la línea horizontal a 164 mm a la derecha de la línea vertical de referencia.
. Repetir esta operación por la parte opuesta, verificando su nivelación.
. Marcar como se indica, un punto de referencia **(2)** a 140 mm desde la línea vertical de referencia, y 540 mm sobre el plano de cocción.
. Repetir esta operación por la parte opuesta, verificando su nivelación.
. Perforar ø 12 mm los puntos **(1)** marcados.
. Perforar ø 8 mm los puntos **(2)** marcados.
. Introducir los tacos con bridas **11a** en los orificios (**1**) y atornillar.
. Introducir los tacos **11** en los orificios (**2**).

Para instalación con chimenea decorativa: (Opcional)

. Apoyar como se indica la brida **7.2.1** a 1-2 mm del techo o del límite superior, alineando su centro (muescas) en la línea vertical de referencia.
. Marcar los centros de los orificios de la brida.
. Apoyar como se indica la brida **7.2.1** a X mm debajo de la primera brida (X= altura chimenea superior en dotación), alineando su centro (muescas) en la línea vertical de referencia.
. Marcar los centros de los orificios de la brida.
. Perforar ø 8 mm los puntos marcados.
. Introducir los tacos **11** en los orificios.
. Fijar las bridas utilizando los 2 tornillos **12a** (4,2 x 44,4) en dotación.

Montaje Cuerpo Campana

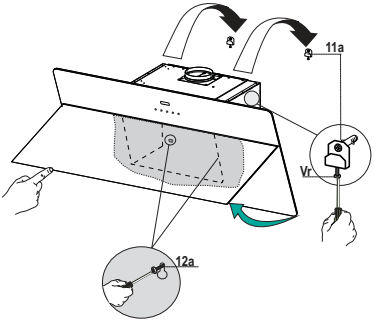

- Abrir las puertas/la puerta (ver sección del Panel de Apertura)
- Quitar los Filtros antigrasa operando en las manijas específicas.
- Regular los dos tornillos **Vr**, de las bridas **11a**, al inicio de la carrera.
- Enganchar el cuerpo de la campana a las 2 bridas **11a**.
  Desde el interior del cuerpo de la campana operar en los tornillos **Vr** para nivelar el Cuerpo de la Campana.
- Atornillar el tornillo de seguridad **12a**.
- Cerrar las puertas/ la puerta.

Conexiones

SALIDA DEL AIRE VERSIÓN ASPIRANTE

Para la instalación de la versión aspirante, conectar la campana al tubo de salida mediante un tubo rígido o flexible de ø150 o 120 mm, a discreción del instalador.

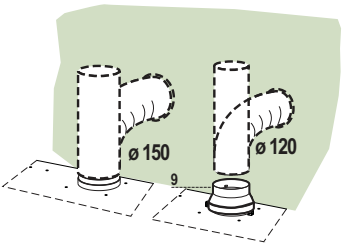

- Para la conexión con el tubo de ø120 mm, introducir la brida de reducción **9** en la salida del cuerpo de la campana.
- Fijar el tubo con abrazaderas adecuadas. Este material no se proporciona en dotación.
- Quitar los filtros antiolor al carbón activo.

SALIDA DEL AIRE VERSIÓN FILTRANTE

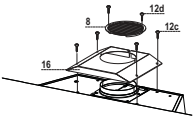

En la instalación en Versión Filtrante hay que comprar el kit Cartucho al carbón activado.

- Atornillar la tapa filtrante en la salida del aire, usando cuatro tornillos **12c** (2,9 x 6,5).
- Fijar la rejilla de dirección **8** en la salida del aire reciclado mediante los 2 tornillos **12d** (2,9 x 9,5) en dotación.

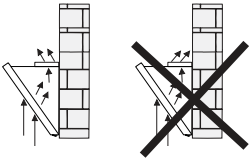

CONEXIÓN ELÉCTRICA

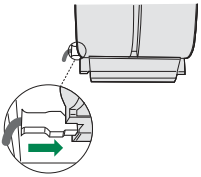

- Conectar la campana a la red de alimentación eléctrica instalando un interruptor bipolar con apertura de los contactos de 3 mm como mínimo.
- Quitar los Filtros antigrasa y asegurase de que el conector del Cable de acometida esté colocado correctamente en el enchufe del Aspirador.

Montaje Chimenea

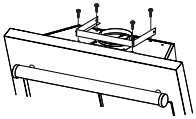

La chimenea se debe instalar solo si la campana está conectada en versión aspirante

- Fijar el angular **15** en el cuerpo de la campana con los tornillos **12d** (2,9 x 9,5) en dotaciòn.

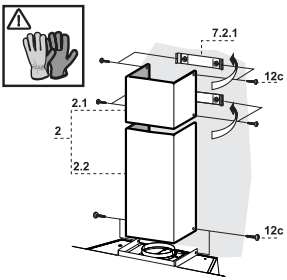

Chimenea superior

- Ensanchar ligeramente las dos faldas laterales, engancharlas detrás de las bridas **7.2.1** cerrarlas hasta el tope.
- Fijar a los lados de las bridas con los 4 tornillos **12e** (2,9x9,5) en dotación

Chimenea inferior

- Ensanchar ligeramente las dos faldas laterales de la chimenea, engancharlas entre la chimenea superior y la pared y cerrarlas hasta el tope.
- Fijar lateralmente la parte inferior en el cuerpo de la campana, con los 2 tornillos **12c** (2,9x9,5) en dotación.

Tablero de mandos

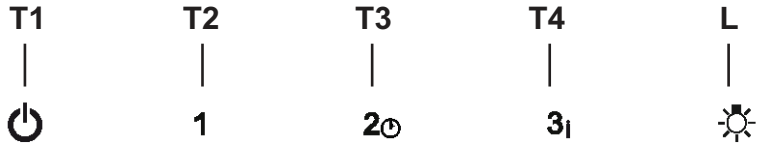

Tecla	Función	
T1	Apaga el motor.	-
T2	Enciende el motor a la primera velocidad	Las teclas **T1** + **T2** están encendidas.
T3	Enciende el motor a la segunda velocidad	Las teclas **T1** + **T3** están encendidas.
	Presionada por 2 segundos, activa el apagado retrasado en 30 minutos (motor+luces). Con la función activa es posible cambiar la velocidad de ejercicio.	Las respectivas teclas **T1** + (**T2** o **T3** o **T4**) parpadean.
T4	Enciende el motor a la tercera velocidad	Las teclas **T1** + **T4** están encendidas.
	Presionada por 2 segundos activa la velocidad intensiva temporizada en 6 minutos, al final de los cuales regresa a la velocidad implementada precedentemente. Adecuada para enfrentar las máximas emisiones de humos de cocción.	La tecla parpadea.
L	Enciende y apaga la instalación de iluminación a la máxima intensidad.	Tecla encendida

MANTENIMIENTO

Apertura panel

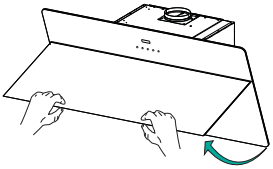

- Abrir el panel tirándolo.
- El panel se bloqueará en cualquier posición se ponga.
- Limpiarlo externamente con un paño húmedo y detergente líquido neutro.
- Limpiarlo también internamente utilizando un paño húmedo y detergente neutro; no utilizar paños o esponjas mojadas, ni chorros de agua, no utilizar sustancias abrasivas.

Filtros antigrasa

LIMPIEZA DE LOS FILTROS ANTIGRASA METÁLICOS

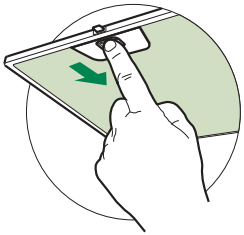

- Se pueden lavar en el lavavajillas y requieren un lavado cada 2 meses aproximadamente o más a menudo si su uso es muy intenso.
- Abrir los confort panel tirando de ellos.
- Quitar los filtros uno a la vez, apretándolos hacia la parte posterior del grupo y tirando al mismo tiempo hacia abajo.
- Lavar los filtros sin doblarlos, dejando que se sequen bien antes de volver a montarlos (si la superficie de los filtros cambia de color, no influye en el correcto funcionamiento y eficacia de los filtros).
- Volver a colocarlos prestando atención a que las manillas queden hacia la parte exterior.
- Volver a cerrar el confort panel.

Filtros antiolor (Versión filtrante)

No se pueden lavar ni regenerar, se deben cambiar cada 4 meses o más a menudo si su uso es muy intenso.

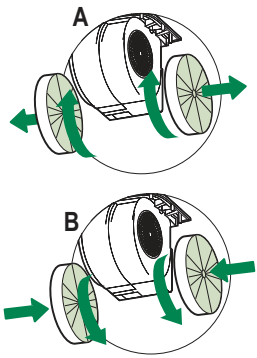

SUSTITUCIÓN DE LOS FILTROS DE CARBÓN ACTIVO

- Abrir el Panel Aspirante tirándo de él.
- Quitar los filtros antigrasa metálicos.
- Quitar los filtros antiolor de carbón activo saturado, de la manera indicada (**A**).
- Montar los nuevos filtros (**B**).
- Montar los filtros antigrasa metálicos, el Panel Aspirante.

Iluminación

- Para la sustitución ponerse en contacto con la Asistencia Técnica ("Para la compra dirigirse a la asistencia técnica").

ΠΛΗΡΟΦΟΡΙΕΣ ΓΙΑ ΤΗΝ ΑΣΦΑΛΕΙΑ

ⓘ Για τη δική σας ασφάλεια και για τη σωστή λειτουργία της συσκευής, παρακαλούμε να διαβάσετε με προσοχή τις παρούσες οδηγίες πριν την εγκατάσταση και τη θέση σε λειτουργία. Φυλάσσετε αυτές τις οδηγίες πάντα μαζί με τη συσκευή, ακόμα και σε περίπτωση μεταβίβασης σε τρίτους. Είναι σημαντικό οι χρήστες να γνωρίζουν όλα τα χαρακτηριστικά λειτουργίας και ασφάλειας της συσκευής.

⚠ Η σύνδεση των καλωδίων πρέπει να γίνει από έναν αρμόδιο τεχνικό.

- Ο κατασκευαστής δεν μπορεί να θεωρηθεί υπεύθυνος για ενδεχόμενες ζημιές που οφείλονται σε ακατάλληλη εγκατάσταση ή χρήση.
- Η ελάχιστη απόσταση ασφαλείας μεταξύ της επιφάνειας των εστιών και του απορροφητήρα είναι 650 mm (Ορισμένα μοντέλα μπορούν να εγκατασταθούν σε μικρότερο ύψος. Ανατρέξτε στην παράγραφο με τις διαστάσεις λειτουργίας και εγκατάστασης).
- Αν οι οδηγίες εγκατάστασης της μονάδας εστιών με υγραέριο υποδεικνύουν ότι απαιτείται απόσταση μεγαλύτερη από εκείνη που αναφέρεται παραπάνω, είναι απαραίτητο να τις λάβετε υπόψη.
- Βεβαιωθείτε ότι η τάση του δικτύου αντιστοιχεί στην τιμή που αναγράφεται στην πινακίδα χαρακτηριστικών στο εσωτερικό του απορροφητήρα.
- Τα συστήματα διακοπής πρέπει να εγκατασταθούν στη μόνιμη εγκατάσταση σύμφωνα με τη νομοθεσία για τις εγκαταστάσεις καλωδίωσης.
- Για τις συσκευές Κλάσης I, βεβαιωθείτε ότι το οικιακό δίκτυο τροφοδοσίας είναι κατάλληλα γειωμένο.
- Συνδέστε τον απορροφητήρα στην καπνοδόχο με ένα σωλήνα με ελάχιστη διάμετρο 120 mm. Η διαδρομή των ατμών πρέπει να είναι όσο το δυνατόν συντομότερη.
- Πρέπει να τηρούνται όλοι οι κανονισμοί αναφορικά με την εκκένωση του αέρα.
- Μη συνδέετε τον απορροφητήρα σε αγωγούς απαγωγής καπναερίων που παράγονται από καύση (π.χ. λέβητες, τζάκια κλπ.).

- Αν χρησιμοποιείτε τον απορροφητήρα σε συνδυασμό με άλλες μη ηλεκτρικές συσκευές (π.χ. συσκευές υγραερίου), θα πρέπει να εξασφαλίσετε τον επαρκή αερισμό του χώρου ώστε να εμποδίσετε την επιστροφή των καπναερίων. Όταν ο απορροφητήρας της κουζίνας χρησιμοποιείται σε συνδυασμό με μη ηλεκτρικές συσκευές, η αρνητική πίεση του χώρου δεν πρέπει να υπερβαίνει τα 0,04 mbar έτσι ώστε να αποφεύγεται η επιστροφή των καπναερίων στο χώρο και η αναρρόφησή τους από τον απορροφητήρα.
- Ο αέρας δεν πρέπει να απάγεται μέσω ενός αγωγού που χρησιμοποιείται για την απαγωγή των καπναερίων από συσκευές καύσης που τροφοδοτούνται με αέριο ή άλλα καύσιμα.
- Το ηλεκτρικό καλώδιο, αν πάθει ζημιά, πρέπει να αντικατασταθεί από τον κατασκευαστή ή από έναν τεχνικό του σέρβις.
- Συνδέετε το φις σε μια πρίζα που συμμορφούται με τους ισχύοντες κανονισμούς και σε σημείο με εύκολη πρόσβαση.
- Όσον αφορά τα τεχνικά μέτρα και τα μέτρα ασφαλείας που πρέπει να εφαρμοστούν για την απαγωγή των καπναερίων, είναι σημαντικό να τηρούνται σχολαστικά οι κανονισμοί των τοπικών φορέων.

⚠ **ΠΡΟΕΙΔΟΠΟΙΗΣΗ:** πριν εγκαταστήσετε τον απορροφητήρα, αφαιρέστε τις προστατευτικές μεμβράνες.

- Χρησιμοποιείτε μόνο βίδες και εξαρτήματα κατάλληλου τύπου για τον απορροφητήρα.

⚠ **ΠΡΟΕΙΔΟΠΟΙΗΣΗ:** η μη τοποθέτηση των βιδών και των συστημάτων στερέωσης σύμφωνα με τις παρούσες οδηγίες, μπορεί να προκαλέσει ηλεκτροπληξία.

- Μην κοιτάζετε απευθείας με οπτικά όργανα (κιάλια, μεγεθυντικός φακός...).
- Μην μαγειρεύετε φαγητά φλαμπέ κάτω από τον απορροφητήρα: μπορεί να προκληθεί πυρκαγιά.
- Αυτή η συσκευή μπορεί να χρησιμοποιηθεί από παιδιά ηλικίας άνω των 8 ετών και από άτομα με μειωμένες ψυχικές ή διανοητικές ικανότητες, ή από άτομα χωρίς πείρα και επαρκή γνώση, αρκεί να επιβλέπονται και εκπαιδεύονται στην ασφαλή χρήση της συσκευής και στους κινδύνους που απορρέουν από αυτή. Βεβαιωθείτε ότι τα παιδιά δεν παίζουν με τη συσκευή. Ο καθαρισμός και η συντήρηση δεν πρέπει να εκτελούνται από παιδιά, εκτός εάν επιβλέπονται.
- Τα παιδιά πρέπει να επιβλέπονται ώστε να εξασφαλιστεί ότι δεν παίζουν με τη συσκευή.

- Η συσκευή δεν πρέπει να χρησιμοποιείται από άτομα (συμπεριλαμβανομένων των παιδιών) με μειωμένες ψυχικές ή διανοητικές ικανότητες, ή από άτομα χωρίς πείρα και επαρκή γνώση, εκτός εάν ελέγχονται και εκπαιδεύονται.

⚠ Τα προσβάσιμα μέρη μπορεί να έχουν υψηλή θερμοκρασία κατά τη χρήση των συσκευών μαγειρέματος.

- Καθαρίζετε ή/και αντικαθιστάτε τα φίλτρα μετά την καθορισμένη χρονική περίοδο (κίνδυνος πυρκαγιάς). Βλέπε παράγραφο Συντήρηση και καθαρισμός.
- Πρέπει να υπάρχει κατάλληλος αερισμός στο χώρο όταν ο απορροφητήρας χρησιμοποιείται ταυτόχρονα με συσκευές που χρησιμοποιούν αέριο ή άλλα καύσιμα (δεν ισχύει για συσκευές που απάγουν αποκλειστικά τον αέρα στο χώρο).

- Το σύμβολο πάνω στο προϊόν ή πάνω στη συσκευασία του υποδεικνύει ότι το προϊόν δεν πρέπει να διατίθεται σαν ένα συνηθισμένο οικιακό απόρριμμα. Το προϊόν προς διάθεση πρέπει να παραδίδεται σε ένα κατάλληλο κέντρο συλλογής για την ανακύκλωση των ηλεκτρικών και ηλεκτρονικών συσκευών. Φροντίζοντας για τη σωστή διάθεση αυτού του προϊόντος, συμβάλλετε στην αποφυγή πιθανών αρνητικών επιπτώσεων για το περιβάλλον και την υγεία, που μπορεί να οφείλονται στην ακατάλληλη διάθεσή του. Για λεπτομερέστερες πληροφορίες σχετικά με την ανακύκλωση αυτού του προϊόντος, απευθυνθείτε στο Δήμο, στην τοπική υπηρεσία συλλογής απορριμμάτων ή στο κατάστημα από το οποίο αγοράσατε το προϊόν.

ΧΑΡΑΚΤΗΡΙΣΤΙΚΑ

Εξαρτήματα

Αναφ.	Ποσ.	Εξαρτήματα της συσκευής
1	1	Σώμα απορροφητήρα με: Χειριστήρια, Φωτισμό, Σύστημα φτερωτής, Φίλτρα
2.1	1	Πάνω καμινάδα (προαιρετική)
2.2	1	Κάτω καμινάδα (προαιρετική)
8	1	Ρυθμιζόμενη γρίλια εξόδου αέρα (προαιρετική)
9	1	Φλάντζα (προαιρετική)
15	1	Γωνιά (προαιρετική)
16	1	Καπάκι φίλτρου (προαιρετική)

Αναφ.	Ποσ.	Εξαρτήματα για την εγκατάσταση
7.2.1	2	Στηρίγματα στερέωσης πάνω καμινάδας (προαιρετικά)
11	6	Ούπα (4 προαιρετικά)
11a	2	Ούπα SB 12/10
12a	6	Βίδες 4,2 x 44,4 (4 προαιρετικές)
12c	10	Βίδες 2,9 x 6,5 (6 προαιρετικές)
12d	6	Βίδες 2,9 x 9,5 (4 προαιρετικές)

Ποσ.	Έντυπα
1	Εγχειρίδιο οδηγιών

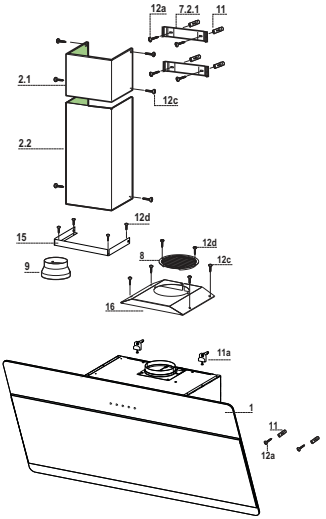

Διαστάσεις

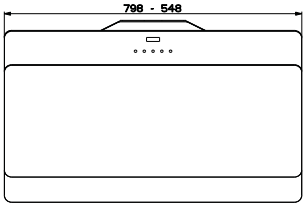
798 - 548

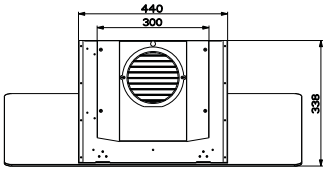
440
300
398

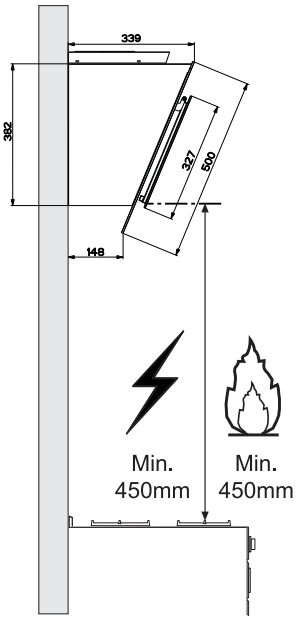
339
382
327
500
148
Min.
450mm
Min.
450mm

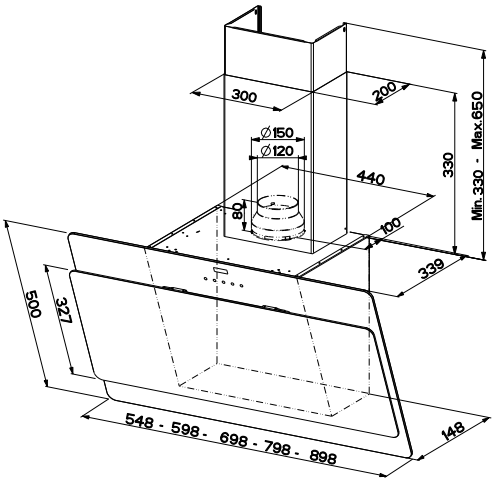
300
200
Ø150
Ø120
440
330
Min.330 - Max.650
80
100
339
500
327
548 - 598 - 698 - 798 - 898
148

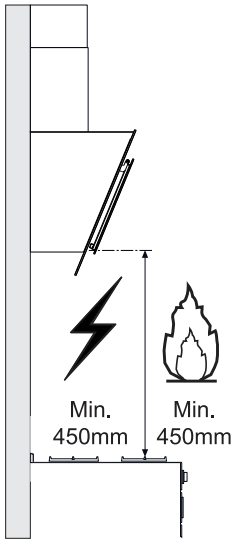
Min.
450mm
Min.
450mm

ΕΓΚΑΤΑΣΤΑΣΗ

Διάτρηση τοίχου και στερέωση στηριγμάτων

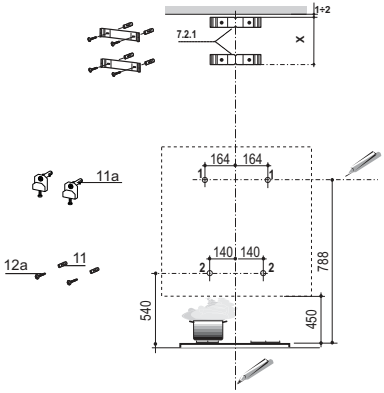

Χαράξτε στον τοίχο:

- μία κατακόρυφη γραμμή ως την οροφή ή έως το ανώτερο σημείο, στο κέντρο της ζώνης που προορίζεται για την εγκατάσταση του απορροφητήρα.
- μια οριζόντια γραμμή σε απόσταση τουλάχιστον 788 mm πάνω από την επιφάνεια των εστιών.
- Σημειώστε ένα σημείο **(1)** στην οριζόντια γραμμή και σε απόσταση 164 mm στα δεξιά της κατακόρυφης γραμμής αναφοράς.
- Επαναλάβετε αυτή την ενέργεια από την αντίθετη πλευρά και ελέγξτε το αλφάδιασμα.
- Σημειώστε όπως στην εικόνα ένα σημείο αναφοράς **(2)** σε απόσταση 140 mm από την κατακόρυφη γραμμή αναφοράς, και 540 mm πάνω από την επιφάνεια των εστιών.
- Επαναλάβετε αυτή την ενέργεια από την αντίθετη πλευρά και ελέγξτε το αλφάδιασμα.
- Ανοίξτε οπές Φ 12 mm στα σημεία **(1)**.
- Ανοίξτε οπές Φ 8 mm στα σημεία **(2)**.
- Τοποθετήστε τα ούπα με το στήριγμα **11a** στις οπές **(1)** και βιδώστε.
- Τοποθετήστε ένα ούπα **11** στις οπές **(2)**.

Για εγκατάσταση με διακοσμητική καμινάδα: (Προαιρετικά)

- Τοποθετήστε το στήριγμα όπως στην εικ. **7.2.1** σε απόσταση 1-2 mm από την οροφή ή από το ανώτερο σημείο, ευθυγραμμίζοντας το κέντρο του (εγκοπές) με την κατακόρυφη γραμμή αναφοράς.
- Σημειώστε τα κέντρα των οπών του στηρίγματος.
- Τοποθετήστε το στήριγμα όπως στην εικ. **7.2.1** σε απόσταση X mm κάτω από το πρώτο στήριγμα (X = ύψος πάνω καμινάδας του εξοπλισμού), ευθυγραμμίζοντας το κέντρο του (εγκοπές) με την κατακόρυφη γραμμή αναφοράς.
- Σημειώστε τα κέντρα των οπών του στηρίγματος.
- Ανοίξτε οπές Φ 8 mm στα σημεία αυτά.
- Τοποθετήστε τα ούπα **11** στις οπές.
- Στερεώστε τα στηρίγματα χρησιμοποιώντας τις βίδες **12a** (4,2 x 44,4) του εξοπλισμού.

Τοποθέτηση σώματος απορροφητήρα

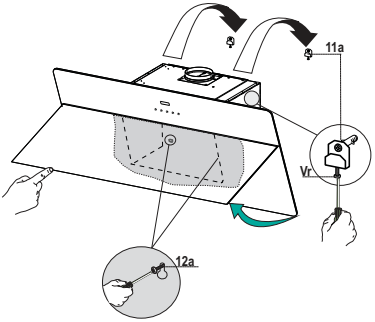

- Ανοίξτε τις πόρτες/την πόρτα (βλέπε τμήμα πάνελ Άνοιγμα).
- Βγάλτε τα φίλτρα για λίπη ελευθερώνοντας τις ειδικές λαβές.
- Ρυθμίστε τις δύο βίδες **Vr** των στηριγμάτων **11a**, στην αρχή της διαδρομής.
- Στερεώστε το σώμα του απορροφητήρα στα δύο στηρίγματα **11a**.
- Από το εσωτερικό του σώματος γυρίστε τις δύο βίδες **Vr** για να αλφαδιάσετε τον απορροφητήρα.
- Βιδώστε τη βίδα ασφαλείας **12a**.
- Κλείστε και πάλι τις πόρτες/την πόρτα.

Συνδέσεις

ΕΞΟΔΟΣ ΑΕΡΑ ΜΟΝΤΕΛΟΥ ΑΠΑΓΩΓΗΣ

Για την εγκατάσταση του μοντέλου απαγωγής, συνδέστε τον απορροφητήρα στο σωλήνα εξόδου με έναν άκαμπτο ή εύκαμπτο σωλήνα ο150 ή 120 mm, η επιλογή του οποίου επαφίεται στον εγκαταστάτη.

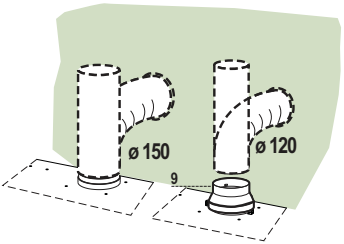

- Για σύνδεση με σωλήνα ο120 mm, τοποθετήστε τη φλάντζα συστολής **9** στην έξοδο του σώματος του απορροφητήρα.
- Στερεώστε το σωλήνα με κατάλληλα κολάρα. Τα αναγκαίο υλικό δεν διατίθεται με τον εξοπλισμό.
- Αφαιρέστε τυχόν φίλτρο ενεργού άνθρακα.

Έξοδος αέρα μοντέλου ανακύκλωσης

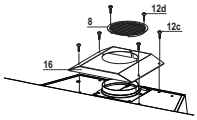

Για την εγκατάσταση του μοντέλου ανακύκλωσης είναι αναγκαία η αγορά του προαιρετικού στοιχείου ενεργού άνθρακα.

- Βιδώστε το καπάκι φίλτρου στην έξοδο αέρα, χρησιμοποιώντας τις τέσσερις βίδες **12c** (2,9 x 6,5).
- Στερεώστε τη ρυθμιζόμενη γρίλια **8** στην έξοδο του αέρα ανακύκλωσης με τις 2 βίδες **12d** (2,9 x 9,5) του εξοπλισμού.

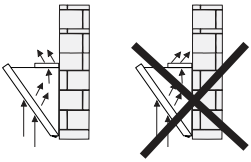

ΗΛΕΚΤΡΙΚΗ ΣΥΝΔΕΣΗ

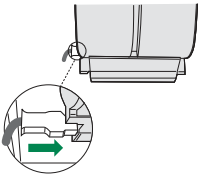

- Συνδέστε τον απορροφητήρα στο δίκτυο παρεμβάλλοντας διπολικό διακόπτη με άνοιγμα επαφών τουλάχιστον 3 mm.
- Βγάλτε τα φίλτρα για λίπη (βλ. παρ. “Συντήρηση”) και βεβαιωθείτε ότι ο συνδετήρας του ηλεκτρικού καλωδίου έχει συνδεθεί σωστά στην υποδοχή της μονάδα αναρρόφησης

Τοποθέτηση καμινάδας

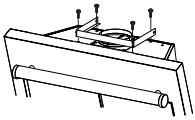

Η καμινάδα μπορεί να εγκατασταθεί μόνο με τον απορροφητήρα συνδεδεμένο ως μοντέλο απαγωγής.

- Στερεώστε τη γωνιά **15** στο σώμα απορροφητήρα με τις βίδες **12d** (2,9 x 9,5) του εξοπλισμού.

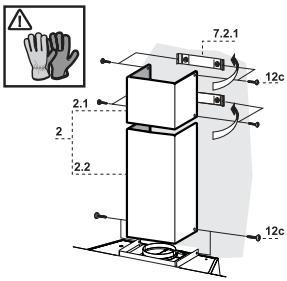

Πάνω καμινάδα

- Ανοίξτε ελαφρά τα δύο πλευρικά χείλη, συνδέστε τα πίσω από τα στηρίγματα **7.2.1** και κλείστε για να ασφαλίσουν.
- Βιδώστε στα πλευρά των στηριγμάτων με τις 4 βίδες **12c** (2,9 x 6,5) του εξοπλισμού.

Κάτω καμινάδα

- Ανοίξτε ελαφρά τα δύο πλευρικά χείλη της καμινάδας, τοποθετήστε τα μεταξύ πάνω καμινάδας και τοίχου και κλείστε τα για να ασφαλίσουν.
- Στερεώστε από τα πλευρά το κάτω μέρος στο σώμα του απορροφητήρα με τις 2 βίδες **12c** (2,9 x 6,5) του εξοπλισμού.

Πίνακας χειριστηρίων

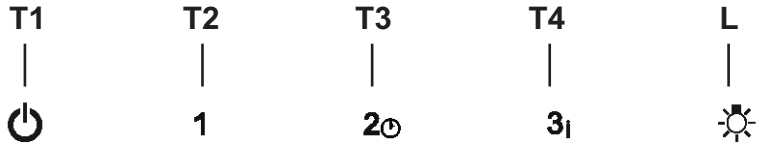

Πλήκτρο	Λειτουργία	
T1	Σβήνει το μοτέρ.	-
T2	Ανάβει το μοτέρ στην πρώτη ταχύτητα	Τα πλήκτρα **T1**+**T2** είναι αναμμένα.
T3	Ανάβει το μοτέρ στη δεύτερη ταχύτητα	Τα πλήκτρα T1+T3 είναι αναμμένα.
	Αν το πιέσετε για 2 δευτερόλεπτα ενεργοποιεί το σβήσιμο με καθυστέρηση 30 λεπτών (μοτέρ + φώτα). Με τη λειτουργία ενεργοποιημένη μπορείτε να αλλάξετε την ταχύτητα λειτουργίας.	Τα αντίστοιχα πλήκτρα **T1**+ (**T2** ή **T3** ή **T4**) αναβοσβήνουν.
T4	Ανάβει το μοτέρ στην τρίτη ταχύτητα	Τα πλήκτρα **T1**+**T4** είναι αναμμένα.
	Αν το πιέσετε για 2 δευτερόλεπτα ενεργοποιεί την έντονη ταχύτητα με χρονοδιακόπτη 6 λεπτών. Μετά την πάροδο του χρόνου αυτού επανέρχεται στην προηγούμενη επιλεγμένη ταχύτητα. Κατάλληλη για μεγάλη παραγωγή ατμών από το μαγείρεμα.	Το πλήκτρο αναβοσβήνει.
L	Ανάβει και σβήνει το φως με τη μέγιστη ένταση.	Πλήκτρο αναμμένο

ΣΥΝΤΗΡΗΣΗ

Άνοιγμα καλύμματος

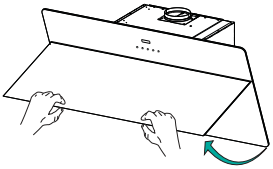

- Ανοίξτε το κάλυμμα τραβώντας το.
- Το κάλυμμα θα μπλοκάρει σε οποιαδήποτε θέση το βάλετε.
- Καθαρίστε το εξωτερικά με ένα υγρό πανί και ουδέτερο υγρό απορρυπαντικό.
- Καθαρίστε το εσωτερικό με ένα υγρό πανί και ουδέτερο απορρυπαντικό. Μη χρησιμοποιείτε βρεγμένα υφάσματα ή σφουγγάρια, ούτε νερό υπό πίεση. Μη χρησιμοποιείτε διαβρωτικά προϊόντα.

Φίλτρα για λίπη

ΚΑΘΑΡΙΣΜΟΣ ΜΕΤΑΛΛΙΚΩΝ ΦΙΛΤΡΩΝ ΓΙΑ ΛΙΠΗ

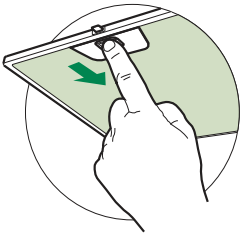

- Μπορούν να πλυθούν στο πλυντήριο πιάτων και απαιτούν καθαρισμό τουλάχιστον κάθε 2 μήνες χρήσης ή συχνότερα σε περίπτωση ιδιαίτερα συχνής χρήσης.
- Ανοίξτε τα Comfort Panel τραβώντας τα.
- Βγάλτε τα φίλτρα ένα-ένα πιέζοντας προς το πίσω μέρος και τραβώντας ταυτόχρονα προς τα κάτω.
- Πλύνετε τα φίλτρα χωρίς να τα στραβώσετε και α- φήστε τα να στεγνώσουν πριν τα τοποθετήσετε στη θέση τους. (Η ενδεχόμενη αλλαγή χρώματος της επι- φάνειας του φίλτρου με την πάροδο του χρόνου, δεν επηρεάζει με κανένα τρόπο την απόδοσή τους.)
- Τοποθετήστε τα έτσι ώστε η λαβή να παραμείνει προς το εξωτερικό μέρος.
- Κλείστε τα comfort panel.

Φίλτρο ενεργού άνθρακα (Μοντέλο ανακύκλωσης)

ΑΝΤΙΚΑΤΑΣΤΑΣΗ ΦΙΛΤΡΟΥ ΕΝΕΡΓΟΥ ΑΝΘΡΑΚΑ

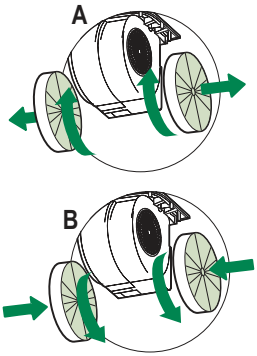

- Δεν μπορεί να πλυθεί και να αναγεννηθεί και πρέπει να αντικαθίσταται τουλάχιστον κάθε 4 μήνες ή συχνότερα σε περίπτωση ιδιαίτερα συχνής χρήσης.
- Ανοίξτε τα Comfort Panel τραβώντας τα.
- Βγάλτε τα μεταλλικά φίλτρα για λίπη.
- Βγάλτε τα κορεσμένα φίλτρα ενεργού άνθρακα όπως στο σχέδιο **(A)**.
- Τοποθετήστε τα νέα φίλτρα όπως στο σχέδιο **(B)**.
- Τοποθετήστε τα μεταλλικά φίλτρα για λίπη.
- Κλείστε τα comfort panel.

Φωτισμός

- Για την αντικατάσταση απευθυνθείτε στο Σέρβις ("Για την αγορά απευθυνθείτε στο Σέρβις").

ИНФОРМАЦИЯ ПО БЕЗОПАСНОСТИ

ⓘ В целях собственной безопасности и для правильной работы прибора рекомендуется внимательно прочитать руководство, прежде чем приступать к его установке и вводу в действие. Храните руководство всегда вместе с прибором также в случае передачи его третьим лицам. Знание пользователями всех параметров работы и безопасности прибора имеет большое значение.

⚠ Подключение электрических проводов должно выполняться компетентным специалистом.

- Изготовитель не несет ответственность за убытки, возникающие в результате неправильной установки или эксплуатации прибора.
- Безопасное расстояние между варочной панелью и всасывающей вытяжкой должно быть не менее 650 мм (некоторые модели можно устанавливать ниже; см. раздел, посвященный рабочим размерам и операциям по установке прибора).
- Если в инструкциях по установке газовой плиты сказано, что расстояние до вытяжки должно быть больше указанного выше, следует придерживаться предписанных размеров.
- Проверьте соответствие напряжения сети указанному на табличке, закрепленной внутри вытяжки.
- В соответствии с нормативными правилами монтажа электропроводки в стационарной электрической сети должны быть установлены разъединители.
- Для приборов класса I проверьте, чтобы в электрической сети вашего дома была предусмотрена соответствующая система заземления.
- Соедините вытяжку с дымоходом трубой, диаметр которой должен быть не менее 120 мм. Труба для отведения дыма должна быть как можно короче.
- Соблюдайте все нормативные требования по отведению отработанного воздуха.
- Не соединяйте всасывающую вытяжку с дымоходами, по которым выводится дым, образующийся в процессе горения (например, отопительные котлы, камины и проч.).

- Если вытяжной шкаф используется в сочетании с приборами, работающими не от электрического тока (например, газовые приборы), помещение должно хорошо проветриваться во избежание обратного потока отходящих газов. При пользовании кухонной вытяжкой в сочетании с приборами, работающими не от электрического тока, отрицательное давление в помещении не должно превышать 0,04 мбар с тем, чтобы дым не всасывался вытяжкой обратно в помещение.
- Воздух не должен выводиться из помещения по каналу для отведения продуктов горения, выделяемых приборами, работающими на газу или других горючих веществах.
- В случае повреждения кабеля питания он должен быть заменен изготовителем или техническим специалистом сервисного центра.
- Вставьте вилку в розетку, расположенную в доступном месте; тип розетки должен соответствовать действующим нормативным правилам.
- Необходимо строго соблюдать правила местных учреждений, устанавливающие технические требования и меры безопасности для систем отведения дыма.

⚠ **ПРЕДУПРЕЖДЕНИЕ:** прежде чем приступить к установке кухонной вытяжки, снимите с нее защитную пленку.

- Используйте только винты и метизы, пригодные для установки вытяжного шкафа.

⚠ **ПРЕДУПРЕЖДЕНИЕ:** использование винтов или зажимных устройств, не соответствующих указаниям данных инструкций, может привести к возникновению опасных ситуаций и к электрическим ударам.

- Не рекомендуется прямо смотреть на лампочку через оптические приборы (бинокль, увеличительное стекло и проч.).
- Не готовьте блюда фламбе под вытяжкой: опасность возникновения пожара.
- Прибором могут пользоваться дети старше 8 лет и лица с ограниченными психическими, физическими и сенсорными способностями, а также не имеющие достаточного опыта и знаний, но только под присмотром ответственных лиц и при условии, что они обучены безопасной эксплуатации прибора и знают о связанных с его неправильным использованием опасностях. Следите, чтобы дети не играли с прибором. Очистку и уход за прибором не должны выполнять дети, разве только под присмотром взрослых.
- Следите, чтобы детьми не играли с прибором.

- Запрещается пользоваться прибором лицам (а также детям) с ограниченными психическими, физическими и сенсорными способностями, а также, не имеющим достаточного опыта и знаний; в противном случае они должны быть соответствующим образом обучены и находиться под наблюдением.

⚠ Доступные части прибора могут сильно нагреваться в процессе приготовления пищи.

- Очищайте и/или заменяйте фильтры по истечении указанного периода времени (опасность возникновения пожара). См. раздел, посвященный уходу и очистке прибора.
- В помещении должна быть предусмотрена соответствующая вентиляция, когда вытяжка используется одновременно с приборами, работающими на газу или другом топливе (это правило не распространяется на приборы, выпускающие воздух только в помещение).

- Символ на изделии или на упаковке указывает, что прибор нельзя выбрасывать, как обычный бытовой мусор. Прибор, подлежащий уничтожению, необходимо сдать в специальный сборный пункт для повторного использования электрических и электронных компонентов. Пользователь, правильно сдающий прибор на переработку, помогает предотвратить потенциальные негативные последствия для окружающей среды и для здоровья людей, возникающие в случае неправильного его уничтожения. За более подробной информацией о вторичном использовании прибора обращайтесь в городской совет, в местную службу по переработке отходов или в магазин, где прибор был приобретен.

ХАРАКТЕРИСТИКИ

Части

Об.	Кол.	Части изделия
1	1	Корпус вытяжки в комплекте с устройствами управления,освещением,вентилятором, фильтрами
2.1	1	Верхняя дымовая труба (дополнительно)
2.2	1	Нижняя дымовая труба (дополнительно)
8	1	Регулируемая решетка выпуска воздуха
9	1	Фланец (дополнительно)
15	1	Уголок (дополнительно)
16	1	Фильтрующая крышка (дополнительно)

Об.	Кол.	Установочные элементы
7.2.1	2	Крепежная скоба верхней дымовой трубы (дополнительно)
11	6	Вкладыши (4 дополнительно)
11a	2	Вкладыши SB 12/10
12a	6	Винты 4,2 x 44,4 (4 дополнительно)
12c	10	Винты 2,9 x 6,5 (6 дополнительно)
12d	6	Винты 2,9 x 9,5 (4 дополнительно)

	Кол.	Документы
	1	Руководство по эксплуатации

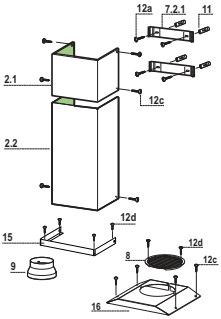

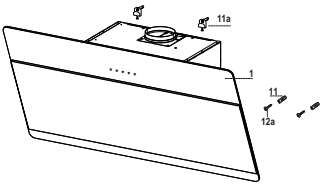

Габариты

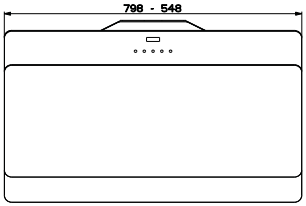
798 - 548

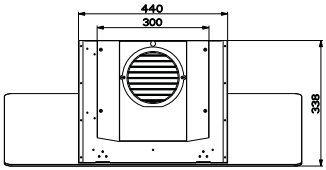
440
300
398

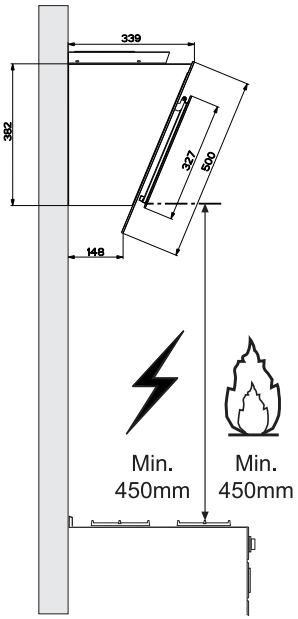
339
382
327
500
148
Min.
450mm
Min.
450mm

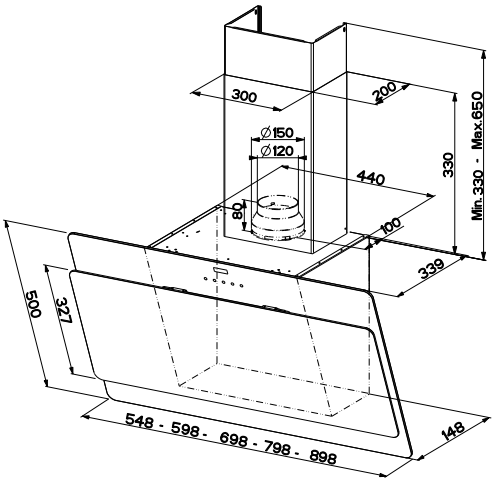
300
200
Ø150
Ø120
440
330
Min.330 - Max.650
80
100
339
500
327
548 - 598 - 698 - 798 - 898
148

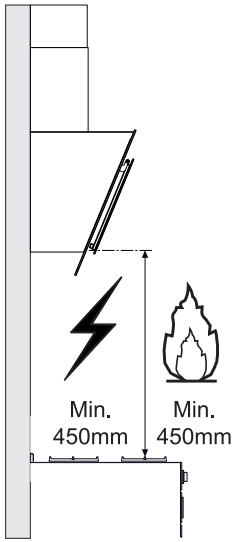
Min.
450mm
Min.
450mm

УСТАНОВКА

Отверстия в стене и крепление скоб

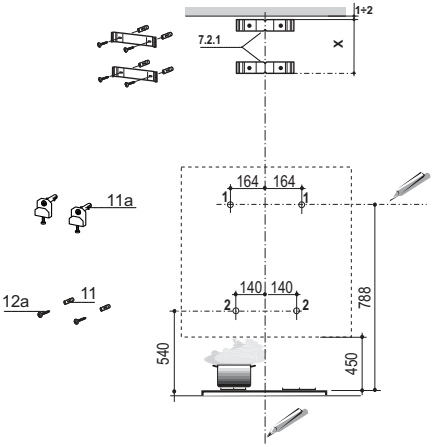

Проведите на стене:

- вертикальную линию до потолка или до верхнего предела по центру участка, предназначенного для установки вытяжки;
- горизонтальную линию на расстоянии не менее 788 мм над варочной панелью.
- Отметьте точку **(1)** на горизонтальной линии на расстоянии 164 мм справа от вертикальной линии.
- Повторите эту операцию с противоположенной стороны вертикальной линии и проверьте, чтобы точки были на одном уровне.
- Обозначьте, как показано на рисунке, контрольную точку **(2)** на расстоянии 140 мм от вертикальной линии и на расстоянии 540 мм над варочной панелью.
- Повторите эту операцию с противоположенной стороны вертикальной линии и проверьте, чтобы точки были на одном уровне.
- Просверлите отверстия ø 12 мм в обозначенных точках **(1)**.
- Просверлите отверстия ø 8 мм в обозначенных точках **(2)**.
- Вставьте вкладыши со скобой **11a** в отверстия **(1)** и ввинтите их в стену.
- Вставьте в отверстия вкладыши **11** в отверстия **(2)**.

Установка вытяжки с декоративным дымоходом (Дополнительно)

- Приложите, как показано, скобу **7.2.1** к стене на расстоянии 1 – 2 мм от потолка или верхнего предела и выровняйте ее центр (пазы) по вертикальной линии.
- Отметьте центры отверстий скобы.
- Приложите, как показано, скобу **7.2.1** на расстоянии X мм под первой скобой (X = высота прилагаемой в комплекте верхней части дымохода) и выровняйте ее центр (пазы) по установочной вертикальной линии.
- Отметьте центры отверстий скобы.
- Просверлите отверстия ø 8 мм в обозначенных точках.
- Вставьте в отверстия вкладыши **11**.
- Закрепите скобы прилагаемыми винтами **12a** (4,2 x 44,4).

Установка корпуса вытяжки

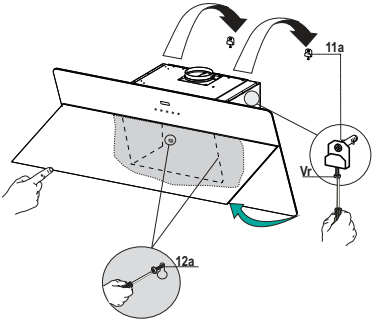

- Откройте створки/День открытых дверей (см. Панель разделе Открытие).
- За специальные ручки выньте металлические жировые фильтры.
- Вставьте два винта **Vr** кронштейнов **11a** в исходное положение.
- Повесьте корпус вытяжки на 2 кронштейна **11a**.
- Изнутри корпуса вытяжки отрегулируйте затяжку винтов **Vr**, чтобы выставить корпус по уровню.
- Затяните предохранительные винты **12a**.
- Закройте створки/День открытых дверей.

Соединения

ВЫПУСК ВОЗДУХА ИЗ ВСАСЫВАЮЩЕЙ ВЫТЯЖКИ

Для установки всасывающей вытяжки соединить ее с выпускной трубой жесткой или гибкой трубкой диаметром 150 или 120 мм, тип которой может выбрать монтажник.

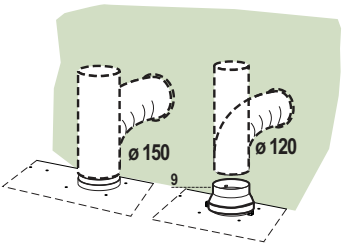

- Для соединения трубкой Ø 120 мм вставить переходный фланец **9** в выпускное отверстие корпуса вытяжки.
- Закрепить трубку соответствующими трубными зажимами. Необходимый крепежный материал не входит в комплект.
- Вынуть фильтры от запахов на активном угле.

Выпуск воздуха фильтрующей вытяжки

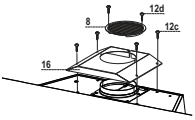

Для установки фильтрующей модификации вытяжки необходимо приобрести дополнительный комплект патрона на активном угле.

- Привинтить фильтрующую крышку к выпускному отверстию воздуха четырьмя винтами **12c** (2,9 x 6,5).
- Закрепить регулируемую решетку **8** на выпускном отверстии отработанного воздуха **2** входящими в комплект винтами **12d** (2,9 x 9,5).

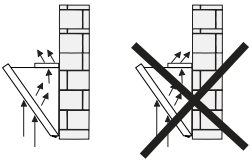

ЭЛЕКТРИЧЕСКОЕ ПОДКЛЮЧЕНИЕ

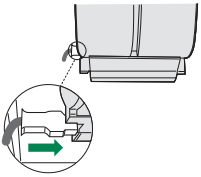

- Соединить вытяжку с сетевым напряжением, установив двухполюсный выключатель с разведением контактов не менее 3 мм.
- Снять противожировые фильтры (смотри раздел “Уход”) и проверить правильность положения разъема питающего кабеля в розетке вытяжки

Установка дымохода

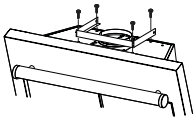

Дымоход может быть установлен, только когда подключена вытяжка во всасывающей модификации.

- Прикрепить уголок **15** к корпусу вытяжки входящими в комплект винтами **12d** (2,9 x 9,5).

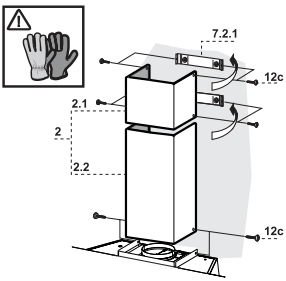

Верхняя часть дымохода

- Слегка развести две боковые кромки дымохода, зацепить их за скобы **7.2.1** и вновь свести их до упора.
- Закрепить дымоход сбоку 4 входящими в комплект винтами **12c** (2,9 x 6,5).

Нижняя часть дымохода

- Слегка развести две боковые кромки дымохода, зацепить их между верхней частью дымохода и стеной и вновь свести их до упора.
- Закрепить нижнюю часть дымохода сбоку к корпусу вытяжки входящими в комплект 2 винтами **12c** (2,9 x 6,5).

ЭКСПЛУАТАЦИЯ

Панель управления

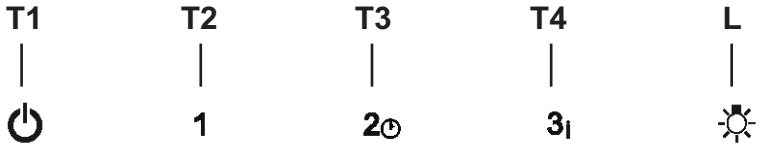

Кнопка	Назначение	
T1	Выключение двигателя.	-
T2	Включение двигателя на первой скорости.	Кнопки **T1** и **T2** включены.
T3	Включение двигателя на второй скорости.	Кнопки **T1** и **T3** включены.
	При нажатии на 2 секунды: выключение двигателя и освещения с задержкой на 30 минут. В случае включения этой функции остается возможным изменение скорости.	Мигают соответствующие кнопки: **T1** и (**T2**, или **T3**, или **T4**).
T4	Включение двигателя на третьей скорости.	Кнопки **T1** и **T4** включены.
	При нажатии этой кнопки на 2 секунды происходит включение интенсивного режима на 6 минут, по истечении которых двигатель снова начинает работать со скоростью, заданной ранее. Интенсивный режим предназначен для случаев очень большого объема дыма при приготовлении.	Кнопка мигает.
L	Включение и выключение осветительной системы при максимальной интенсивности.	Кнопка включена.

Открытие панели

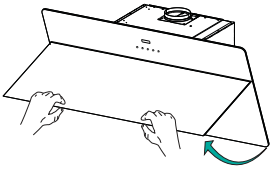

- Откройте вытяжную панель, потянув за нее.
- Панель может фиксироваться в любом положении.
- Очистите панель снаружи влажной тряпкой, смоченной в нейтральном жидком моющем веществе.
- Очистите панель также изнутри умеренно увлажненной тряпкой с нейтральным чистящим средством. Нельзя пользоваться для этого тряпками/губками, пропитанными большим количеством влаги, а также абразивными составами и нельзя направлять на панель струи воды.

Противожировые фильтры

ОЧИСТКА МЕТАЛЛИЧЕСКИХ ПРОТИВОЖИРОВЫХ ФИЛЬТРОВ

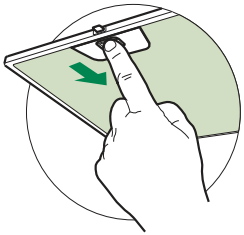

- Такой фильтр можно также мыть в посудомоечной машине. Мыть фильтр необходимо не реже одного раза в 2 месяца или чаще в случае его активного применения.
- Откройте панели Comfort, потянув за них.
- Снимите фильтры по одному, сдвигая их к зад- ней части и вытягивая одновременно книзу.
- Старайтесь не сгибать фильтры при мойке; перед установкой фильтров на место их нужно высу- шить. (Возможное изменение с течением времени цвета фильтра не приводит никоим образом к снижению эффективности его действия.)
- Установите фильтры на место, следя за тем, что- бы удерживать ручку так, чтобы она была видна снаружи.
- Закройте панели Comfort.

Фильтры против запахов на активном угле (фильтрующая вытяжка)

Фильтры против запахов на активном угле нельзя мыть и восстанавливать. Их следует заменять приблизительно каждые 4 месяца работы или чаще в случае особенно интенсивного использования.

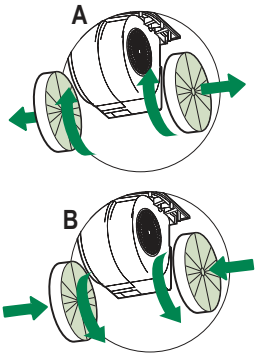

ЗАМЕНА

- Потяните на себя и снимите передние панели.
- Выньте противожировые фильтры.
- Выньте насыщенные фильтры против запахов на активном угле, как показано на рисунке (**A**).
- Установите новые фильтры, как показано на рисунке (**B**).
- Поставьте на место противожировые фильтры.
- Установите передние панели.

Освещение

- Для замены светодиода обращайтесь в обслуживающий центр ("Для приобретения обращайтесь в обслуживающий центр").

TURVALLISUUSTIETOJA

ⓘ Lue tämä käyttöopas huolellisesti ennen laitteen asentamista ja käyttöä oman turvallisuutesi ja laitteen oikean toiminnan takaamiseksi. Pidä nämä ohjeet aina laitteen lähettyvillä, niiden täytyy seurata laitetta myös, jos se myydään tai luovutetaan kolmansille osapuolille. On tärkeää, että käyttäjät tuntevat laitteen toiminta- ja turvallisuusominaisuudet.

⚠ Johtojen liitännän saa tehdä vain pätevä teknikko.

- Valmistaja ei vastaa väärästä asennuksesta tai käytöstä aiheutuneista vahingoista.
- Pienin turvallinen etäisyys keittotason ja liesituulettimen välillä on 650 mm (jotkut mallit voidaan asentaa alemmas, katso työ- ja asennusmittoja koskevaa kappaletta).
- Jos kaasukäyttöisen keittotason asennusohjeet määräävät, että etäisyyden on oltava yllä mainittua suurempi, ohjeita on noudatettava.
- Tarkista, että sähköverkon jännite vastaa liesituulettimen sisällä olevan arvokilven tietoja.
- Erotuskytkimet on asennettava kiinteään järjestelmään kaapelointijärjestelmiä koskevien määräysten mukaisesti.
- Luokan I laitteita varten on tarkistettava, että kodin sähköverkossa on sopiva maadoitus.
- Liitä liesituuletin savuhormiin putkella, jonka läpimitta on vähintään 120 mm. Savun poistoreitin on oltava mahdollisimman lyhyt.
- Kaikkia ilman poistoa koskevia määräyksiä on noudatettava.
- Älä liitä liesituuletinta savukanaviin, joiden kautta poistetaan palamishöyryjä (esimerkiksi lämmityskattilat, takat jne.).

- Jos liesituuletinta käytetään yhdessä muiden kuin sähkölaitteiden (esimerkiksi kaasulaitteiden) kanssa, on pystyttävä takaamaan riittävä huoneen tuuletus poistokaasujen paluuvirtauksen estämiseksi. Kun liesituuletinta käytetään yhdessä muiden kuin sähkölaitteiden kanssa, huoneen negatiivinen paine ei saa ylittää 0,04 mbar, jotta liesituuletin ei palauta höyryjä huoneeseen.
- Ilmaa ei saa poistaa sellaisen putken kautta, jota käytetään kaasulla tai muilla polttoaineilla toimivien laitteiden savun imemiseen.
- Jos virtajohto vahingoittuu, sen saa vaihtaa vain valmistaja tai huoltopalvelun teknikko.
- Kytke pistoke voimassa olevien määräysten mukaiseen ja saavutettavissa olevaan pistorasiaan.
- Savunpoistoa koskevien teknisten ja turvallisuuteen liittyvien toimenpiteiden suhteen on noudatettava tarkkaan paikallisten viranomaisten antamia määräyksiä.

⚠ **VAROITUS:** Poista suojakalvot ennen liesituulettimen asentamista.

- Käytä vain liesituulettimelle sopivia ruuveja ja kiinnitysosia.

⚠ **VAROITUS:** Jos ruuveja ja kiinnitysosia ei asenneta näiden ohjeiden mukaisesti, voi aiheutua sähköiskuvaara.

- Älä katso suoraan optisilla välineillä (kiikari, suurennuslasi….).
- Älä liekitä liesituulettimen alla: se voi aiheuttaa tulipalon.
- Yli 8-vuotiaat lapset ja psyykkisesti, fyysisesti tai sensorisesti rajoitteiset henkilöt tai kokemattomat ja taitamattomat henkilöt saavat käyttää tätä laitetta vain, jos heitä valvotaan ja heille on annettu tiedot laitteen turvallisesta käytöstä ja siihen liittyvistä vaaroista. Varmista, etteivät lapset pääse leikkimään laitteella. Lapset eivät saa tehdä käyttäjän puhdistus- ja huoltotoimenpiteitä ilman valvontaa.
- Valvo lapsia ja varmista, etteivät he pääse leikkimään laitteella.

- Tätä laitetta eivät saa käyttää henkilöt (lapset mukaan lukien), joiden mielen, ruumiin tai aistien terveys on heikentynyt tai joilla ei ole riittävää kokemusta ja tietoa, ellei heitä valvota tai ole valmennettu.

⚠ Kosketettavissa olevat osat voivat tulla hyvin kuumiksi keittolaitteiden käytön aikana.

- Puhdista ja/tai vaihda suodattimet määrätyn ajan kuluttua (tulipalovaara). Katso kappaletta Huolto ja puhdistus.
- Tilassa täytyy olla asianmukainen tuuletus kun liesituuletinta käytetään samanaikaisesti kaasulla tai muilla polttoaineilla toimivien laitteiden kanssa (ei koske laitteita, jotka poistavat tilaan vain ilmaa).

- Merkki tuotteessa tai sen pakkauksessa osoittaa, että tuotetta ei saa hävittää tavallisen kotitalousjätteen mukana. Tuote täytyy toimittaa asianmukaiseen sähköisten ja elektronisten osien keräyskeskukseen. Varmistamalla, että tuote hävitetään oikealla tavalla, on mahdollista auttaa välttämään ympäristöä ja henkilöiden terveyttä uhkaavia haittavaikutuksia, joita voi syntyä vääränlaisesta hävittämisestä. Lisätietoja tuotteen kierrättämisestä saat paikallisilta viranomaisilta, paikallisesta jätehuollosta tai liikkeestä, josta tuote on ostettu.

MITAT JA OSAT

Osat

Viite	Lkm	Tuotteen osat
1	1	Liesituulettimen runko, johon kuuluu: Kytkimet, valo, tuuletusyksikkö, suodattimet
2.1	1	Ylähormi (lisävaruste)
2.2	1	Alahormi (lisävaruste)
8	1	Ilman ulostulo ritilä (lisävaruste)
9	1	Sovituslaippa (lisävaruste)
15	1	Kulmaosa (lisävaruste)
16	1	Suodatuskansi (lisävaruste)

Viite	Lkm	Asennuksen osat
7.2.1	2	Ylähormin kiinnitystuet (lisävaruste)
11	6	Ruuvitulpat (4 lisävaruste)
11a	2	Ruuvitulpat SB 12/10
12a	6	Ruuvit 4,2 x 44,4 (4 lisävaruste)
12c	10	Ruuvit 2,9 x 6,5 (6 lisävaruste)
12d	6	Ruuvit 2,9 x 9,5 (4 lisävaruste)

	Lkm	Asiakirjat
	1	Käyttöohjeet

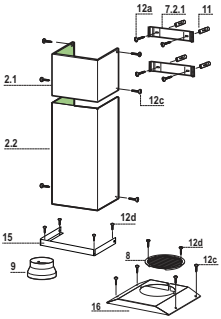

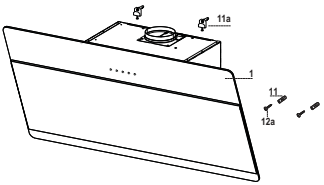

Mitat

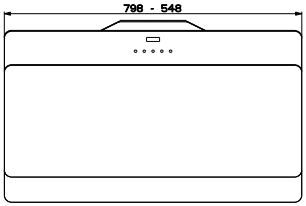
798 - 548

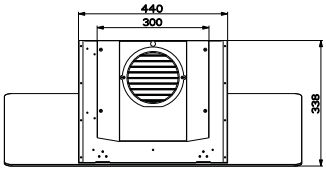
440
300
398

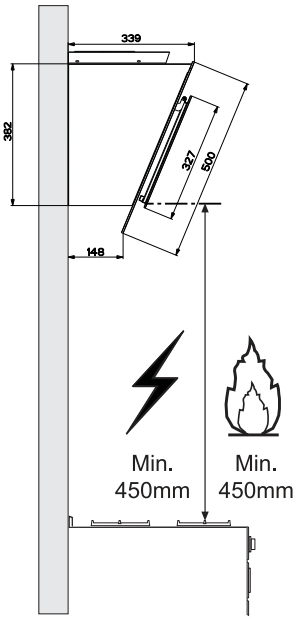
339
382
327
500
148
Min.
450mm
Min.
450mm

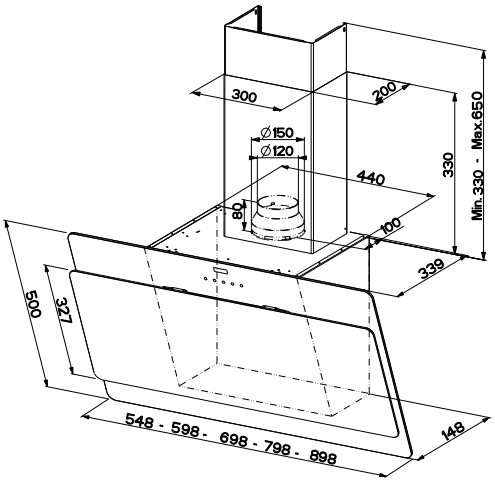
300
200
Ø150
Ø120
440
330
Min.330 - Max.650
80
100
339
500
327
548 - 598 - 698 - 798 - 898
148

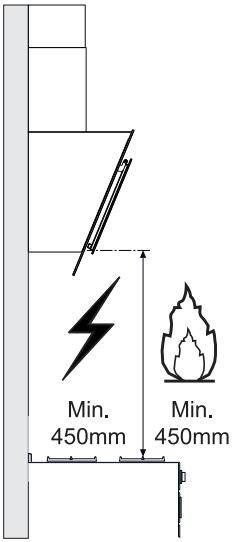
Min.
450mm
Min.
450mm

ASENNUS

Seinän poraus ja tukien kiinnittäminen

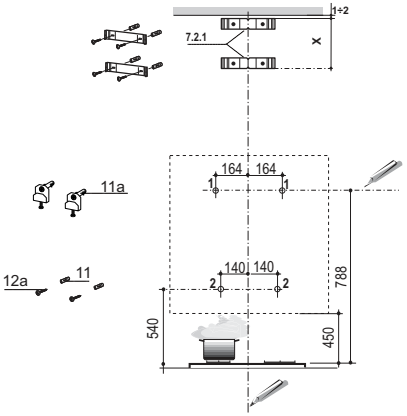

Merkitse seinälle:
- pystysuora viiva kattoon tai ylärajaan saakka liesituulettimen asennusalueen keskikohdalle,
- vaakasuora viiva vähintään 788 mm keittotason yläpuolelle.
- Merkitse vaakasuoralle viivalle piste **(1)**, 164 mm pystysuoran viitelinjan oikealle puolelle.
- Toista toimenpide toiselle puolelle ja tarkista, että ne ovat samalla tasolla.
- Merkitse ohjeiden mukaisesti viitepiste **(2)** 140 mm pystysuorasta viitelinjasta ja 540 mm keittotason yläpuolelle.
- Toista toimenpide toiselle puolelle ja tarkista, että ne ovat samalla tasolla.
- Poraa merkittyihin kohtiin **(1)** reiät ø 12 mm.
- Poraa merkittyihin kohtiin **(2)** reiät ø 8 mm.
- Aseta reikiin **(1)** tulpat ja tuki **11a**, ruuvaa kiinni.
- Laita tulppa **11** reikiin **(2)**.

Asennus koristehormilla: (Lisävaruste)
- Aseta tuki **7.2.1** kuten kuvassa 1-2 mm katosta tai ylärajasta niin että sen keskikohta (kolot) on pystysuoran viitelinjan kohdalla.
- Merkitse tuen reikien keskipisteet.
- Aseta tuki **7.2.1** kuten kuvassa X mm ensimmäisen tuen alapuolelle (X = toimitetun ylähormin korkeus), niin että sen keskikohta (kolot) on pystysuoran viitelinjan kohdalla.
- Merkitse tuen reikien keskipisteet.
- Poraa merkittyihin kohtiin reiät ø 8 mm.
- Laita reikiin tulpat **11**.
- Kiinnitä tuet toimitetuilla ruuveilla **12a** (4,2 x 44,4).

Liesituulettimen rungon kokoaminen

- Avaa ovi/ovet (Katso kappaletta paneelien avaaminen).
- Poista rasvasuodattimet kahvojen avulla.
- Säädä kaksi ruuvia **Vr** tuessa **11a** liikkeen alkuun.
- Kiinnitä liesituulettimen runko kahteen tukeen **11a**.
- Tasapainota liesituulettimen runko sisäpuolelta ruuveilla **Vr**.
- Ruuvaa kiinni turvaruuvi **12a**.
- Sulje ovi/ovet.

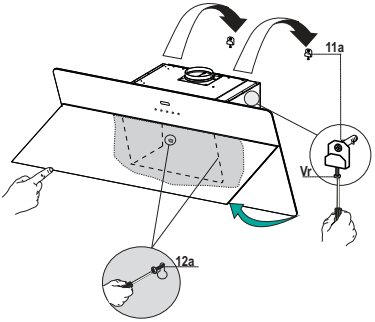

Ilmanpoistoputket

HORMILIITÄNTÄINEN MALLI

Tämä malli asennetaan liittämällä koneisto hormiin oman valintasi mukaan joko taipuisalla tai jäykällä ø 150 tai 120 mm putkella.

- Asentaaksesi ø 120 mm ilmanvaihtoputken asenna supistusputki **9** koneiston poistoilma-aukon päälle.
- Asenna ilmanpoistoputki riittävällä määrällä putkenkiinnittimiä (eivät sisälly toimitukseen).
- Poista mahdolliset aktiivihiilisuodattimet.

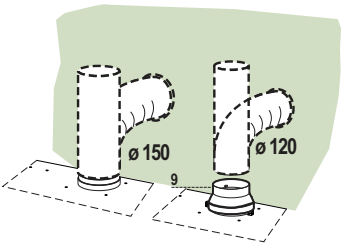

Suodatusversion ilman ulostulo

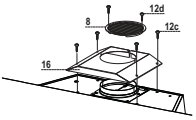

Suodatusversion asentamista varten on hankittava lisävarustesarja Aktiivihiilisuodatin.

- Ruuvaa suodatuskansi ilman ulostuloon neljällä ruuvilla **12c** (2,9 x 6,5).
- Kiinnitä suuntausritilä **8** ulostuloon kahdella toimitetulla ruuvilla **12d** (2,9 x 9,5).

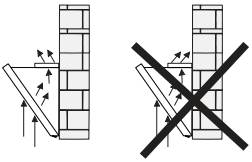

SÄHKÖLIITÄNTÄ

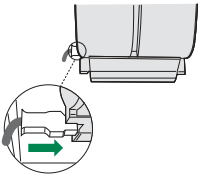

- Liitä liesituuletin sähköverkkoon turvakytkimen kautta, jonka kontaktien väli on ainakin 3 mm.
- Poista rasvasuodattimet (katso kappaletta “Huolto”) ja varmista, että virtajohdon liitin on kunnolla kiinni imulaitteessa

Hormin kokoaminen

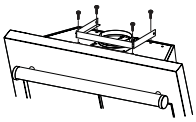

Hormi voidaan asentaa vain liesituulettimen imuversioon.

- Kiinnitä kulmaosa **15** liesituulettimen runkoon toimitetuilla ruuveilla **12d** (2,9 x 9,5).

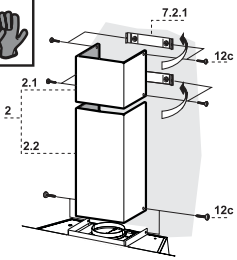

Ylähormi

- Levitä sivureunoja hieman, kiinnitä ne tukien **7.2.1** taakse ja sulje ne paikalleen.
- Kiinnitä tuet sivuilta 4 toimitetulla ruuvilla **12c** (2,9 x 6,5).

Alahormi

- Levitä hormin sivureunoja hieman, kiinnitä ne ylähormin ja seinän väliin ja sulje ne paikalleen.
- Kiinnitä alaosa sivuilta liesituulettimen runkoon 2 toimitetulla ruuvilla **12c** (2,9 x 6,5).

Käyttöpaneeli

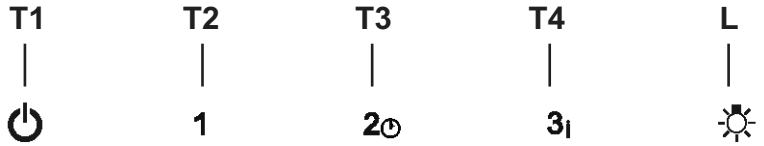

Painike	Toiminto	
T1	Sammuttaa moottorin	-
T2	Käynnistää moottorin ensimmäisellä nopeudella	Painikkeet **T1**+**T2** palavat.
T3	Käynnistää moottorin toisella nopeudella	Painikkeet **T1**+**T3** palavat.
	Kun painiketta painetaan 2 sekunnin ajan, käynnistyy 30 minuuttia viivästetty sammutus (moottori+valot). Käyttönopeutta on mahdollista vaihtaa toiminnon ollessa aktiivisena.	Vastaavat painikkeet **T1**+ (**T2** tai **T3** tai **T4**) vilkkuvat.
T4	Käynnistää moottorin kolmannella nopeudella	Painikkeet **T1**+**T4** palavat.
	Kun painiketta painetaan 2 sekunnin ajan, aktivoituu tehonopeus, joka toimii 10 minuuttia. Ajastetun ajan päätyttyä nopeus palaa asetettuun arvoon. Soveltuu käytettäväksi kun savua on paljon.	Painike vilkkuu.
L	Sytyttää ja sammuttaa valaistuksen suurimmalla teholla.	Painikkeen valo palaa

Paneelin avaaminen

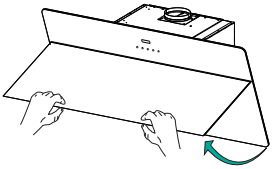

- Vedä paneeli auki.
- Paneeli lukittuu kohtaan, johon se sijoitetaan.
- Puhdista se ulkopuolelta kostealla liinalla ja neutraalilla pesunesteellä.
- Puhdista se myös sisäpuolelta kostealla liinalla ja neutraalilla pesuaineella, älä käytä märkiä liinoja tai sieniä äläkä vesisuihkua. Älä käytä hankaavia aineita.

Rasvasuodattimet

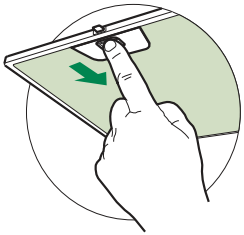

METALLISTEN RASVASUODATTIMIEN PUHDISTUS

- Suodattimet voidaan pestä myös astianpesukoneessa. On suositeltavaa pestä ne joka toinen kuukausi. Jos tuulettimen käyttö on erikoisen runsasta, suositellaan suodattimien pesua useammin.
- Avaa Comfort Panel -osat vetämällä niitä kevyesti ulospäin.
- Poista suodattimet yksi kerrallaan painamalla suodatinta taaksepäin ja samanaikaisesti alaspäin vetämällä.
- Pese suodattimet. Vältä niiden taivutusta. Anna niiden kuivua ennen uudelleen asennusta. (Mahdollinen suodattimen ulkopinnan värinmuutos ajan kuluessa ei vaikuta suodattimen tehokkuuteen.)
- Asenna suodattimet uudelleen paikoilleen. Varmista, että suodattimien poistokahva jää ulkopuolelle näkyviin.
- Sulje Comfort Panel -osat.

Aktiivihiilisuodatin (Suodatinversio)

Suodattimia ei voi pestä eikä uudistaa, vaan ne täytyy vaihtaa vähintään neljän kuukauden välein tai useammin, mikäli laitetta käytetään paljon

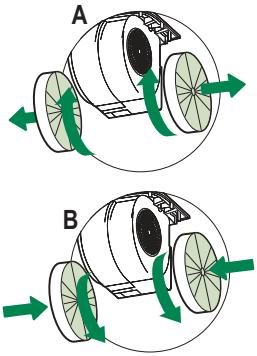

AKTIIVIHIILISUODATTIMEN VAIHTAMINEN

- Avaa Comfort Panel vetämällä niitä kevyesti ulospäin.
- Irrota metalliset rasvasuodattimet.
- Irrota vanhat aktiivihiilisuodattimet kuten kuvassa **(A).**
- Asenna uudet suodattimet paikalleen kuten kuvassa **(B).**
- Laita metalliset rasvasuodattimet paikoilleen.
- Sulje Comfort Panel.

Valaistus

- Vaihtoa varten ota yhteys huoltopalveluun ("Hankintaa varten ota yhteys huoltopalveluun").

INFORMACJE DOTYCZĄCE BEZPIECZEŃSTWA

ⓘ Ze względów bezpieczeństwa oraz aby zagwarantować prawidłowe funkcjonowanie, przed przystąpieniem do instalacji i użytkowania urządzenia należy zapoznać się z treścią niniejszej publikacji. Instrukcję obsługi należy trzymać zawsze w pobliżu urządzenia oraz przekazać ją razem z urządzeniem osobom trzecim. Ważne jest, aby wszyscy użytkownicy znali sposób działania oraz zasady bezpieczeństwa produktu.

⚠ Podłączenie przewodów powinno być wykonane przez wykfalifikowanego instalatora.

- Producent nie ponosi odpowiedzialności za ewentualne szkody spowodowane przez nieprawidłową instalację lub użytkowanie.
- Minimalna bezpieczna odległość od powierzchni gotowania do krawędzi okapu powinna wynosić co najmniej 650 mm (niektóre modele mogą zostać zainstalowane niżej; patrz odpowiedni rozdział zawierający wymiary robocze i montażowe).
- Jeśli instrukcja instalacji kuchenki gazowej wskazuje na potrzebę zastosowana większej odległości niż podana powyżej, należy to wziąć pod uwagę.
- Sprawdzić, czy napięcie w sieci elektrycznej odpowiada danym umieszczonym na tabliczce znamionowej znajdującej się wewnątrz okapu.
- Urządzenia przełączające muszą być zainstalowane w instalacji stałej zgodnie z obowiązującymi przepisami dotyczącymi okablowania.
- W przypadku urządzeń klasy I należy sprawdzić, czy sieć elektryczna wyposażona jest w odpowiednie uziemienie.
- Podłączyć okap do komina dymnego przy pomocy rury o średnicy minimum 120 mm. Droga, którą pokonuje para/dym powinna być możliwie najkrótsza.
- Należy przestrzegać wszystkich norm dotyczących odprowadzania powietrza.
- Nie podłączać okapu do przewodów odprowadzających spaliny (np. z kotłów, kominków itp.).

- Jeżeli okap używany jest w połączeniu z kuchenkami nieelektrycznymi (np. gazowymi), należy zagwarantować odpowiedni poziom wentylacji lokalu tak, aby zapobiec powrotowi spalin z komina. Jeżeli okap używany jest w połączeniu z kuchenkami nieelektrycznymi, podciśnienie w pomieszczeniu nie może przekraczać 0,04 mbar tak, aby zapobiec powrotowi spalin.
- Powietrze nie może być przesyłane do przewodu kominowego wykorzystywanego do usuwania spalin urządzeń zasilanych gazem lub innymi materiałami palnymi.
- Jeżeli kabel zasilający ulegnie uszkodzeniu, musi on zostać wymieniony przez producenta lub jego serwisanta.
- Wtyczkę należy podłączyć do gniazdka odpowiedniego typu zgodnie z obowiązującymi normami oraz w miejscu łatwo dostępnym.
- W odniesieniu do kwestii technicznych oraz bezpieczeństwa należy ściśle przestrzegać obowiązujących przepisów dotyczących odprowadzania spalin, ustanowionych przez władze lokalne.

⚠ **OSTRZEŻENIE:** przed przystąpieniem do instalacji okapu należy zdjąć folie ochronną.

- Używać wyłącznie śrub oraz osprzętu typu odpowiedniego dla danego okapu.

⚠ **OSTRZEŻENIE:** brak śrub lub elementu osprzętu zgodnych z instrukcją może być przyczyną porażenia prądem.

- Nie należy na nią patrzeć za pomocą narzędzi optycznych (lornetka, szkło powiększające…).
- Nie zapalać potraw pod okapem: może to być przyczyną pożaru.
- Niniejsze urządzenie może być używane przez dzieci w wieku poniżej 8 lat oraz osoby o ograniczonych zdolnościach psychicznych, fizycznych i zmysłowych lub o niedostatecznym doświadczeniu i wiedzy na temat jego działania, powinni oni zostać jednak poinstruowani oraz skontrolowani w kwestii obsługi urządzenia przez osoby odpowiedzialne za ich bezpieczeństwo. Należy pilnować, aby dzieci nie bawiły się urządzeniem. Czyszczenie i konserwacja urządzenia nie powinny być wykonywane przez dzieci, chyba że są one nadzorowane.
- Dzieci nie należy zostawiać bez nadzoru i nie należy im zezwalać na zabawę urządzeniem.

- Urządzenie nie może być użytkowane przez osoby (i dzieci) o ograniczonych zdolnościach psychicznych, fizycznych i zmysłowych lub o niedostatecznym doświadczeniu i wiedzy, o ile nie są one nadzorowane oraz instruowane.

⚠ Części zewnętrzne mogą stać się bardzo gorące, jeżeli używane są razem z urządzeniami przeznaczonymi do gotowania.

- Umyć i/lub wymienić filtry po określonym czasie (zagrożenie pożarowe). Patrz rozdział Czyszczenie i konserwacja.
- Jeżeli okap używany jest jednocześnie z urządzeniami spalającymi gaz lub inne paliwa, w pomieszczeniu należy zapewnić odpowiednią wentylację (nie dotyczy urządzeń, które jedynie pobierają powietrze z pomieszczenia).

- Symbol znajdujący się na urządzeniu lub na jego opakowaniu oznacza, że nie wolno danego urządzenia wyrzucać razem ze zwykłymi odpadami domowymi. Zużyty produkt należy przekazać do centrum zbiórki odpadów, specjalizującego się w recyklingu komponentów elektrycznych i elektronicznych. Likwidując produkt w sposób właściwy, przyczyniasz się do zapobiegania ewentualnym ujemnym wpływom na środowisko naturalne oraz na zdrowie ludzi, które mogłyby powstać w wyniku niewłaściwej likwidacji. Szczegółowe informacje na temat recyklingu tego produktu można uzyskać w urzędzie miasta/ gminy, lokalnych instytucjach zajmujących się likwidacją odpadów lub w sklepie, w którym produkt został zakupiony.

WŁAŚCIWOŚCI TECHNICZNE

Części składowe

Odn.	Il.	Elementy urządzenia
1	1	Korpus okapu wraz z: przyciskami sterowania, oświetleniem, zespołem wentylatora, filtrami.
2.1	1	Komin górny (opcja)
2.2	1	Komin dolny (opcja)
8	1	Kratka kierunkowa Wyjście powietrza (opcja)
9	1	Kołnierz (opcja)
15	1	Kątownik (opcja)
16	1	Pokrywa filtrująca (opcja)

Odn.	Il.	Elementy montażowe
7.2.1	2	Elementy montażowe komina górnego (opcja)
11	6	Kołki (4 opcjonalne)
11a	2	Kołki SB 12/10
12a	6	Śruby 4,2 x 44,4 (4 opcjonalne)
12c	10	Śruby 2,9 x 6,5 (6 opcjonalne)
12d	6	Śruby 2,9 x 9,5 (4 opcjonalne)

	Il.	Dokumentacja
	1	Instrukcja

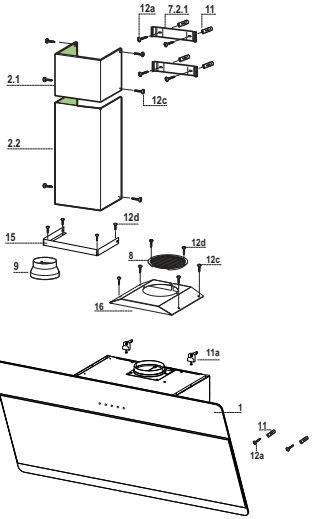

Wymiary

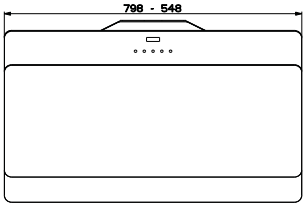
798 - 548

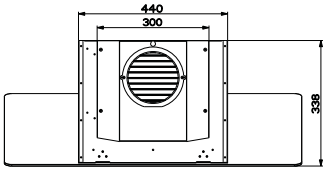
440
300
398

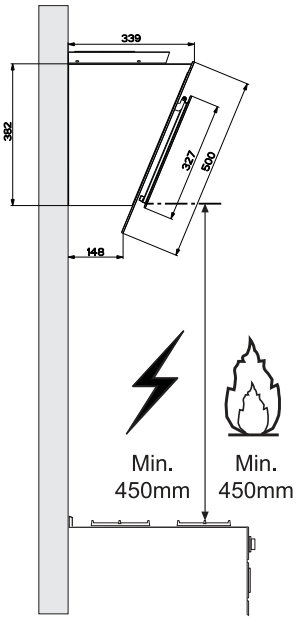
339
382
327
500
148
Min.
450mm
Min.
450mm

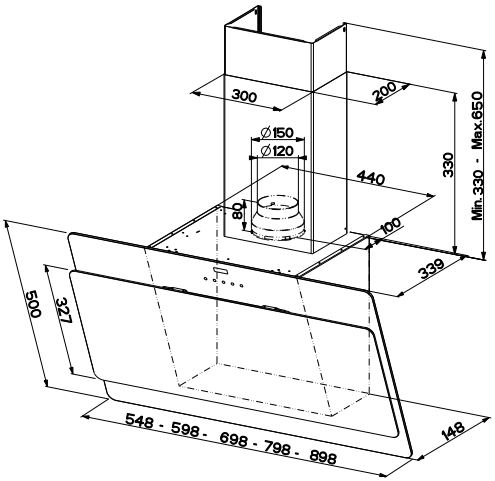
300
200
Ø150
Ø120
440
330
Min.330 - Max.650
80
100
339
500
327
548 - 598 - 698 - 798 - 898
148

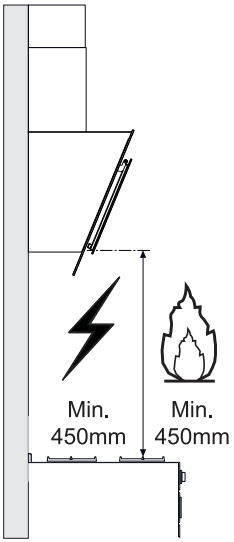
Min.
450mm
Min.
450mm

INSTALACJA

Wiercenie w ścianie i montaż podpórek

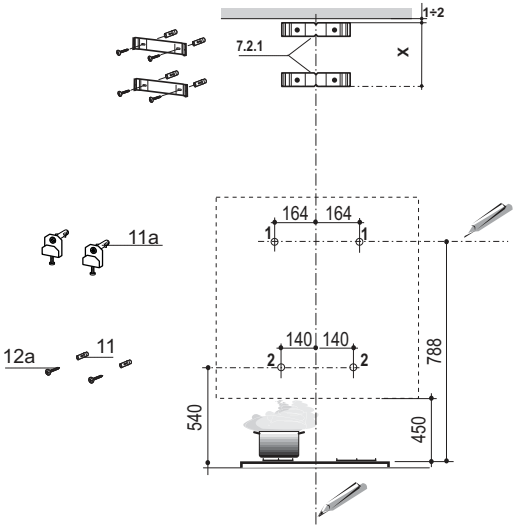

Pierwszym krokiem jest postępowanie według poniższych rysunków:

- pionowa linia biegnąca do sufitu lub do górnego ogranicznika, pośrodku miejsca, gdzie okap będzie zamontowany;
- pozioma linia na minimalnej wysokości 788 mm powyżej blatu kuchenki.
- Wyznaczyć punkt **(1)** na poziomej linii 164 mm na prawo od pionowej linii odniesienia.
- Powtórzyć tę czynność po drugiej stronie, sprawdzając, czy te dwa oznaczenia są wypoziomowane.
- Wyznaczyć punkt odniesienia **(2)** tak, jak wskazano 140 mm od pionowej linii odniesienia i 540 mm nad blatem kuchenki.
- Powtórzyć tę czynność po drugiej stronie, sprawdzając, czy te dwa oznaczenia są wypoziomowane.
- Wywiercić otwory w zaznaczonych punktach **(1)**, używając wiertła o średnicy 12 mm.
- Wywiercić otwory w zaznaczonych punktach **(2)** używając wiertła o średnicy 8 mm.
- Włożyć wtyki kwadratowe **11a** w otwory **(1)** i dokręcić śruby.
- Włożyć wkręty **11** w otwory **(2)**.

Aby zamontować komin ozdobny (opcjonalnie)

- Umieścić podpórkę **7.2.1** na ścianie około 1-2 mm od sufitu lub od górnego ogranicznika, wyrównującą środek (karb) z pionowymi liniami odniesienia.
- Zaznaczyć na ścianie miejsca otworów dla podpórek.
- Umieścić podpórkę **7.2.1** na ścianie na wysokości X mm poniżej pierwszej podpórki (X = wysokość górnego segment komina), wyrównującą środek (karb) z linią pionową.
- Zaznaczyć na ścianie miejsca otworów dla podpórek.
- Wywiercić otwory o średnicy 8 mm we wszystkich oznaczonych miejscach.
- Włożyć kołki rozporowe **11** do otworów.
- Zamontować podpórki używając śrub **12a** (4,2 x 44,4) dołączonych do zestawu.

Montaż korpusu okapu

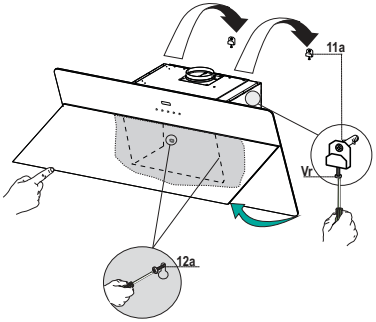

- Otworzyć klapy/klapę (patrz rozdział otwieranie paneli).
- Wyciągnąć filtry przeciwtłuszczowe, odczepiając odpowiednie zaczepy.
- Na początku wyregulować dwie śruby **Vr,** wsporników **11a.**
- Założyć korpus okapu na 2 wsporniki **11a**.
- Od wnętrza korpusu śrubami **Vr** wykonać poziomowanie okapu.
- Zakręcić śruby zabezpieczające **12a**.
- Zamknąć klapy/klapę.

Podłączenia

WYLOT POWIETRZA WERSJA Z WYCIĄGIEM

Aby zainstalować okap w wersji z wyciągiem, należy go podłączyć do rury wylotowej za pomocą sztywnej lub giętkiej rury ø 150 lub 120 mm; wyboru rury dokonuje monter.

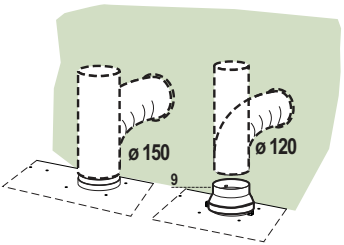

- Do podłączenia z rurą ø120 mm założyć kołnierz redukcyjny **9** na wylot w korpusie okapu.
- Zamocować rurę przy pomocy odpowiednich opasek. Konieczne materiały nie znajdują się w zestawie.
- Wyjąć ewentualne węglowe filtry antyzapachowe.

WYLOT POWIETRZA - WERSJA Z FILTREM

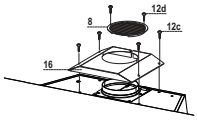

Aby zainstalować okap w wersji z filtrem, należy kupić opcjonalny zestaw z wkładem wykonanym z węgla aktywnego.

- Przykręcić pokrywę filtrującą na wylot powietrza przy pomocy czterech śrub **12c** (2,9 x 6,5).
- Przykręcić kratkę kierunkową **8** na wylocie powietrza przy pomocy 2 śrub **12d** (2,9 x 9,5) znajdujących się w zestawie.

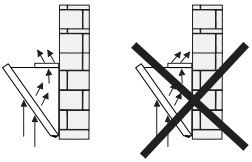

PODŁĄCZENIE ELEKTRYCZNE

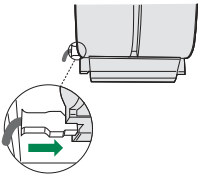

- Podłącz okap do sieci zasilania za pomocą wtyczki dwubiegunowej z rozwarciem styków – minimalnie 3 mm.
- Wyjmij filtry tłuszczowe (patrz par. „Konserwacja”) i upewnij się, czy wtyczka przewodu zasilania jest prawidłowo włożona do gniazda wtyczkowego okapu.

Montaż komina

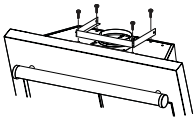

Komin może być instalowany tylko do okapu w wersji z wyciągiem.

- Przykręcić kątownik **15** do korpusu okapu przy pomocy śrub **12d** (2,9 x 9,5) znajdujących się na wyposażeniu.

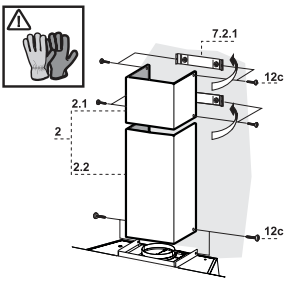

Komin górny

- Rozszerzyć delikatnie ścianki boczne komina i założyć na element montażowy **7.2.1**.
- Przykręcić z boku do elementów montażowych 4 śruby **12c** (2,9 x 6,5) znajdujące się na wyposażeniu.

Komin dolny

- Rozszerzyć delikatnie ścianki boczne komina i założyć na komin górny oraz na ścianę, zamknąć je na mocowaniu.
- Przykręcić z boku do korpusu okapu 2 śruby **12c** (2,9 x 6,5) znajdujące się na wyposażeniu.

UŻYTKOWANIE

Panel sterowania

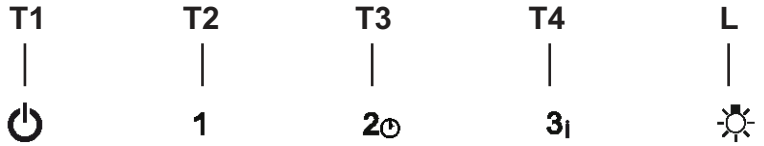

Przycisk	Funkcja	
T1	Wyłączanie silnika.	-
T2	Uruchomienie silnika z pierwszą prędkością	Świecą się przyciski **T1**+**T2**.
T3	Uruchomienie silnika z drugą prędkością	Świecą się przyciski **T1**+**T3**.
	Po naciśnięciu tego przycisku na 2 sekundy, aktywowana zostaje funkcja wyłączenia opóźnionego o 30 minut (silnik + oświetlenie). Po uruchomieniu tej funkcji możliwa jest zmiana prędkości.	Migają odpowiednie przyciski **T1**+ (**T2** lub **T3** lub **T4**).
T4	Uruchomienie silnika z trzecią prędkością	Świecą się przyciski **T1**+**T4**.
	Po naciśnięciu tego przycisku na 2 sekundy, aktywowana zostaje prędkość intensywna na 6 minut, po tym czasie prędkość powraca do wcześniej ustawionej. Dostosowana do obecności bardzo intensywnych oparów z gotowania.	Przycisk miga
L	Włączanie i wyłączanie oświetlenia z maksymalną intensywnością.	Przycisk świeci się

KONSERWACJA

Otwieranie panelu

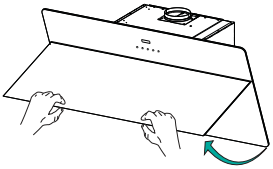

- Otworzyć panel, pociągając go.
- Panel blokuje się w każdym ustawionym położeniu.
- Wyczyść go z zewnątrz wilgotną szmatką i neutralnym płynem do mycia.
- Umyć go również wewnątrz używając wilgotnej szmatki i neutralnego płynu do mycia; nie używać mokrych szmatek lub gąbek ani strumienia wody; nie używać środków szorujących.

Filtry tłuszczowe

CZYSZCZENIE SAMONOŚNYCH METALOWYCH FILTRÓW TŁUSZCZOWYCH

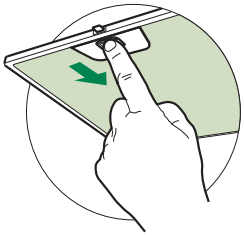

- Filtry należy czyścić co 2 miesiące użytkowania, bądź częściej w przypadku intensywnego używania. Możliwe jest czyszczenie ich w zmywarce.
- Otworzyć Panele Comfort poprzez pociągnięcie.
- Należy zdejmować filtry po kolei, przesuwając ich uchwyt w kierunku tyłu urządzenia, jednocześnie ciągnąc w dół..
- Unikać zaginania filtrów podczas mycia. Przed ponownym montażem wewnątrz okapu, upewnić się, czy są całkowicie suche. (Kolor filtrów może zmieniać się z upływem czasu, nie ma to jednak wpływu na skuteczność ich działania).
- Wkładając filtry z powrotem do okapu należy zwrócić uwagę, aby zostały poprawnie zamontowane uchwytem do zewnątrz.
- Zamknąć Panele Comfort.

Filtry antyzapachowe z węglem aktywnym (wersja filtrująca)

Filtr antyzapachowe z węglem aktywnym nie nadaje się do mycia lub regeneracji, należy go wymieniać co około 4 miesiące, lub częściej w przypadku intensywnego użytkowania.

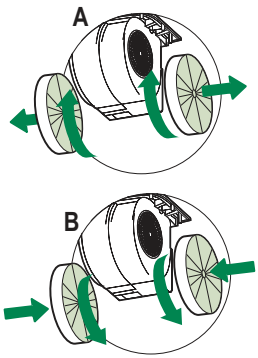

WYMIANA

- Otworzyć panel Comfort, pociągając go.
- Wyjąć filtry przeciwtłuszczowe.
- Wyjąć zużyte węglowe filtry antyzapachowe, jak pokazano na ilustracji (**A**).
- Zamontować nowe filtry, jak pokazano na ilustracji (**B**).
- Założyć ponownie filtry przeciwtłuszczowe.
- Zamknąć z powrotem panel Comfort.

Oświetlenie

- W celu wymiany diody należy skontaktować się z technicznym działem Obsługi Klienta („W celu nabycia diody należy skontaktować się z technicznym działem Obsługi Klienta”).

GÜVENLİK HAKKINDA BİLGİLER

ⓘ Kendi güvenliğiniz açısından ve cihazın düzgün çalışması için, kurulum ve devreye alma işlemlerini gerçekleştirmeden önce, lütfen bu kılavuzu dikkatlice okuyunuz. Satış ya da üçüncü şahıslara devir durumunda dahi, işbu talimatları cihaz ile birlikte bulundurun. Kullanıcıların, cihazın tüm işletim ve güvenlik özelliklerini bilmeleri önemlidir.

⚠ Kablo bağlantıları, ehil bir kişi tarafından yapılmalıdır.

- Ürünün yanlış montajı veya kullanımından doğacak olan hasarlardan üretici sorumlu tutulamaz.
- Ocak ile davlumbaz aspiratörü arasındaki minimum güvenlik mesafesi 650 mm'dir (bazı modeller daha düşük bir yükseklikte monte edilebilir, çalışma boyutlarına ve kurulumuna ilişkin paragrafa bakın).
- Gazlı ocağın montaj talimatları, yukarıda belirtilenden daha fazla bir mesafe olması gerektiğini belirtiyorsa, bu göz önünde bulundurulmalıdır.
- Şebeke geriliminin, davlumbazın içine uygulanmış olan etiket üzerinde belirtilen gerilime karşılık gelip gelmediğini kontrol edin.
- Bağlantı kesme cihazları, kablolama sistemindeki yönetmeliklere uygun olarak sabit sisteme monte edilmelidir.
- 1. Sınıf cihazlar için, ev güç kaynağının düzgün topraklandığını kontrol edin.
- Davlumbazı, çapı en az 120 mm olan bir boru ile, duman tahliye bacasına bağlayın. Dumanın izlediği güzergah, mümkün olduğunca kısa olmalıdır.
- Hava tahliyesi ile ilgili tüm yönetmeliklere uyulmalıdır.
- Davlumbaz aspiratörünü, (örn; şofben, şömine, vb. gibi) yanıcı duman ihtiva eden kanallara bağlamayın.

- Eğer davlumbaz, elektrikli olmayan cihazlar ile (örneğin gazlı cihazlar) bir kombinasyon halinde kullanılıyorsa, tahliye gazının geriye doğru akışının önlenebilmesi için, yeter seviyede bir yerel havalandırma sağlanmış olmalıdır. Davlumbazın, elektrik akımı tarafından beslenmeyen cihazlarla kombine bir halde kullanıldığı zaman, ilgili mahaldeki negatif basınç, dumanın davlumbaz tarafından geriye emilmesini önlemek için, 0,04 mbar'ı aşmamalıdır.
- Hava, gaz yakma cihazlarından veya diğer yakıtlardan çıkan egzoz gazları için kullanılan bir kanaldan tahliye edilmemelidir.
- Besleme kablosu, eğer hasar görmüşse, üretici tarafından ya da bir servis teknisyeni tarafından ikame edilmelidir.
- Fişi, mevcut yürürlükteki mevzuata uygun ve erişilebilir bir prize bağlayın.
- Dumanın tahliyesi için uygulanacak teknik ve emniyet tedbirlerine ilişkin olarak, yerel makamlar tarafından belirlenen kurallara titiz bir şekilde riayet edilmesi önemlidir.

⚠ **DİKKAT:** Davlumbazı monte etmeden önce, koruyucu filmleri çıkartın.

- Davlumbaz için sadece vidalar ve uygun tipteki parçalar kullanın.

⚠ **DİKKAT:** İşbu talimatlara uygun vida ve sabitleyicilerle monte edilmemesi, elektrik şokla sonuçlanabilir.

- Optik aletler ile (dürbün, büyüteç, vb.) doğrudan doğruya gözlemlemeyin.
- Davlumbazın altında flambe yapmayınız: yangın çıkabilir.
- Bu cihaz, 8 yaşının altında olmayan çocuklar tarafından ve psikolojik-fiziksel-duyusal yetenekleri sınırlı veya bilgi ve becerileri yetersiz olan kişiler tarafından, cihazın emniyetli bir şekilde nasıl kullanılacağı ve oluşabilecek tehlikeler hakkında dikkatlice denetlenmeleri ve talimatlandırılmaları şartıyla, kullanılabilir. Çocukların ekipman ile oynamadıklarından emin olun. Kullanıcı tarafından yapılacak temizlik ve bakım işlemleri, denetlenmedikleri sürece, çocuklar tarafından yürütülmemelidir.
- Çocukları, cihaz ile oynamadıklarından emin olarak gözlemleyin.

- Bu ev aleti, psikolojik, fiziksel, duyusal sorunları olan veya tecrübe ve bilgi eksikliği olan kişilerce (çocuklar dahil), güvenliklerinden sorumlu birisi tarafından gözlemlenmedikçe ve talimat verilmedikçe kullanılmamalıdır.

⚠ Erişebilen parçalar, pişirme ekipmanlarının kullanılması esnasında çok sıcak bir hal alabilirler.

- Belirtilen zaman periyodundan sonra, filtreleri temizleyin ve/veya ikame edin (yangın tehlikesi). Bakım ve temizlik paragrafına bakın.
- Davlumbaz, gaz veya diğer yakıtları kullanan başka aletlerle birlikte kullanıldığında, oda yeterli derecede havalandırılmalıdır (sadece odaya hava salınımı yapan ev aletlerine uygun değildir).

- Ürün üzerinde ya da ambalajı üzerinde bulunan işaret, ürünün, evsel atıklar gibi bir imha işlemine tabi olmadığını belirtir. İmha edilecek ürün, elektrikli ve elektronik bileşenlerinin geri dönüşümü için, yetkili bir toplama merkezine teslim edilmelidir. Bu ürünün doğru şekilde imha edildiğinden emin olunması, aksi takdirde uygunsuz bir şekilde imhasından kaynaklanabilecek, çevre ve sağlık bakımından, muhtemel olumsuz sonuçların önlenmesine yardımcı olacaktır. Bu ürünün geri dönüşümü hakkında daha detaylı bilgi için, Belediye ile, yerel atık toplama imha servisi ile ya da ürünün satın alındığı mağaza ile irtibata geçiniz.

ÖZELLIKLER

Aksam

Ref.	Adet	Ürün Aksamı
1	1	Kumandalar, Aydınlatma, Vantilatör Grubu, Filtrelerle komple Davlumbaz Gövdesi
2.1	1	Üst Baca (isteğe bağlı)
2.2	1	Alt Baca (isteğe bağlı)
8	1	Hava Çıkışına yönelik Izgara (isteğe bağlı)
9	1	Çember (isteğe bağlı)
15	1	Dirsek (isteğe bağlı)
16	1	Filtre edici kapak (isteğe bağlı)

Ref.	Adet	Kurulum Aksamı
7.2.1	2	Üst Baca Sabitleme Askıları (isteğe bağlı)
11	6	Bağlantı parçaları (isteğe bağlı 4)
11a	2	Bağlantı parçaları SB 12/10
12a	6	Vidalar 4,2 x 44,4 (isteğe bağlı 4)
12c	10	Vidalar 2,9 x 6,5 (isteğe bağlı 6)
12d	6	Vidalar 2,9 x 9,5 (isteğe bağlı 4)

	Adet	Dokümantasyon
	1	Kullanım Kitapçığı

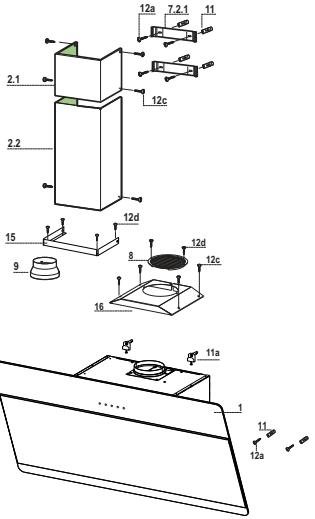

Boyutlar

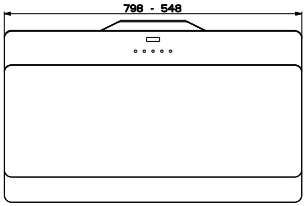
798 - 548

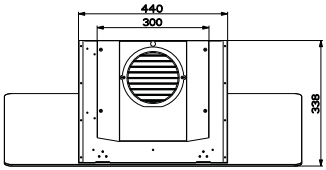
440
300
398

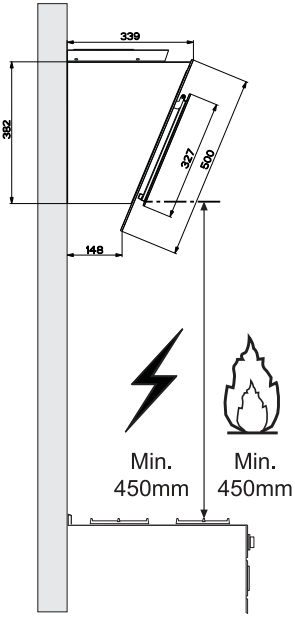
339
382
327
500
148
Min.
450mm
Min.
450mm

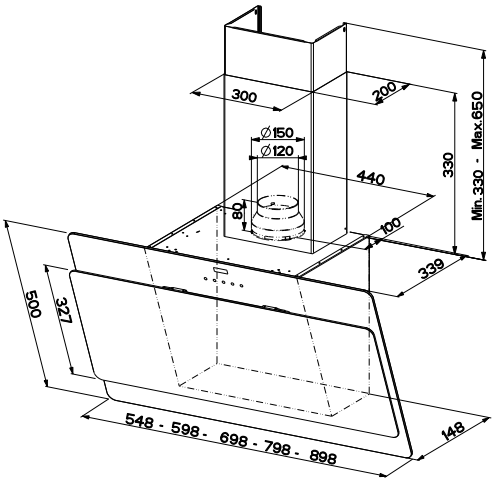
300
200
Ø150
Ø120
440
80
100
330
Min.330 - Max.650
339
500
327
548 - 598 - 698 - 798 - 898
148

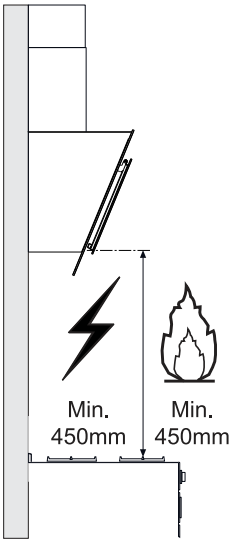
Min.
450mm
Min.
450mm

MONTAJ

Kenarların Delinmesi ve Askıların Sabitlenmesi

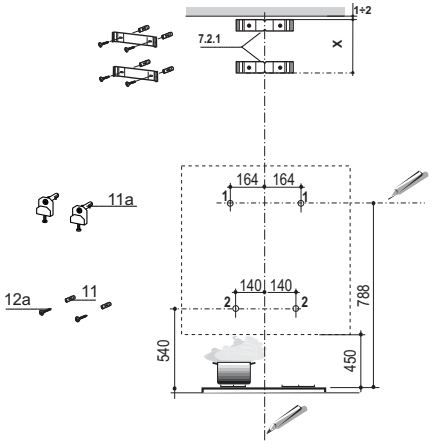

Duvar üzerinde çizin:

- Davlumbazın montajı için öngörülen bölgenin ortasında, tavan veya en uç yüksekliğe kadar dikey bir çizgi;
- Pişirme düzleminin min. 788 mm üstünde yatay bir çizgi.
- Referans dikey çizginin 164 mm sağında yatay çizgi üzerine bir nokta **(1)** işaretleyin.
- Bu işlemi, hizayı sağlayarak karşı tarafta da tekrarlayın.
- Belirtildiği şekilde, referans dikey çizginin 140 mm, ve pişirme düzleminin 540 mm üstüne bir referans nokta **(2)** işaretleyin.
- Bu işlemi, hizayı sağlayarak karşı tarafta da tekrarlayın.
- İşaretli noktaları **(1)** ø 12 mm delin.
- İşaretli noktaları **(2)** ø 8 mm delin.
- **11a** askılı bağlantı parçalarını deliklere **(1)** yerleştirin ve vidalayın.
- **11** no.lu dübeli deliklere (**2**) yerleştirin.

Dekoratif baca montajı için: (İsteğe Bağlı)

- Askı **7.2.1**'i belirtilen şekilde, ortasını (çentik) referans dikey çizgiye hizalayarak, tavan veya en uç yükseklikten 1-2 mm'ye dayayın.
- Askı deliklerinin ortalarını işaretleyin.
- Askı **7.2.1**'i şekilde gösterildiği şekilde, ortasını (çentik) referans dikey çizgiye hizalayarak ilk askının altına X mm'de dayandırın (X = donanımdaki Üst Baca yüksekliği).
- Askı deliklerinin ortalarını işaretleyin.
- İşaretli noktaları ø 8 mm delin.
- **11** no.lu dübelleri deliklere yerleştirin.
- Askıları, donanımdaki **12a** (4,2 x 44,4) vidalarını kullanarak sabitleyin.

Davlumbaz Gövdesinin Montajı

- Kanadı açınız (“Panelin Açılması” paragrafına bakınız).
- Yağ önleyici Filtreleri uygun kulpları tutarak çıkartın.
- İşlem öncesi **11a** askıların iki **Vr** vidasını ayarlayın.
- Davlumbaz gövdesini 2 **11a** askısına takın.
- Davlumbaz gövdesi içinden, Davlumbaz gövdesini hizalamak için **Vr** vidalarla oynayın.
- Güvenlik vidalarını **12a** takın.
- Kapakları/kapağı kapatın.

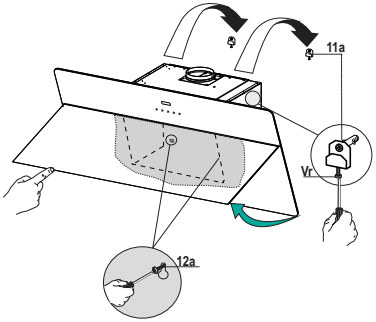

Bağlantılar

ASPİRATÖRLÜ MODEL HAVA ÇIKIŞI

Aspiratörlü modelin montajı için, davlumbaz, montörün seçeceği 150 yada 120 mm çapında sert veya esnek bir boru ile çıkış kanalına bağlanmalıdır.

- ø120 mm çapında boru ile bağlantı için, redüksiyon flanşını (**9**) davlumbaz gövdesi çıkışına yerleştiriniz.
- Boruyu uygun kelepçelerle sıkarak sabitleyiniz. Bu malzeme davlumbaz donanımıyla birlikte verilmemiştir.
- Varsa aktif karbonlu koku alma filtrelerini çıkarınız.

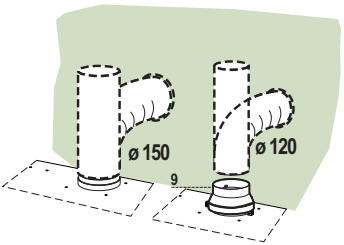

Filtreli versiyon hava çıkışı

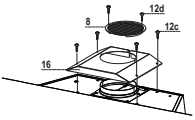

Filtre versiyonunda montaj için opsiyonal aktif karbon kartuj kitinin alınması gereklidir.

- Hava çıkışı üzerindeki filtre kapağını dört adet **12c** (2,9 x 6,5) vidasını kullanarak vidalayın.
- Verilen iki adet **12d** (2,9 x 9,5) vidası ile devirdaim edilen hava çıkış istikamet ayarlı ızgarasını tespit edin.

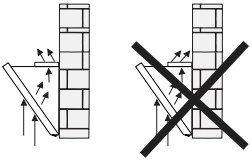

ELEKTRİK BAĞLANTISI

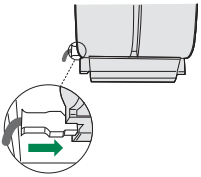

- Davlumbazı şebeke cereyanına bağlarken aray temas aralığı en az 3 mm olan çift kutuplu bir elektrik anahtarı koyunuz.
- Yağ tutucu filtreleri çıkarınız (bakınız "Bakım" paragrafı) ve besleme kablosu soketinin aspiratör prizine iyice takılmış olduğundan emin olunuz.

Baca Montajı

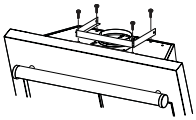

Baca, sadece, davlumbaz emme versiyonunda bağlı iken monte edilebilir.

- **15** dirseğini verilen **12d** (2,9 x 9,5) vidaları ile davlumbaz gövdesine tespit edin.

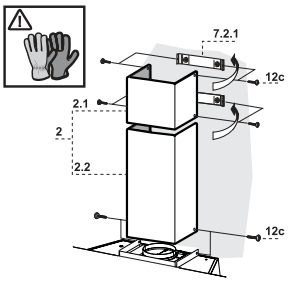

Üst baca
- Yan eteklerini hafifçe genişleterek **7.2.1** tespit unsurlarının arkasına takın ve pervaza yapışana kadar kapatın.
- Verilen 4 adet **12c** (2,9 x 6,5) vidası ile tespit edin.

Alt baca
- Bacanın yan eteklerini hafifçe genişletin, Üst baca ile duvar arasına takın ve pervaza kadar kapatın.
- Verilen 2 adet **12c** (2,9 x 6,5) vidası ile alt tarafı Davlumbaz Gövdesine tespit edin.

KULLANIM

Kumanda panosu

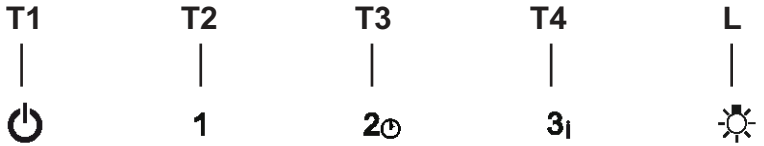

Tuş	Fonksiyon	
T1	Motoru durdurur.	
T2	Birinci hızda motoru çalıştırır.	**T1**+**T2** tuşları yanar.
T3	İkinci hızda motoru çalıştırır.	**T1**+**T3** tuşları yanar.
	2 Saniye basılması 30 dakikalık uyku modunun etkinleşmesini sağlar (Motor + Işıklar). Bir fonksiyon aktifken işlem hızını değiştirebilirsiniz.	İlgili tuşlar **T1**+ (**T2** veya **T3** veya **T4**) yanıp söner.
T4	Üçüncü hızda motoru çalıştırır	**T1**+**T4** tuşları yanar.
	2 Saniye basmak 6 dakika için yoğun hızda çalışmayı etkin duruma getirir. Bu sürenin sonunda, ayarlanmış olan bir önceki hıza geri döner. Pişirme sırasındaki dumanın fazla yayılmasını engellemek için uygundur.	Tuş yanıp söner.
L	Aydınlatma tesisatını maksimum yoğunlukta açar ve kapatır.	Tuş ışığı açık

Panelin açılması

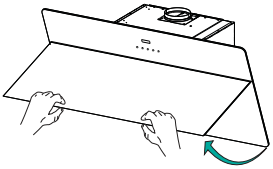

- Panoyu çekerek açın.
- Panel her konumda kapalı olmalıdır.
- Dış taraftan nemli bir bez ve sıvı nötr deterjan ile temizleyiniz.
- İç taraftan nötr deterjan ve nemli bez kullanmak sureti ile temizleyiniz; ıslak bez veya sünger kullanmayınız, su sıkmayınız, aşındırıcı maddeler kullanmayınız.

Yağ tutucu filtreler

METALİK YAĞ TUTUCU FİLTRELERİN TEMİZLENMESİ

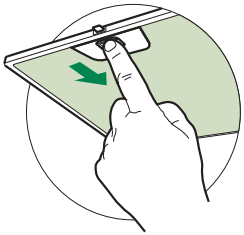

- Bu filtreler bulaşık makinasında da yıkanabilir ve normal kullanıldıklarında iki ayda bir, yoğun kullanım halinde ise daha sıkça yıkanmaları gereklidir.
- Çekerek Konfor Panelleri'ni açınız.
- Filtreyi grubun arka bölümüne doğru iterek ve aynı anda aşağıya doğru çekerek çıkartın.
- Bükülmemesine özen gösterek emme panelini yıkayın ve kurmadan önce kurumasını bekleyin.
- Tutamağın dış görünür tarafta olduğuna dikkat ederek filtreleri tekrar monte edin.
- Konfor panellerini kapatınız.

Koku Önleyici Aktif Karbon Filtreler (Filtreli Sistem)

Aktif karbon filtresi yıkanamaz ve tekrar kullanılamaz, yaklaşık her 4 aylık kullanımdan sonra veya daha sık yıkanması gerekir, özellikle yoğun kullanım içindir.

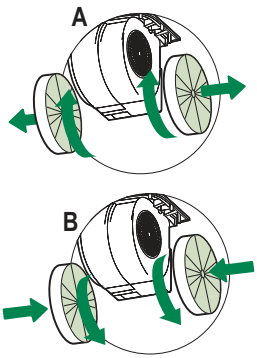

DEĞİŞTİRME

- Comfort Panellerini çekerek açınız.
- Yağ önleyici filtreleri çıkarınız.
- Dolmuş olan aktif karbon koku önleyici filtreleri resimde gösterildiği şekilde (**A**) çıkarınız.
- Yeni Filtreleri belirtilen şekilde (**B**) takınız.
- Yağ önleyici filtreleri yeniden takınız.
- Comfort Panellerini kapatınız.

Aydınlatma

- Değiştirmek için Teknik Servisle bağlantı kurun ("Edinmek için teknik servisle bağlantı kurun").

SIKKERHETSINFORMASJON

ⓘ For din egen sikkerhet og en riktig funksjon av apparatet, må du lese denne veiledningen nøye før apparatet installeres og tas i bruk. Veiledningen skal alltid følge med apparatet, også hvis det overdras til tredjeperson. Det er viktig at brukerne kjenner til alle apparatets drifts- og sikkerhetsegenskaper.

⚠ Tilkoblingen av kablene må utføres av en kvalifisert tekniker.

- Produsenten er ikke ansvarlig for eventuelle skader som skyldes feil installasjon eller bruk.
- Minste sikkerhetsavstand mellom platetopp og kjøkkenvifte er 650 mm (noen modeller kan monteres ved lavere høyde; se avsnittet om arbeidsmål og installasjon).
- Hvis installasjonsinstruksjonene for gassplatetoppen spesifiserer en større avstand enn angitt ovenfor, må du overholde dette.
- Kontroller at nettspenningen stemmer med spenningen oppgitt på merkeplaten på innsiden av kjøkkenviften.
- Det er nødvendig å installere hovedbrytere i det faste elektriske systemet i samsvar med forskriftene om kabelsystemer.
- For apparater i klasse I må du kontrollere at hjemmets strømnett er jordet.
- Koble kjøkkenviften til røkrøret med et rør med en diameter på min. 120 mm. Røret må være så kort som mulig.
- Følg alle bestemmelsene for luftutløp.
- Ikke koble kjøkkenviften til røkkanaler for utslipp av forbrenningsrøk (f.eks. fra kjeler, peiser, osv.).

- Hvis kjøkkenviften brukes sammen med apparater som ikke bruker strøm (f.eks. gassapparater), må det garanteres en god ventilasjon i rommet for å unngå retur av forbrenningsgassen. Når kjøkkenviften brukes sammen med apparater som ikke bruker strøm, må ikke det negative trykket i rommet overstige 0,04 mbar for å unngå en retur av røkene.
- Luften må ikke føres ut gjennom en røkkanal som brukes for røkutslipp fra apparater som fungerer med gass eller andre forbrenningsstoffer.
- Hvis nettkabelen skades, må den skiftes ut av produsenten eller servicesenteret.
- Sett støpslet inn i en lett tilgjengelig stikkontakt som er i samsvar med gjeldende bestemmelser.
- Følg nøye forskriftene fra de lokale myndighetene vedrørende tekniske og sikkerhetsmessige tiltak for røkutslipp.

⚠ **ADVARSEL:** Fjern beskyttelsesfilmene før kjøkkenviften installeres.

- Bruk kun skruer og beslag som passer til kjøkkenviften.

⚠ **ADVARSEL:** Manglende installasjon av skruer eller beslag i samsvar med disse instruksjonene kan medføre risiko for elsjokk.

- Ikke se mot lyset med optiske instrumenter (kikkert, forstørrelsesglass, osv.).
- Ikke flambér under kjøkkenviften, fordi en brann kan utvikles.
- Barn (over 8 år) eller personer med nedsatte fysiske, sensoriske eller psykiske evner, eller personer uten erfaring og kunnskap må kun bruke apparatet dersom de får tilsyn eller opplæring i en sikker bruk av apparatet og farene knyttet til bruken. Ikke la barn leke med apparatet. Rengjøring og vedlikehold som er brukerens ansvar, må ikke utføres av barn med mindre de er under tilsyn.
- Pass på at barn ikke leker med apparatet.

- Dette apparatet er ikke egnet til bruk av personer (inkl. barn) med nedsatte fysiske, sensoriske eller psykiske evner, eller personer uten erfaring og kunnskap i bruk av apparatet med mindre de er overvåket og opplært.

⚠ De tilgjengelige delene kan bli veldig varme når platetopper/komfyrer er i bruk.

- Rengjør og/eller skift ut filtrene etter oppgitt intervall (brannfare). Se avsnittet Vedlikehold og rengjøring.
- Det må være en god utlufting i rommet når kjøkkenviften brukes samtidig med apparater som fungerer med gass eller andre forbrenningsstoffer (gjelder ikke apparater som kun fører luften ut i lokalet).

- Symbolet på apparatet eller emballasjen angir at apparatet ikke skal kastes sammen med vanlig husholdningsavfall. Apparatet må leveres til et innsamlingssenter for resirkulering av elektrisk og elektronisk materiale. Ved å kassere dette apparatet på riktig måte, bidrar du til å forhindre de negative virkningene på miljøet og menneskehelsen som kan forårsakes av en feilaktig avfallshåndtering av dette apparatet. For mer informasjon om gjenvinning av dette apparatet, kontakt kommunen, renovasjonsselskapet eller forhandleren hvor apparatet ble kjøpt.

EGENSKAPER

Deler

Ref.	Antall	Produktets deler
1	1	Kjøkkenviftens hoveddel komplett med: Kontroller, lys, vifteenhet, filter
2.1	1	Øverste røkrør (valgfritt)
2.2	1	Nederste røkrør (valgfritt)
8	1	Retningsrist for luftutløp (valgfritt)
9	1	Reduksjonsflens med en diameter på 150-120 mm (valgfritt)
15	1	Støttevinkel (valgfritt)
16	1	Filtreringslokk (valgfritt)

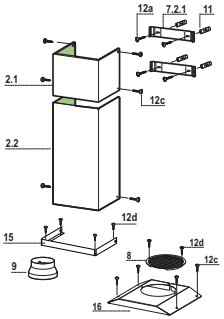

Ref.	Antall	Installasjonsdeler
7.2.1	2	Festekonsoller til øverste røkrør (valgfritt)
11	6	Ekspansjonsplugger (4 valgfritt)
11a	2	Ekspansjonsplugger SB 12/10
12a	6	Skruer 4,2 x 44,4 (4 valgfritt)
12c	10	Skruer 2,9 x 6,5 (6 valgfritt)
12d	6	Skruer 2,9 x 9,5 (4 valgfritt)

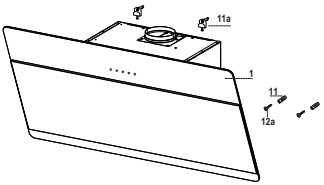

	Antall	Dokumentasjon
	1	Bruksveiledning

Dimensjoner

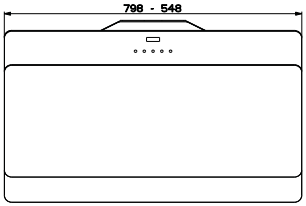

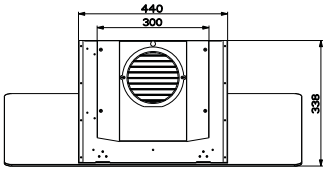

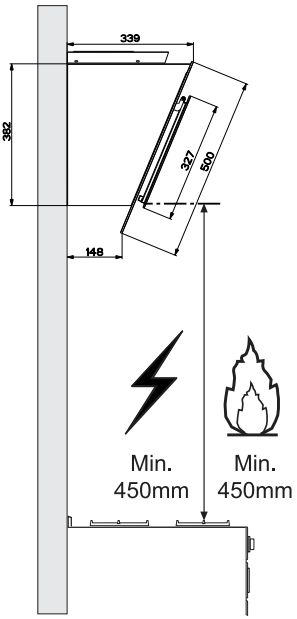

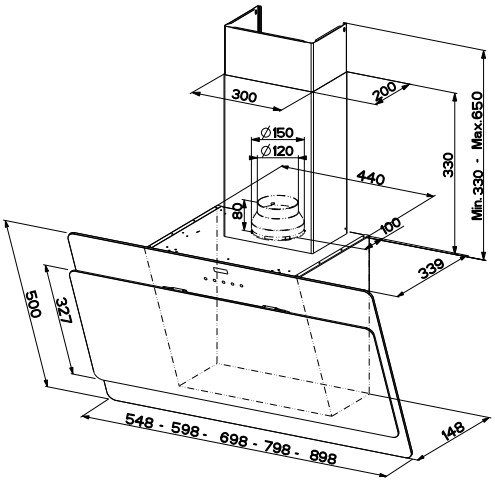

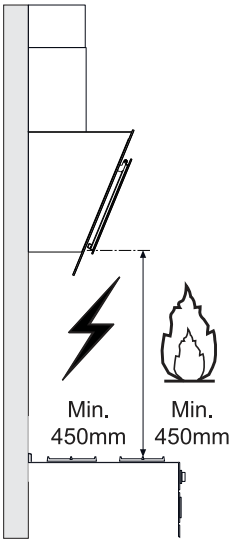

INSTALLASJON

Boring av hull i veggen og festing av konsollene

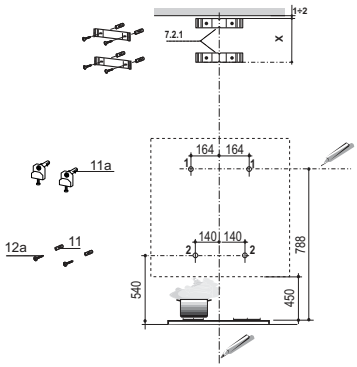

Tegn opp følgende på veggen:

- En vertikal linje helt opp til taket eller til den øverste grensen, på midten av området hvor kjøkkenviften skal monteres.
- En horisontal linje som er min 788 mm over platetoppen.
- Merk av et punkt **(1)** på den horisontale linjen 164 mm til høyre for den vertikale referanselinjen.
- Gjenta dette arbeidet på motsatt side. Kontroller nivelleringen.
- Merk av et referansepunkt **(2)** som vist 140 mm fra den vertikale referanselinjen og 540 mm over platetoppen.
- Gjenta dette arbeidet på motsatt side. Kontroller nivelleringen.
- Bor hull med en diameter på 12 mm i de avmerkede punktene **(1)**.
- Bor hull med en diameter på 8 mm i de avmerkede punktene **(2)**.
- Sett ekspansjonspluggene med konsoll **11a** inn i hullene **(1)**, og skru til.
- Sett ekspansjonspluggen **11** inn i hullene **(2)**.

Installasjon med dekorativt røkrør (ekstrautstyr)

- Støtt konsollen **7.2.1** som vist 1-2 mm fra taket eller den øverste grensen. Sentrer midten (hakkene) på den vertikale referanselinjen.
- Merk av midten til hullene til konsollen.
- Støtt konsollen **7.2.1** som vist X mm under den første konsollen (X = høyden på det øverste røkrøret som følger med). Sentrer midten (hakkene) på den vertikale referanselinjen.
- Merk av midten til hullene til konsollen.
- Bor hull med en diameter på 8 mm i de avmerkede punktene.
- Sett ekspansjonspluggene **11** inn i hullene.
- Fest konsollene med skruene **12a** (4,2 x 44,4) som følger med.

Montering av kjøkkenviftens hoveddel

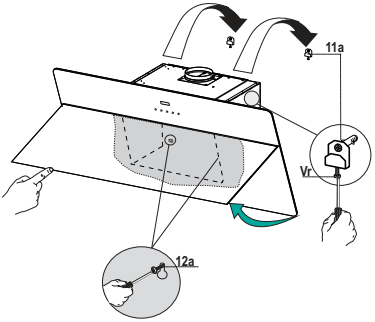

- Åpne lukene/luken (se Åpning av panelene).
- Bruk de dertil bestemte håndtakene og ta ut fettfiltrene.
- Sett inn de to skruene **Vr** til konsollene **11a**.
- Hekt kjøkkenviftens hoveddel på de to konsollene **11a**.
- Reguler skruene **Vr**, fra innsiden av kjøkkenviften, for å nivellere kjøkkenviftens hoveddel.
- Skru inn sikkerhetsskruen **12a**.
- Lukk igjen lukene/luken.

Tilkoplinger

LUFTUTLØP, UTSUGNINGSVERSJON

Når du skal installere en kjøkkenvifte i utsugningsversjon må du kople kjøkkenviften til utløpsrørene med et hardt eller fleksibelt rør med en diameter på 150 eller 120 mm. Installatøren kan velge hvilket rør som er mest egnet.

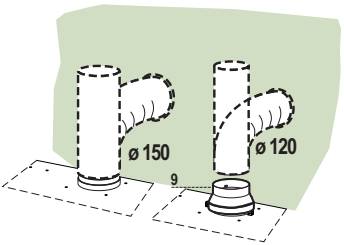

- Dersom du bruker et rør med en diameter på 120 mm til tilkoplingen må du føre reduksjonsflensen **9** inn på utløpet til kjøkkenviftens hoveddel.
- Fest røret med egnede slangeklemmer. Disse delene følger ikke med kullfilter.

Luftutløp for filtreringsversjon

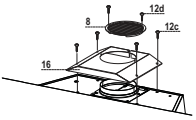

For installasjon i filtreringsversjon er det nødvendig å kjøpe ekstrasettet med aktivt kullfilter.

- Bruk de fire skruene **12c** (2,9 x 6,5) og skru filtreringslokket fast på luftutløpet.
- Fest retningsristen **8** på det filtrerte luftutløpet med de to skruene **12d** (2,9 x 9,5) som følger med.

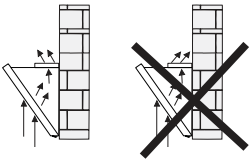

ELEKTRISK TILKOPLING

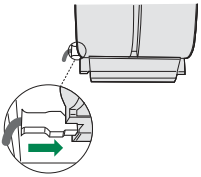

- Kople kjøkkenviften til strømnettet med en topolet bryter med en kontaktåpning på minst 3 mm.
- Fjern fettfiltrene (se avsnittet Vedlikehold) og kontroller at koplingsstykket til nettkabelen er korrekt innført i stikkontakten til sugesystemet.

Montering av røkrøret

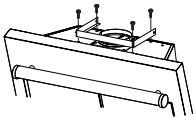

Røkrøret kan kun installeres med viften i sugeversjon.

- Fest støttevinkelen **15** til kjøkkenviftens hoveddel med skruene **12d** (2,9 x 9,5) som følger med.

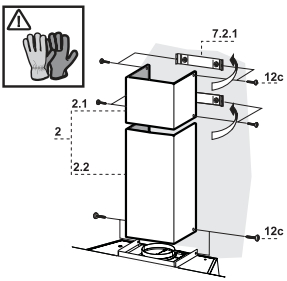

Øverste røkrør

- Utvid litt de to kantene på sidene og hekt dem på bak konsollene **7.2.1**. Lukk kantene deretter helt igjen.
- Fest kantene på sidene av konsollene med de fire skruene **12c** (2,9 x 6,5) som følger med.

Nederste røkrør

- Utvid litt de to kantene på sidene av røkrøret og hekt dem på mellom det øverste røkrøret og veggen. Lukk kantene deretter helt igjen.
- Fest den nederste siden til kjøkkenviftens hoveddel fra siden med de to skruene **12c** (2,9 x 6,5) som følger med.

Kontrollpanel

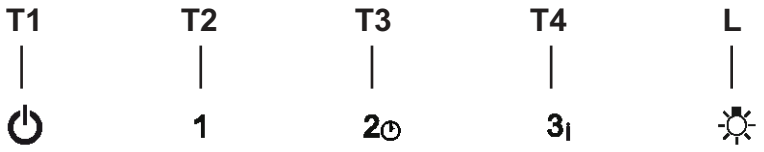

Knapp	Funksjon	
T1	Stanser motoren.	-
T2	Slår motoren på ved den første hastigheten.	Knappene **T1**+**T2** er tente.
T3	Slår motoren på ved den andre hastigheten.	Knappene **T1**+**T3** er tente.
	Trykk i 2 sekunder for å forsinke slukkingen med 30 minutter (motor og belysning). Når funksjonen er aktivert, er det mulig å endre driftshastigheten.	De relevante knappene **T1**+ (**T2** eller **T3** eller **T4**) blinker.
T4	Slår motoren på ved den tredje hastigheten.	Knappene **T1**+**T4** er tente.
	Trykk i 2 sekunder for å aktivere den intensive hastigheten i 10 minutter. Når tiden er utløpt går den automatisk tilbake til den tidligere innstilte hastigheten. Egnet til å fjerne mye os.	Knappen blinker.
L	Tenner og slukker belysningen med maks styrke.	Knappen er tent.

VEDLIKEHOLD

Åpning av panelet

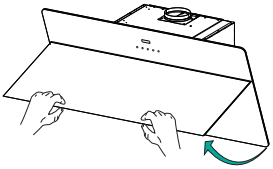

- Trekk i panelet for å åpne det.
- Panelet låses i den valgte posisjonen.
- Rengjør det utvendig med en fuktig klut og flytende nøytralt vaskemiddel.
- Rengjør det også innvendig med en fuktig klut og nøytralt vaskemiddel. Ikke bruk våte kluter eller svamper, heller ikke vannstråler. Ikke bruk slipemidler.

Fettfiltre

RENGJØRING AV DE SELVBÆRENDE METALLISKE FETTFILTRENE

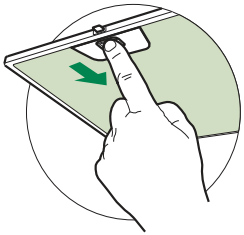

- Filtrene kan vaskes også i oppvaskmaskinen. De må vaskes ca. hver andre måned eller oftere avhengig av bruksforholdene.
- Trekk i Comfort Panel for å åpne dem.
- Fjern filtrene ett av gangen ved å skyve dem mot baksiden av enheten og samtidig trekke dem nedover.
- Vask filtrene. Pass på at du ikke bøyer dem. La dem tørke før du monterer dem igjen. At filterets overflate endrer farge (noe som kan skje over tid) virker ikke negativt inn på filterets effektivitet.
- Gjenmonter filtrene. Pass på at håndtaket er rettet mot den synlige utsiden.
- Lukk igjen Comfort Panel.

Aktivt kullfilter (filtreringsversjon)

Disse filtrene kan ikke vaskes eller regenereres. De skal byttes ut minst hver fjerde måned eller oftere avhengig av bruksforholdene.

BYTTE AV DET AKTIVE KULLFILTERET

- Trekk i Confort Panel for å åpne dem.
- Ta ut de metalliske fettfiltrene.
- Fjern de mettede aktive kullfiltrene som vist **(A).**
- Monter de nye filtrene som vist **(B).**
- Monter de metalliske fettfiltrene igjen.
- Lukk igjen Confort Panel.

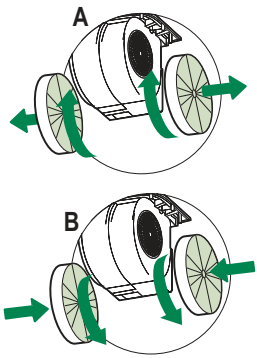

Belysning

- Kontakt kundeservice for utbytting ("Kontakt kundeservice for kjøp").

BIZTONSÁGI INFORMÁCIÓK

ⓘ Saját biztonsága és a készülék helyes működése érdekében arra kérjük, hogy a készülék üzembe helyezése és használata előtt figyelmesen olvassa el ezt az útmutatót. Tartsa ezt mindig a készülékkel együtt, a készülék átadása vagy eladása esetén is. Fontos, hogy a felhasználók tisztában legyenek a készülék minden működési és biztonsági jellemzőjével.

⚠ A vezetékek bekötését szakembernek kell elvégeznie.

- A gyártót nem terheli felelősség a nem megfelelő üzembe helyezés vagy használat miatt bekövetkező esetleges károkért.
- A főzőfelület és a kivezetéses páraelszívó közötti biztonsági távolság minimum 650 mm (egyes típusok alacsonyabban is felszerelhetők; lásd az üzemi méretekre és az üzembe helyezésre vonatkozó fejezetet).
- Amennyiben a gázfőzőlap üzembe helyezési útmutatója a fentinél nagyobb távolságot ír elő, úgy azt kell betartani.
- Ellenőrizze, hogy a hálózati feszültség megfelel-e a készülék belsejében levő adattáblán feltüntetett értéknek.
- A hatályos vezetékezési jogszabályoknak megfelelően a rögzített berendezéshez szakaszoló eszközöket kell beszerelni.
- Az I. kategóriájú készülékeknél ellenőrizni kell, hogy az otthoni elektromos hálózat megfelelő földelést biztosít-e.
- Egy legalább 120 mm átmérőjű csővel csatlakoztassa a páraelszívót a kéményhez. A füst útjának a lehető legrövidebbnek kell lennie.
- A levegő elvezetésére vonatkozó összes előírást be kell tartani.
- Tilos a készüléket az égésből származó (kazán, kandalló stb.) füstök elvezetésére szolgáló csövekbe bekötni.

- A füstgázok visszaáramlásának megakadályozása érdekében megfelelő szellőzésről kell gondoskodni abban a helyiségben, ahol a páraelszívó mellett nem elektromos üzemű (például gázüzemű) berendezések is vannak. Ha a konyhai elszívót nem villamos készülékekkel együtt használja, a környezeti negatív nyomás nem haladhatja meg a 0,04 mbar értéket, mert csak így kerülhető el az, hogy a készülék visszaszívja a füstgázokat a helyiségbe.
- A levegő nem vezethető ki egy olyan csatornán keresztül, amit a gáz- vagy egyéb tüzelésű készülékek füstelvezetésére használnak.
- A megsérült hálózati zsinór cseréjét kizárólag a gyártó vagy a vevőszolgálat szakembere végezheti.
- A hálózati csatlakozót csak a hatályos előírásoknak megfelelő és jól hozzáférhető konnektorba szabad bedugni.
- A füstelvezetésre vonatkozó műszaki és biztonsági teendőket illetően fontos a helyi hatóságok által előírt szabályok szigorú betartása.

⚠ **FIGYELMEZTETÉS:** az elszívó üzembe helyezése előtt el kell távolítani a védőfóliákat.

- Csak a készülékhez megfelelő típusú csavarokat és apró alkatrészeket használjon.

⚠ **FIGYELMEZTETÉS:** áramütés kockázatával járhat az, ha nem szereli fel a jelen utasításban foglaltak szerint a rögzítést szolgáló csavarokat vagy eszközöket.

- Tilos optikai eszközökkel (látcső, nagyítóüveg) közvetlenül figyelni.
- Ne készítsen flambírozott ételt az elszívó alatt: ez tűzveszélyes lehet.
- A készüléket 8 évnél nem fiatalabb gyermekek, illetve csökkent fizikai, érzékelési vagy szellemi képességgel rendelkező, megfelelő tapasztalatok és ismeretek nélküli személyek is használhatják szigorú felügyelet mellett, illetve ha ismerik a készülék biztonságos használati módját és a kapcsolódó veszélyeket. Ügyeljen arra, hogy ne játszhassanak gyermekek a készülékkel. A készülék tisztítását és karbantartását nem végezhetik gyermekek, amennyiben nincsenek felügyelve.
- Figyeljen a gyermekekre, hogy ne játszhassanak a készülékkel.

- A készüléket nem használhatják csökkent fizikai, érzékelő vagy szellemi képességgel rendelkező, megfelelő tapasztalatok és ismeretek nélküli személyek (gyerekeket is beleértve), hacsak nem tanítják meg vagy ellenőrzik őket a készülék használatára, illetve használatában.

⚠ A főzőberendezés használata közben az elérhető alkatrészek nagyon felmelegedhetnek.

- Az előírt időtartam lejárata után tisztítsa meg és/vagy cserélje ki a szűrőket (tűzveszély). Lásd az Ápolás és karbantartás bekezdést.
- Megfelelő szellőzésről kell gondoskodni a helyiségben, amikor a páraelszívót gázzal vagy más tüzelőanyaggal működő készülékekkel egyidejűleg használják (olyan készülékek mellett sem használható, amelyek kizárólag a helyiségbe engedik a levegőt).
- A terméken, illetve a csomagoláson látható szimbólum arra utal, hogy a termék nem kezelhető normál háztartási hulladékként. Az ártalmatlanítandó terméket megfelelő gyűjtőhelyen kell leadni, ahol elvégzik az elektromos és elektronikus alkatrészek újrahasznosítását. Ha Ön gondoskodik a termék megfelelő ártalmatlanításáról, akkor ezzel hozzájárul ahhoz, hogy elkerülhetők legyenek a hulladékká vált termék nem szabályos ártalmatlanítása miatt a környezetre és egészségre nézve potenciálisan káros következmények. A termék újrahasznosításával kapcsolatban a helyi önkormányzat, a háztartási hulladékgyűjtő szolgálat vagy a terméket értékesítő bolt tud részletes tájékoztatással szolgálni.

JELLEMZŐK

Alkatrészek

Hiv.	Db	Készülék alkatrészek
1	1	Készülékház: kezelőszervek, világítás, ventilátorblokk, szűrők
2.1	1	Felső kémény (külön megvásárolható)
2.2	1	Alsó kémény (külön megvásárolható)
8	1	Levegőkimeneti irányított rács (külön megvásárolható)
9	1	Perem (külön megvásárolható)
15	1	Idom (külön megvásárolható)
16	1	Szűrőfedél (külön megvásárolható)

Hiv.	Db	Felszerelési alkatrészek
7.2.1	2	Felső kéményt rögzítő kengyel (külön megvásárolható)
11	6	Tipli (4, külön megvásárolható)
11a	2	SB 12/10-es tipli
12a	6	4,2 x 44,4 csavar (4, külön megvásárolható)
12c	10	2,9 x 6,5 csavar (6, külön megvásárolható)
12d	6	2,9 x 9,5 csavar (4, külön megvásárolható)

	Db	Dokumentáció
	1	Használati útmutató

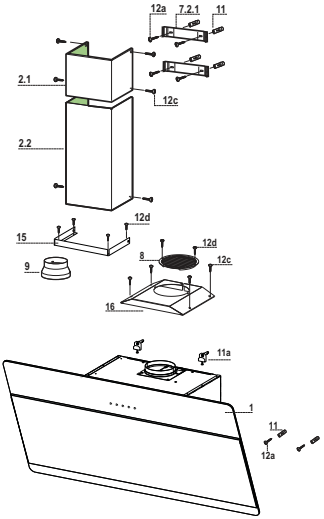

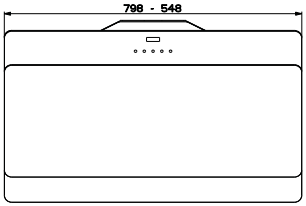
798 - 548

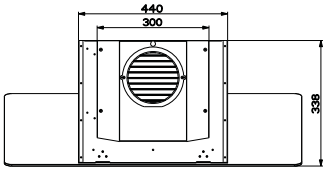
440
300
398

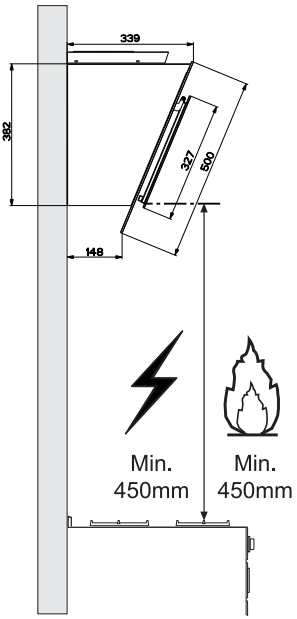
339
382
327
500
148
Min.
450mm
Min.
450mm

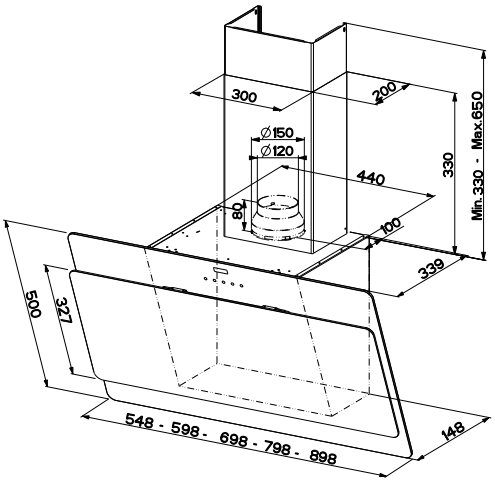
300
200
Ø150
Ø120
440
330
Min.330 - Max.650
80
100
339
500
327
548 - 598 - 698 - 798 - 898
148

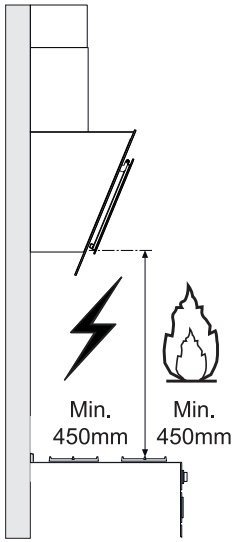
Min.
450mm
Min.
450mm

FELSZERELÉS

Falfuratok és rögzítési pontok

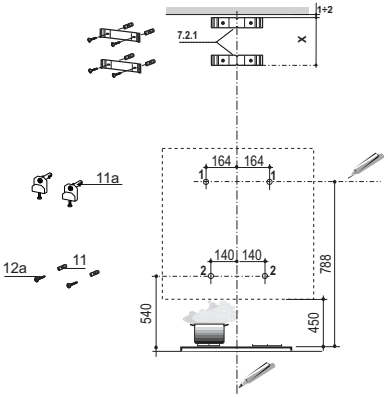

Húzzon a falon:

- egy függőleges vonalat a mennyezetig vagy a felső határig, a készülék felszerelésére szolgáló terület közepén;
- egy vízszintes vonalat a főzőfelület fölött min. 788 mm-es magasságban.
- A vízszintes vonalon jelöljön be egy pontot (**1**) a függőleges segédvonaltól 164 mm-re jobbra.
- Végezze el ugyanezt az ellenkező oldalon is, ellenőrizve a szintezést.
- A megadott módon jelöljön be egy hivatkozási pontot (**2**) a függőleges segédvonaltól 140 mm-re, valamint a főzőlap fölött 540 mm-rel.
- Végezze el ugyanezt az ellenkező oldalon is, ellenőrizve a szintezést.
- A bejelölt pontoknál (**1**) készítsen 12 mm átmérőjű furatokat.
- A bejelölt pontoknál (**2**) készítsen 8 mm átmérőjű furatokat.
- Helyezze be az (**1**) furatokba a tipliket 11a kengyellel, majd csavarja be azokat.
- Helyezze be a 11 tiplit a furatokba (**2**).

Szerelésnél dekoratív kandalló (opcionális):

- Illessze az ábra szerinti módon 1-2 mm-re a mennyezettől vagy a felső határtól a **7.2.1** kengyelt úgy, hogy annak közepét (horony) a függőleges segédvonalra helyezi.
- Jelölje be a kengyel furatainak a középpontját.
- Illessze az ábra szerinti módon X mm-re (X = a tartozékként adott felső kémény magassága) az első kengyel alá a **7.2.1** kengyelt úgy, hogy annak közepét (horony) a függőleges segédvonalra helyezi.
- Jelölje be a kengyel furatainak a középpontját.
- A bejelölt pontoknál készítsen 8 mm átmérőjű furatokat.
- Helyezze be a furatokba a **11** tipliket.
- Fix a zárójelben a **12a** csavarokkal (4,2 x 44,4) szállított.

A készülékház felszerelése

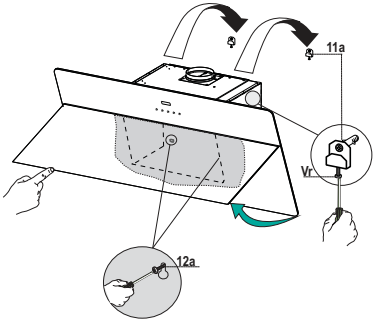

- Nyissa fel az ablakokat/ablakot (lásd: Panelek felnyitása).
- A megfelelő fogantyúk segítségével vegye ki a zsírszűrőket.
- Állítsa be a **11a** kengyelek két **Vr** csavarját a menet elejére.
- Akassza fel a készülékházat a két **11a** kengyelre.
- A készülékház belsejéből a **Vr** csavarokkal szintezze be a készülékházat.
- Csavarja be a **12a** biztonsági csavart.
- Zárja vissza az ablakokat/ablakot.

Bekötések

LEVEGŐKIMENET (KIVEZETÉSES VÁLTOZAT)

Kivezetéses változat esetén a szagelszívó és a levegőkimenet összekötése a felszerelést végző szakember választásától függően 150 vagy 120 mm átmérőjű merev vagy rugalmas csővel történjen.

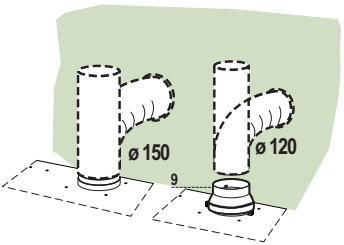

- A 120 mm átmérőjű csővel való összekötéshez illessze a **9** szűkítőperemet a készülékház kimenetére.
- A cső rögzítéséhez használjon megfelelő csőszorító pántokat. Az ehhez szükséges anyag nem tartozék.
- Vegye ki az esetleges aktív szenes szagszűrőket.

Levegőkimenet (szűrős változat)

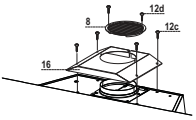

A szűrős változatnál történő beépítéskor meg kell venni az aktív szenes opcionális készletet.

- Csavarja fel a levegőkimenetre a szűrőfedelet a négy **12c** (2,9 x 6,5) csavar használatával.
- Rögzítse a 8 irányított rácsot a visszaforgatott levegő kimenetére a tartozékként adott 2 darab **12d** csavarral (2,9 x 9,5).

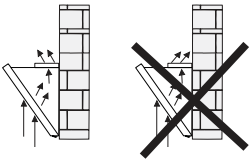

ELEKTROMOS BEKÖTÉS

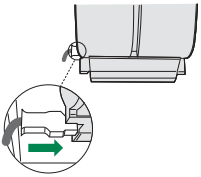

- A készüléket olyan kétpólusú megszakító közbeiktatásával kell csatlakoztatni az elektromos hálózathoz, amelyen az érintkezők távolsága minimum 3 mm.
- Vegye le a zsírszűrőket (lásd a “Karbantartás” fejezetet) és ügyeljen arra, hogy a hálózati zsinór csatlakozója helyesen legyen betéve a készülék aljzatába

A kémény felszerelése

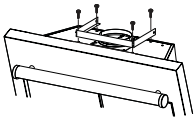

A kéményt csak úgy szabad beszerelni, ha be van kötve az elszívó változatú szagelszívó.

- A tartozékként adott **12d** (2,9 x 9,5) csavarokkal rögzítse a **15** idomot a készülékházhoz.

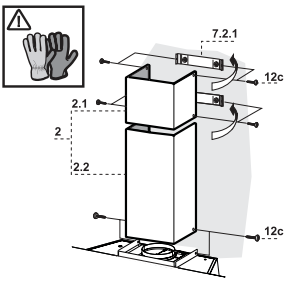

Felső kémény

- A két oldalsó panelt finoman húzza szét, akassza a **7.2.1** kengyelek mögé, majd kattanásig zárja vissza őket.
- A tartozékként adott 4 darab **12c** csavarral (2,9 x 6,5) rögzítse oldalról a kengyeleket.

Alsó kémény

- A kémény két oldalsó panelét finoman húzza szét, akassza a felső kémény és a fal közé, majd kattanásig zárja vissza őket.
- A tartozékként adott 2 darab **12c** csavarral (2,9 x 6,5) rögzítse oldalról az alsó részt a készülékházhoz.

Kezelőlap

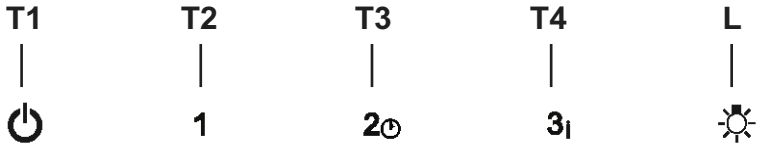

Gomb	Funkció	
T1	A motor kikapcsol.	-
T2	Első sebességfokozaton bekapcsolja a motort	A **T1**+**T2** gombok világítanak.
T3	Második sebességfokozaton bekapcsolja a motort	A **T1**+**T3** gombok világítanak.
	2 másodperces lenyomva tartása elindítja a 30 perces késleltetett kikapcsolást (motor+fények). Aktív funkció mellett módosítható az üzemi sebesség.	Az adott gombok **T1**+ (**T2** vagy **T3** vagy **T4**) villognak.
T4	Harmadik sebességfokozaton bekapcsolja a motort	A **T1**+**T4** gombok világítanak.
	2 másodperces lenyomva tartása 10 percig működteti az Intenzív sebességfokozat, majd ennek végén a rendszer visszatér az előzetesen beállított sebességre. Nagymennyiségű főzési gőz kezelésére alkalmas.	A gomb villog.
L	Maximális intenzitáson be- és kikapcsolja a világítási rendszert.	A gomb világít

KARBANTARTÁS

Panel felnyitása

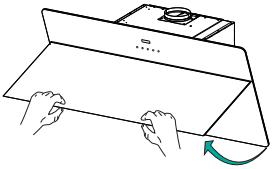

- Húzza meg és nyissa fel a panelt.
- A lap bármilyen helyzetben rögzül.
- Nedves ruhával és semleges kémhatású folyékony mosószerrel tisztítsa meg a külső részt.
- Belül is nedves ruhával és semleges kémhatású mosószerrel végezze el a tisztítást; ne alkalmazzon teljesen átitatott ruhát vagy szivacsot, illetve vízsugarat; súrolószerek használata tilos.

Zsírszűrők

AZ ÖNHORDÓ FÉM ZSÍRSZŰRŐK TISZTÍTÁSA

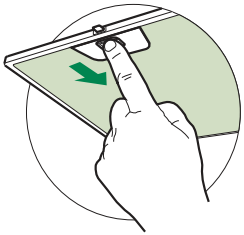

- Mosogatógépben is tisztíthatók, és kb. 2 havonta vagy – nagyon intenzív használat esetén – ennél gyakrabban kell a tisztításukat elvégezni.
- Húzza meg és nyissa fel a zajcsökkentő paneleket.
- Egyenként vegye ki a szűrőket úgy, hogy a szűrőblokk hátsó részét megnyomja, majd ezzel egy időben lefelé húzza.
- Összenyomás nélkül tisztítsa, majd a visszaszerelés előtt hagyja megszáradni a szűrőket. (A szűrőfelület színének – idővel esetlegesen bekövetkező – elváltozása semmilyen módon nem befolyásolja a szűrő hatékonyságát.)
- Úgy szerelje őket vissza, hogy a fogantyú a külső látható rész felé essen.
- Zárja vissza a zajcsökkentő paneleket.

Aktív szenes szagszűrők (keringetéses változat)

Az aktív szenes szagszűrő nem mosható és nem regenerálható, hanem kb. 4 havonta vagy – nagyon intenzív használat esetén – ennél gyakrabban cserélendő.

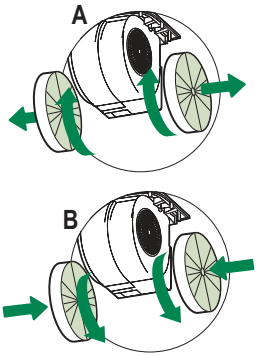

CSERE

- Húzza meg és nyissa fel a zajcsökkentő paneleket.
- Vegye ki a zsírszűrőbetéteket.
- Az ábra szerinti módon emelje ki az elhasználódott aktív szenes szagszűrőket (**A**).
- Az ábra szerinti módon szerelje be az új szűrőket (**B**).
- Szerelje vissza a zsírszűrőket.
- Zárja vissza a zajcsökkentő paneleket.

Világítás

- Csere esetén forduljon a vevőszolgálathoz („Vásárlás esetén forduljon a vevőszolgálathoz”).

SAUGUMO INFORMACIJA

ⓘ Kad įrenginys saugiai ir tinkamai veiktų, prieš įrengimą ir naudojimą atidžiai perskaitykite šį vadovą. Visada išsaugokite šias instrukcijas prie įrenginio, net jei persikelsite gyventi į kitą vietą arba jį parduosite. Naudotojai privalo visiškai būti susipažinę su šio įrenginio veikimo ir saugumo savybėmis.

⚠ Laidus sujungti privalo kvalifikuotas specialistas.

- Gamintojas nebus atsakingas už bet kokią žalą, kuri atsiras dėl netaisyklingo ar netinkamo įrengimo.
- Minimalus saugus atstumas tarp viryklės viršaus ir gartraukio gaubto yra 650 mm (kai kuriems modeliams gali būti sumontuotas žemesniame aukštyje, žr. į darbinių gabaritų ir montavimo paragrafus).
- Jei dujų degikliui skirtose montavimo instrukcijose nurodytas didesnis atstumas, į tai turi būti atsižvelgta.
- Patikrinkite, ar elektros tinklo įtampa atitinka įtampą, kuri nurodyta techninių duomenų lentelėje gartraukio viduje.
- Atjungimo priemonės privalo būti sumontuotos elektros laidų sistemoje laikantis elektros įrengimo taisyklių.
- I klasės įrenginiai: patikrinkite, ar tiekiant elektrą buitiniam vartotojui garantuojamas pakankamas įžeminimas.
- Prijunkite ištraukiklį prie išmetimo dūmtakio, naudodami ne mažesnį kaip 120 mm diametro vamzdį. Jungimas prie dūmtakio turi būti kuo trumpesnis.
- Reikia laikytis oro šalinimo taisyklių.
- Nejunkite ištraukiančio gartraukio prie vamzdynų, kuriais šalinami dūmai (boilerių, židinių ir t. t.).

- Jei ištraukiklis yra naudojamas kartu su neelektriniais įrenginiais (pvz., dujas deginančiais įrenginiais), reikia užtikrinti pakankamą vėdinimą, kad išmetamos dujos negrįžtų atgal į patalpą. Kai gartraukis yra naudojamas su įrenginiais, kuriems reikalinga kitokia energijos rūšis (ne elektra), neigiamas slėgis patalpoje neturi viršyti 0,04 mbar – taip bus užtikrinta, kad gartraukis nestums garų į patalpą.
- Oras neturi būti nukreipiamas į dūmtakį, kuris skirtas dūmams iš įrenginių, naudojančių dujas ar kitas kuro rūšis, šalinti.
- Jei elektros tiekimo kabelis yra pažeistas, jį privalo pakeisti gamintojas arba priežiūros paslaugas teikiantis agentas.
- Įkiškite kištuką į lizdą, atitinkantį nurodytus reikalavimus, esantį lengvai prieinamoje vietoje.
- Atsižvelgiant į dūmų išmetimui taikomas technines ir saugumo priemones, svarbu laikytis vietinių institucijų nurodytų taisyklių.

⚠ **ĮSPĖJIMAS!** Prieš montuodami garų surinktuvą, nuo jo pašalinkite apsauginę plėvelę.

- Gartraukiui atremti naudokite tik sraigtus ir mažas dalis.

⚠ **ĮSPĖJIMAS!** Jei sraigtai arba tvirtinantys įrenginiai bus montuojami nesilaikant šių nurodymų, elektra gali kelti pavojų.

- Nežiūrėkite į šviesos šaltinius per optinius prietaisus (žiūronus, didinamuosius stiklus...).
- Po trauktuvu neruoškite patiekalų, kuriuos reikia užpilti spiritiniu gėrimu ir padegti, nes kyla gaisro pavojus.
- Šį įrenginį gali naudoti vaikai nuo 8 metų ir vyresni bei asmenys su ribotais fiziniais, jutiminiais ar protiniais sugebėjimais arba asmenys, kuriems trūksta patirties ir žinių, jei jie yra prižiūrimi ar buvo apmokyti, kaip saugiai elgtis su įrenginiu, ir supranta su juo susijusius pavojus. Vaikams žaisti su įrenginiu negalima. Vaikai atlikti valymo ir priežiūros darbus be suaugusiųjų negali.
- Vaikus reikia prižiūrėti, kad jie su prietaisu nežaistų.

- Įrenginio neturėtų naudoti asmenys (įskaitant vaikus), kuriems yra pablogę fiziniai, jutiminiai ar protiniai sugebėjimai arba trūksta patirties ir žinių, išskyrus atvejus, jei tokie asmenys yra prižiūrimi arba buvo apmokyti, kaip su tokiais įrenginiais elgtis.

⚠ Jei viryklės naudojamos, rankomis paliečiamos dalys gali būti karštos.

- Išvalykite ir / ar pakeiskite filtrus po nurodyto laiko (gaisro pavojus). Žiūrėkite paragrafą „Priežiūra ir valymas“.
- Kai trauktuvas yra naudojamas tuo pačiu metu, kaip ir dujas ar kitas kuro rūšis degimui naudojantys įrenginiai (netaikoma įrenginiams, kurie tik nukreipia orą atgal į patalpą), patalpose turi būti pakankama ventiliacija.

- Ant gaminio arba jo pakuotės esantis simbolis nurodo, kad šis prietaisas nepriskiriamas prie įprastų buities atliekų. Prietaisas turi būti perduotas į reikiamą surinkimo punktą, užsiimantį elektros ir elektroninės įrangos perdirbimu. Tinkamai sunaikindami šį gaminį, aplinką ir žmogaus sveikatą apsaugosite nuo galimų neigiamų pasekmių, kurių gali atsirasti dėl netinkamo šio gaminio utilizavimo. Norėdami gauti daugiau informacijos apie šio gaminio utilizavimą, kreipkitės į miesto institucijas, savo buitinių atliekų tvarkymo tarnybą arba parduotuvę, kurioje prietaisą pirkote.

PRIETAISO APRAŠYMAS

Sudedamosios dalys

Nuor.	Kiekis	Gaminio sudedamosios dalys
1	1	Gaubto korpusas su: valdymo elementais, lempute, pūstuvu, filtrais
2.1	1	Viršutinė sekcija (papildoma)
2.2	1	Apatinė sekcija (papildoma)
8	1	Kryptinės oro išleidimo grotelės (papildoma)
9	1	Jungė (papildoma)
15	1	Kampuotis (papildomas)
16	1	Filtro dangtis (papildoma)

Nuor.	Kiekis	Montavimo sudedamosios dalys
7.2.1	2	Viršutinės kamino sekcijos fiksavimo laikikliai (papildomi)
11	6	Sienų kamščiai (4 papildomi)
11a	2	Sienų kamščiai SB 12/10
12a	6	Sraigtai 4,2 x 44,4 (4 papildomi)
12c	10	Sraigtai 2,9 x 6,5 (6 papildomi)
12d	6	Sraigtai 2,9 x 9,5 (4 papildomi)

Kiekis	Dokumentacija
1	Instrukcijos vadovas

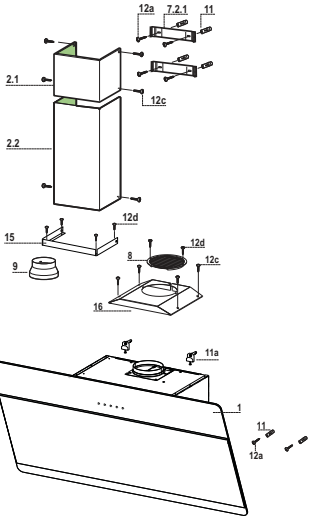

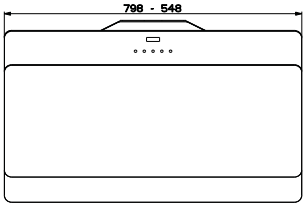
798 - 548

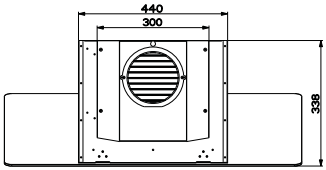
440
300
398

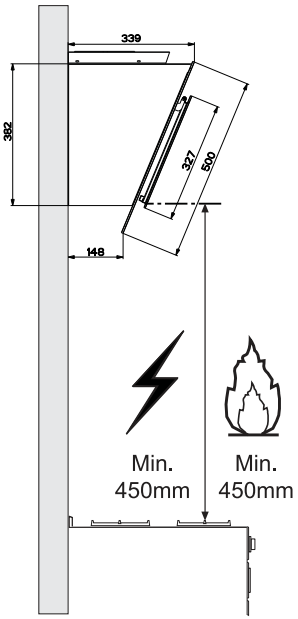
339
382
327
500
148
Min.
450mm
Min.
450mm

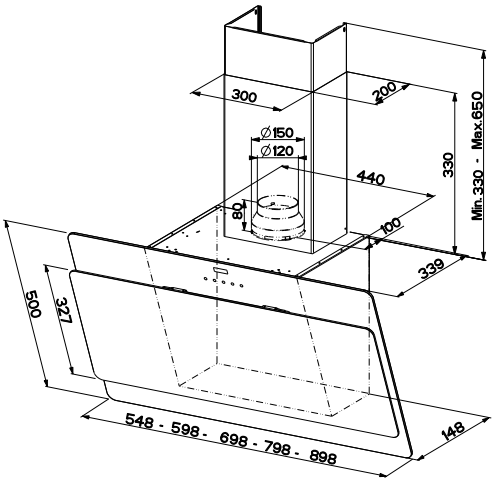
300
200
Ø150
Ø120
440
330
Min.330 - Max.650
80
100
339
500
327
548 - 598 - 698 - 798 - 898
148

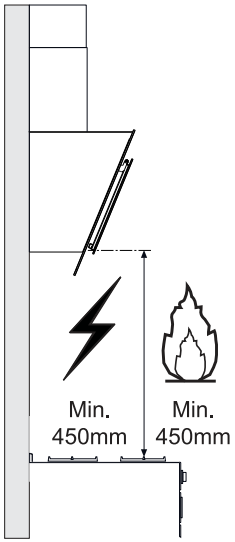
Min.
450mm
Min.
450mm

MONTAVIMAS

Sienų gręžimas ir laikiklių tvirtinimas

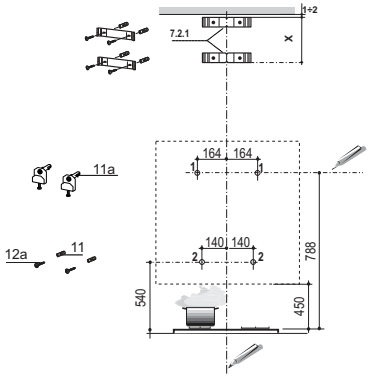

Pirmiausia atlikite paruošiamąjį darbą nubrėždami:

- vertikalią liniją iki lubų ar viršutinio paviršiaus, kur centre bus montuojamas gaubtas;
- horizontalią liniją, minimaliai 788 mm virš viryklės viršaus.
- Pažymėkite tašką **(1)** ant horizontalios linijos, 164 mm į dešinę nuo vertikalios nuorodos linijos.
- Pakartokite šį veiksmą kitoje pusėje, patikrinę, ar abi pažymėtos vietos nustatytos lygiai.
- Pažymėkite orientacinį tašką **(2)** taip, kaip parodyta, 140 mm atstumu nuo vertikalios orientacinės linijos, 540 mm atstumu – virš viryklės viršaus.
- Pakartokite šį veiksmą kitoje pusėje, patikrinę, ar abi pažymėtos vietos nustatytos lygiai.
- Gręžkite pažymėtus taškus **(1)**, naudodami 12 mm diametro grąžtą.
- Gręžkite pažymėtus taškus **(2)**, naudodami 8 mm diametro grąžtą.
- Į skyles **(1)** įdėkite laikiklio kamščius **11a** ir priveržkite sraigtus.
- Į skyles **(2)** įdėkite kamščius **11**.

Norėdami sumontuoti dekoratyvinį kaminą (papildomas)

- Laikiklį **7.2.1** tvirtinkite prie sienos palikdami apie 1–2 mm atstumą nuo lubų ar viršutinės ribos; centras (išpjova) turi atitikti vertikalią orientacinę liniją.
- Sienoje pažymėkite skylių centrus laikikliuose.
- Laikiklį **7.2.1** tvirtinkite prie sienos X mm žemiau pirmo laikiklio (X = pateikiamos viršutinės kamino dalies aukštis); centras (išpjova) turi atitikti vertikalią liniją.
- Sienoje pažymėkite skylių centrus laikikliuose.
- Išgręžkite 8 mm skersmens skyles visų pažymėtų taškų centre.
- Į skyles įkiškite sienos kaiščius **11**.
- Pritvirtinkite laikiklius naudodami su gaubtu pateiktus sraigtus **12a** (4,2 x 44,4).

Gaubto korpuso tvirtinimas

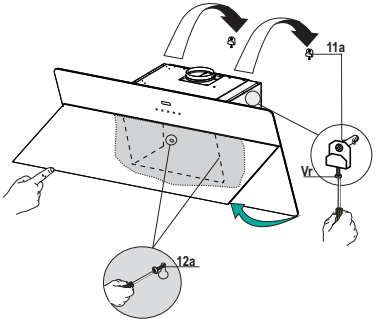

- Atidarykite abejas dureles/vienerias dureles (žiūrėkite skyrių „Skydelio atidarymas“).
- Naudodami pateiktas rankenėles išimkite metalinius riebalų filtrus.
- Priderinkite du sraigtus **Vr** laikikliuose **11a** taip, kad jie būtų judėjimo pozicijos pradžioje.
- Užkabinkite gaubto korpusą už dviejų laikiklių **11a**.
- Iš gaubto korpuso vidaus pasukite sraigtus **Vr,** kad išlygintumėte patį gaubto korpusą.
- Priveržkite apsauginį sraigtą **12a**.
- Vėl uždarykite abejas dureles/vienerias dureles.

Pajungimas

ORO IŠĖJIMAS TRAUKIMO BŪDU

Norint instaliuoti traukimo versiją pajunkite gartraukį prie išeinamojo kietojo arba lankstaus 150 arba 120 mm diametro vamzdžio pagal jūsų pasirinkimą.

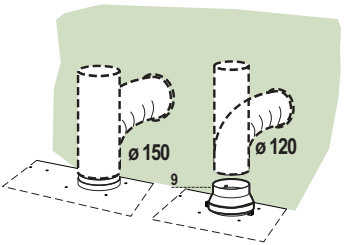

- Norint prijungti su 120 mm diametro vamzdžiu įveskite reduktorių **9** į dūmtraukio korpuso išeigą.
- Pritvirtinti vamzdį su specialiais prisukimo instrumentais. Šie instrumentai nėra įtraukti į komplektą.
- Išimti kvapą sutraukiančius anglies filtrus.

RECIRKULIACINĖS VERSIJOS ORO ANGA

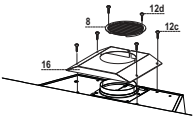

Norint sumontuoti recirkuliacinės versijos gartraukį, reikia nusipirkti papildomą aktyvuotos anglies kasetę.

- Naudodami keturis sraigtus **12c** (2,9 x 12,5), prisukite filtro dangtį prie oro išėjimo angos.
- Pritvirtinkite kryptines groteles **8** prie recirkuliacinės oro angos, naudodami 2 pateiktus sraigtus **12d** (2,9 x 9,5).

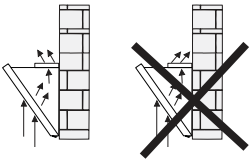

PAJUNGIMAS PRIE ELEKTROS

- Pajungti gartraukį į tinklą panaudojant bipolinį jungiklį su mažiausiai 3mm kontaktų atidarymu.
- Išimti riebalų sulaikymo filtrus (žiūreti par. Eksploatacija)

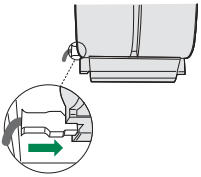

Dūmtakio surinkimas

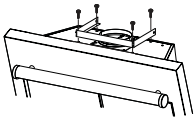

Kaminas gali būti montuojamas tik su ištraukiamu gaubtu.

- Pritvirtinkite kampuotį **15** prie gaubto kupolo naudodami pateiktus sraigtus **12d** (2,9 x 9,5).

Viršutinis traukiamasis dūmtakis

- Šiek tiek išplėskite dvi viršutinio dūmtakio puses ir užkabinkite jas už laikiklių **7.2.1**, įsitikinę, ar gerai užsifiksavo.
- Pritvirtinkite laikiklių šonus, naudodami pateiktus 4 sraigtus **12c** (2,9 x 6,5).

Apatinis traukiamasis dūmtakis

- Šiek tiek išplėskite dvi dūmtakio puses, užkabinkite jas tarp viršutinio dūmtakio ir sienos, įsitikinę, ar gerai užsifiksavo.
- Apatinę dalį šonu pritvirtinkite prie gartraukio korpuso, naudodami 2 pateiktus sraigtus **12c** (2,9 x 6,5).

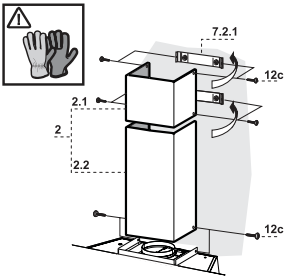

NAUDOJIMAS

Valdymo skydelis

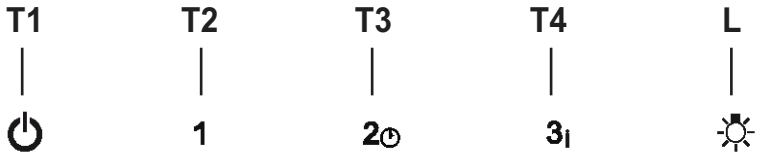

Mygtukas	Funkcija	
T1	Išjungia variklį.	-
T2	Variklį įjungia pirmu greičiu.	Mygtukai **T1**+**T2** yra įjungti.
T3	Variklį įjungia antru greičiu.	Mygtukai **T1**+**T3** yra įjungti.
	Paspauskite ir laikykite nuspaudę 2 sekundes, kad būtų aktyvuotas išjungimas su 30 minučių delsa (variklis bei lemputės). Kai ši funkcija yra įjungta, galima pakeisti darbinį greitį.	Blykčios atitinkami mygtukai **T1**+ (**T2** ar **T3** arba **T4**).
T4	Variklį įjungia trečiu greičiu.	Mygtukai **T1**+**T4** yra įjungti.
	Paspauskite ir laikykite nuspaudę 2 sekundes, kad įjungtumėte intensyvų greitį, kuris yra nustatytas veikti 6 minčių. Pasibaigus šiam laikui, sistema automatiškai grįš prie greičio, kuris buvo nustatytas anksčiau. Tinka ištraukti maksimalius maisto ruošimo metu susidariusių garų kiekius.	Mygtukas blykčioja.
L	Įjungia arba išjungia apšvietimo sistemą esant maksimaliam intensyvumui.	Mygtukas įjungtas.

VALYMAS IR PRIEŽIŪRA

Skydelio atidarymas

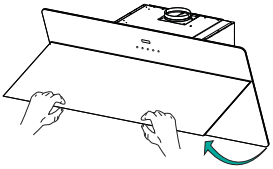

- Atidarykite skydelį jį patraukdami.
- Skydelis gali būti užfiksuotas bet kokioje padėtyje.
- Išorę valykite drėgnu skudurėliu, naudodami neutralų ploviklį.
- Vidų valykite drėgnu skudurėliu ir neutraliu valikliu; nevalykite šlapiais skudurėliais, kempinėmis ar vandens čiurkšle; nenaudokite abrazyvinių medžiagų.

Riebalų filtrai

METALINIŲ AUTONOMINIŲ RIEBALŲ FILTRŲ VALYMAS

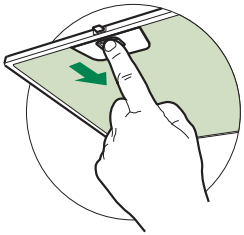

- Filtrai turi būti valomi kas 2 darbo mėnesius arba dažniau, jei viryklė ir rinktuvas naudojami labai intensyviai; filtrus galima plauti indaplove.
- Patraukite „Comfort“ skydelius, kad juos atidarytumėte.
- Išimkite filtrus, vieną po kito stumdami juos link gartraukio užpakalinės dalies ir tuo pat metu traukdami juos žemyn.
- Plaunant filtrus reikia stengtis jų nelankstyti. Prieš dėdami filtrus atgal į gartraukį įsitikinkite, ar jie visiškai sausi. (Kartais filtro spalva gali keistis, tačiau ji neturi įtakos filtro darbui).
- Dėdami filtrus į gartraukį atkreipkite dėmesį, ar jų padėtis tinkama, ar rankenėlė yra nukreipta į išorę.
- Uždarykite „Comfort“ skydelį.

Aktyvintos anglies filtras (recirkuliacinė versija)

Šie filtrai yra neplaunami ir antrą kartą nenaudojami, turi būti pakeisti apytiksliai kas 4 darbo mėnesius arba dažniau, jei viryklė ir garų surinktuvas naudojami intensyviai.

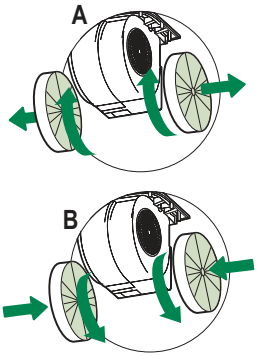

AKTYVINTOS ANGLIES FILTRO KEITIMAS

- Atidarykite „Comfort“ skydelius juos traukdami žemyn.
- Išimkite metalinius riebalų filtrus.
- Išimkite prisotintą anglies filtrą, kaip parodyta (**A**).
- Įdėkite naujus filtrus (**B**).
- Pakeiskite metalinius riebalų filtrus.
- Uždarykite „Comfort“ skydelius.

Apšvietimo skyrius

- Dėl pakeitimo kreipkitės į techninius darbuotojus (Norėdami nusipirkti, kreipkitės į techninius darbuotojus).

ⓘ اقرأ هذا الدليل بعناية قبل التركيب والاستخدام حرصًا على سلامتك ومن أجل التشغيل الصحيح للجهاز. احتفظ دائمًا بهذه التعليمات مع الجهاز حتى عند نقله أو بيعه. يجب على المستخدم أن يعرف بالكامل مميزات التشغيل والسلامة لهذا الجهاز.

⚠ يجب توصيل الأسلاك بواسطة فني متخصص.

- المصنع ليس مسؤولاً عن الأضرار الناتجة عن سوء التركيب أو سوء استعمال الجهاز.
- المسافة في الحد الأدنى للسلامة بين سطح الطبخ والمدخنة يجب أن تكون 650 مم، (بعض الموديلات يمكن تركيبها على ارتفاع أقل، يرجى الرجوع الى فقرات الأحجام والتركيب.
- إذا كان لتعليمات التثبيت لفرن الغاز تشير إلى الحاجة لمسافة أكبر من أالمشار اليها أعلاه، يجب أن تأخذ ذلك في الحسبان.
- تأكد من أن التيار الكهربائي مطابق لما هو مشار إليه في اللوحة الموجودة داخل المدخنة.
- يجب تركيب أجهزة الفصل في النظام الثابت بما يتوافق مع لوائح أنظمة توصيل الأسلاك.
- بالنسبة للأجهزة من الفئة I، تحقق من أن شبكة تغذية الطاقة المنزلية تمتلك توصيل أرضي مناسب.
- قم بتوصيل المدخنة بماسورة تفريغ الدخان بحيث يكون قطرها 120 مم. ينبغي أن يكون مسار الماسورة قصيراً قدر الامكان.
- يجب احترام جميع القوانين السارية الخاصة بالتخلص من الهواء الفاسد.
- لا توصل المدخنة الشافطة بمواسير تحمل أدخنة احتراق (على سبيل المثال من الغلّايات والمداخن وما إلى ذلك)

- إذا تم استخدام المدخنة مع الأجهزة غير الكهربائية (مثل أجهزة الغاز) ، يجب ضمان درجة كافية من التهوية في الغرفة لمنع عودة تدفق غاز العادم. عند استخدام المدخنة مع الأجهزة التي تعمل بالطاقة بدلاً من الكهرباء، فإن الضغط السلبي في المكان يجب ألا يتجاوز 0,04 ميلي بار لمنع رجوع الأدخنة مجددًا إلى المكان بواسطة المدخنة.
- لا يجب إخلاء الهواء من خلال ماسورة أو قناة تُستخدم لتصريف الأبخرة من جهاز احتراق يعمل بالغاز أو بأنواع الوقود الأخرى.
- يجب استبدال سلك الطاقة عن طريق المصنع أو فني الخدمة، في حال تلفه.
- قم بتوصيل القابس بمنفذ يتوافق مع اللوائح المعمول بها ويكون في وضع يسهل الوصول إليه.
- فيما يتعلق بالتدابير التقنية والسلامة الواجب اتخاذها لتصريف الأدخنة، من الضروري اتباع القواعد التي وضعتها السلطات المحلية بدقة.

⚠ **تحذير:** قبل القيام بتركيب المدخنة، قم بإزالة رقاقة الحماية.
قم باستخدام البراغي والأدوات التي تتوافق مع الجهاز فقط.

⚠ **تحذير:** الفشل في تركيب البراغي أو تثبيت الجهاز وفقًا لهذه التعليمات قد ينجم عنه مخاطر كهربية.

- لا تنظر اليها مباشرة بواسطة الأجهزة البصرية (مناظير، عدسة مكبرة....).
- لا تطبخ الطعام الذي ينتج لهب مرتفع مثل الفلامبيه تحت المدخنة: قد يسبب ذلك حريق.
- يمكن استخدام هذا الجهاز من قبل الأطفال بعمر 8 سنوات أو أقل ومن قبل الأشخاص ذوي القدرات الحسية النفسية الجسدية الأقل أو مع الخبرة والمعرفة غير الكافية ، بشرط أن يتم الإشراف عليهم وإرشادهم بعناية حول كيفية استخدام الجهاز بأمان وعلى الأخطار التي تنطوي على استخدامه. لا يجوز أن يلعب الأطفال بالجهاز. يُسمح للأطفال بتنظيف الجهاز وصيانته بشرط الإشراف عليهم.
- يجب الإشراف على الأطفال ومنعهم من العبث بالجهاز.

- يجب ألا يستخدم الجهاز الأشخاص (بما في ذلك الأطفال) الذين لديهم قدرات نفسية-حسّية مخفضة أو مع خبرة ومعرفة غير كافية، ما لم يتم الإشراف عليهم وإرشادهم بعناية.

⚠ المناطق المكشوفة والتي يمكن الوصول اليها عند استعمال جهاز الطبخ قد تكون شديدة الحرارة.

- قم بتنظيف و/أو استبدال الفلاتر بعد الفترة الزمنية المحددة انظر فقرة الصيانة والتنظيف.
- يجب أن يكون هناك تهوية كافية في الغرفة عند استخدام المدخنة في نفس الوقت الذي تستخدم فيه الأجهزة التي تستخدم الغاز أو أنواع الوقود الأخرى (لا تنطبق على الأجهزة التي تقوم بتفريغ الهواء داخل الغرفة فقط).

- يشير الرمز على المنتج أو على العبوة إلى عدم التخلص من المنتج كنفايات منزلية عادية. بل يجب تسليمه إلى نقطة جمع نفايات متخصصة في إعادة تدوير المعدات الكهربية والإلكترونية. عند التأكد من التخلص من هذا المنتج بطريقة صحيحة، فأنت تساعد بذلك في منع حدوث عواقب سلبية على البيئة والصحة البشرية، والتي قد تقع بالفعل بسبب التعامل غير السليم مع المنتج كنفاية. لمزيد من المعلومات عن إعادة تدوير هذا المنتج، يُرجى الاتصال على مكتب المدينة المحلي، أو خدمة التخلص من النفايات المنزلي، أو المتجر الذي اشتريت منه هذا المنتج.

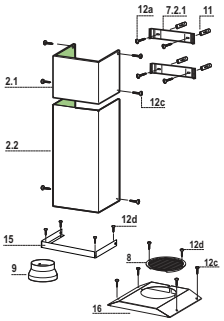

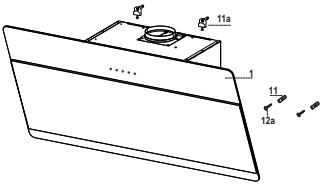

المكونات

مرجع	الكمية	مكونات المنتج
1	1	هيكل المدخنة كامل مع :التحكّم، المصابيح، مجموعة التهوية، المرشحات
2.1	1	عمود مدخنة علوي (اختياري)
2.2	1	عمود مدخنة أسفل (اختياري)
8	1	شبكة موجهة لخروج الهواء (اختياري)
9	1	حافة تخفيف (اختياري)
15	1	زاوية (اختياري)
16	1	غطاء مرشّح (اختياري)

مرجع	الكمية	مكونات التركيب
7.2.1	2	كتيفات التثبيت للعمود العلوي (اختياري)
11	6	أوتاد (4 اختياري)
11a	2	أوتادSB 12/10
12a	6	براغي 4.2 x 44.4 (4 اختياري)
12c	10	براغي 2.9 x 6.5 (6 اختياري)
12d	6	براغي 2.9 x 9.5 (4 اختياري)

كمية	مستندات
1	كتيب التعليمات

الابعاد القياسية

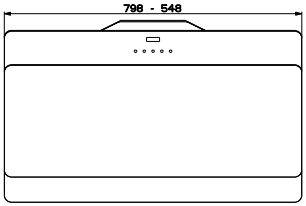

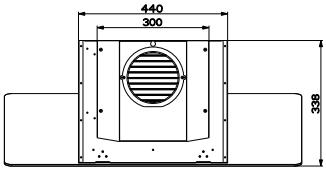

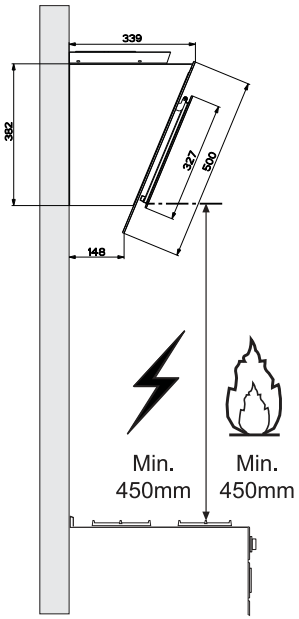

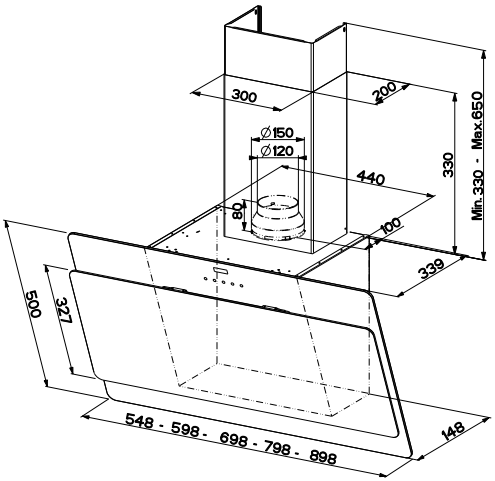

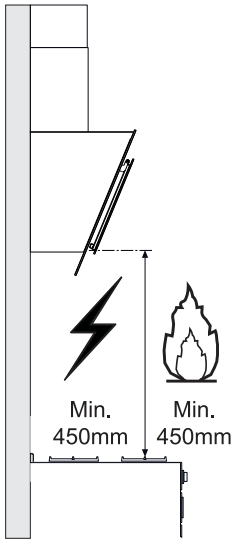

ثقب الجدران وتثبيت العلاّقات

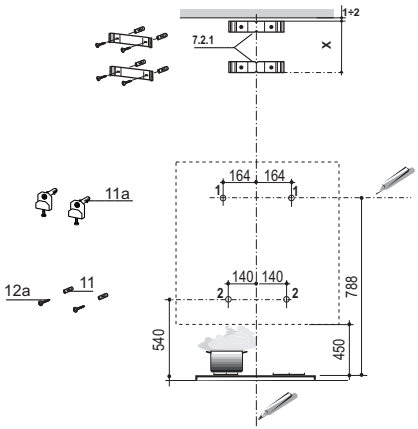

خطط على الجدار:

- خط عمودي حتى السقف أو للحد الأعلى، في وسط المنطقة المرغوب تركيب المدخنة فيها؛
- خط أفقي على مسافة 788 : سم على الأقل فوق سطح الطبخ.
- ضع علامة المكان **(1)** على الخط الأفقي على مسافة 164 مم على يمين الخط العمودي المرجع.
- أعد نفس العملية في الجهة المعاكسة، مع التأكد من المستوى.
- ضع كما هو مشار، علامة نقطة المرجع **(2)** على مسافة 140 مم من الخط العمودي المرجع، وعلى مسافة 540 مم فوق سطح الطبخ .
- أعد نفس العملية في الجهة المعاكسة، مع التأكد من المستوى.
- اثقب بقطر 12 ø مم **(1)** النقاط المعلّمة.
- اثقب بقطر 8 ø مم **(2)** النقاط المعلّمة.
- أدخل البراغي مع مثبتاتها والعلاّقة **11a** في الثقوب **(1)**، ثم أحكمها.
- أدخل الأوتاد **11** في الثقوب **(2)**.

للتركيب بمدخنة ديكور (اختياري)

- ضع العلاقة كما هو مبين **7.2.1** على بعد 1- 2 مم من السقف أو من الحد الأعلى، وقم بموازاة المركز (مكان الحفر) على الخط العمودي المرجع.
- ضع علامات الثقوب للعلاقة.
- ضع العلاقة كما هو مبين **7.2.1**على بعد X مم أسفل العلاقة الأولى (= X ارتفاع الجزء العلوي المزوّد من المدخنة)، وقم بموازاة المركز (مكان الحفر) على الخط العمودي المرجع.
- ضع علامات مراكز الثقوب للعلاقة.
- اثقب بقطر 8 ø مم النقاط المعلّمة.
- أدخل الأوتاد 11 في الثقوب.
- ثبت الوصلة بواسطة البراغي (4.2 x 44.4) 12a المزودة.

تركيب جسم المدخنة

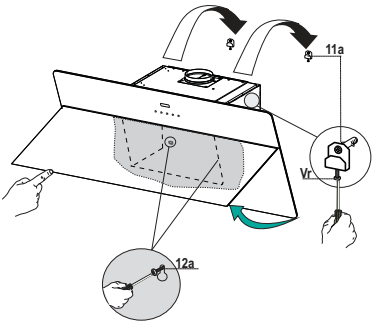

- فتح مصاريع / مصراع (انظر فقرة فتح اللوحات).
- اخلع الفلاتر المضادة للشحوم بواسطة المقبض.
- قم بضبط البرغيين **Vr**، في الركابات **11a**، عند بداية المسار.
- قم بتعليق جسم المدخنة على الركابين **11a**.
- قم بالتعامل مع البرغي من داخل المدخنة **Vr** من أجل موازاة جسم المدخنة.
- قم بضبط برغي الأمان **12a.**
- أعد اغلاق المصاريع / المصراع.

التوصيلات

نظام الطرد من خلال انبوب

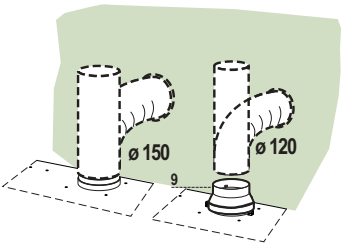

- عند تركيب مدخنة الطرد قم بتوصيل الشفاط بالمدخنة باستخدام ماسورة صلبو او مرنة (بقطر = 120-150مم) الاختيار متروك لفني التركيب .
- لتركيب وصلة الطرد الخاصة لعادم الهواء (بقطر= 120مم) ادخل الحافة السفلية (9) علي مخرج جسم الشفاط .
- قم بتركيب الماسورة في المكان المخصص باستخدام مشابك اتثبيت الماسورة
- يجب نزع اي فلتر كربون موجود داخل الشفاط .

مخرج الهواء طراز ذو الفلاتر

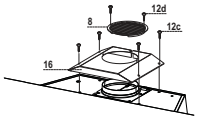

لتركيب الطراز المرشّح يصبح من الضروري شراء طقم اللوازم الاختياري مع خرطوشة الكربون النشط.

- ثبت اغطاء المرشّح على مخرج الهواء بواسطة الـ 4 براغي (2.9 x 6.5) **12c**.
- ثبّت الشبكة الموجهة **8** على مخرج الهواء المدوّر بواسطة 2براغي (2.9 x 9.5) **12d** المزودة.

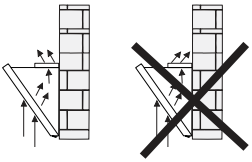

التوصيل الكهربائي

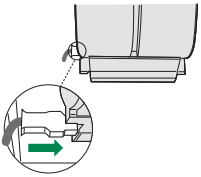

- قم بتوصيل الشفاط بمصدر الكهرباء من خلال (مشترك ثنائي القطبين) لتعويض الفارق في الفتحات بين الشفاط و المصدر الرئيسي .
- انزع فلاتر الدهون (انزظر فقرة الصيانة) وتاكد من توصيل سلك الكهرباء بالوضع الصحيح داخل الفيشة الموجودة علي جانب المروحة .

تركيب أنبوب المدخنة

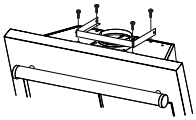

يمكن تركيب عمود المدخنة فقط مع المداخن الشافطة.

- ثبّت الزاوية **15** على جسم المدخنة بواسطة البراغي **12d** (2.9 x 9.5) المزوّدة.

أنبوب المدخنة العلوي

- قم بتوسيع بعض الشيء الحواف الجانبية، واربطهم وراء الأوتاد **7.2.1** ثم أغلق بعد ذلك باحكام.
- ثبّت جانبياً الأوتاد بواسطة 4 براغي (2.9 x 6.5) **12c** المزودة.

أنبوب المدخنة الأسفل

- قم بتوسيع بعض الشيء الحواف الجانبية لأنبوب المدخنة، واربط بين الأنبوب الأعلى والجدار وأغلق باحكام .
- ثبت جانبياً الأجزاء السفلية لجسم المدخنة، بواسطة الـ 2 براغي (2.9 x 6.5) **12c** المزودة.

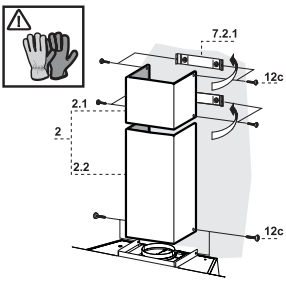

التحكم لو□ة

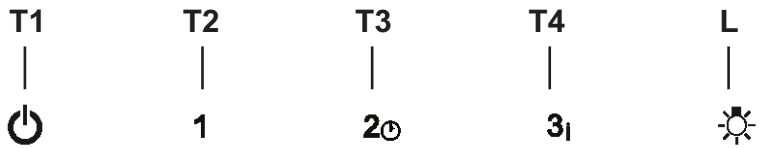

الزر	الوظيفة	
T1	يطفئ الموتور.	-
T2	إشعال الموتور على السرعة الأولى.	الأزرار **T1** + **T2** مشعوله.
T3	إشعال الموتور على السرعة الثانية.	الأزرار **T1** + **T3** مشعوله.
	بالضغط لمدة 2 ثانية ينشط الإطفاء المتأخر لمدة 30 دقيقة (الموتور+ الأضواء) عندما يكون التشغيل قائم يمكن تغيير سرعة التشغيل.	الأزرار بالتوالي **T1** + (**T2** أو **T3** أو **T4**) تومض.
T4	إشعال الموتور على السرعة الثالثة.	الأزرار **T1** + **T4** مشعوله.
	بالضغط لمدة 2 ثانيه تنشط وظيفة التشغيل المركّز لمدة 6 دقائق، في نهاية المدة تعود السرعة الى ما كانت عليه سابقاً .مناسبة لمواجهة الروائح والأبخرة الكثيرة الناتجة عن الطبخ.	الزر يومض.
L	يشعل ويطفئ جهاز الإنارة لأقصى طاقة تركيز.	الزر منشعل.

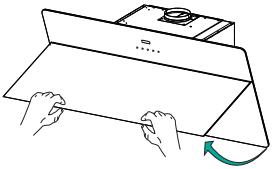

فتح اللو□ة

- افتح اللوحه بسحبها.
- اللوحة تنحبس في أي وضع كان.
- قم بتنظيفها خارجياً بواسطة قطعة قماش رطبة ومنظف خفيف محايد.
- قم بتنظيف اللوحة داخلياً بواسطة قطعة قماش رطبة ومنظف خفيف محايد؛ لا تستعمل قماش أو اسفنج مبلول، ولا تسكب أي ماء، لا تستعمل مواد خادشة.

فلاتر الدهون

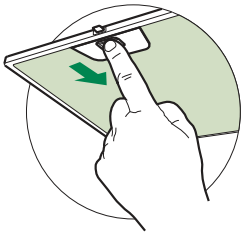

تنظيف فلاتر الدهون المعدنية

- يجب تنظيف الفلاتر كل شهرين من التشغيل مع تكرار ذلك عند كثرة الإستخدام . ويمكن غسلها داخل غسالة الأطباق
- اسحب شبكة الشفاط لفتحها
- انزع الفلاتر الواحد تلو الاخر بدفعهما للوراء مع سحبها في نفس الوقت للخارج
- يجب مراعاة عدم ثني الفلاتر أثناء الغسيل وقبل تركيبها داخل الشفاط مرة اخري تأكد من انها اصبحت جافة تماما (قد يتغر لون سطح الفلاتر مع الوقت ولكن هذا لا يؤثر علي كفاءة الفلاتر)
- عند تركيب الفلاتر داخل الشفاط يجب مراعاة تركيبها في الوضع الصحيح علي ان تكون الماسكة متجه نحو الخارج
- اغلق شبكة الشفاط

فلاتر الكربون (نظام إعادة الفلترة)

لا يمكن غسل تلك الفلاتر كما لا يمكن اعادة استخدامها ، بل يجب استبدالها كل 4 شهور تقريبا من الاستخدام او اقل من ذلك عند كثرة الاستخدام

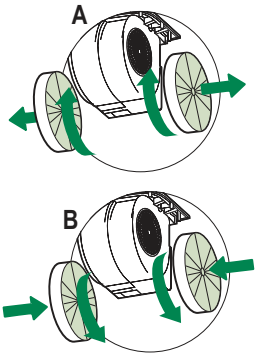

استبدال فلاتر الكربون الموجودة

- افتح شبكة الشفاط بسحبها الي الاسفل
- انزع فلاتر الدهون المعدنية
- انزع فلاتر الكربون الموجودة و المشبعة بالدهون كما هو موضح بالرسم (A)
- قم برتكيب الفلاتر الجديدة كما هو موضح بالرسم (B)
- اعد تركيب فلاتر الدهون المعدنية
- اغلق شبكة الشفاط

إنارة

- عند تبديلها يجب طلب الخدمة الفنية. ("عند الرغبة بشرائها راجع الخدمة الفنية")

991.0365.535_ver10 - 190702 - D00000718_09